Міністерство освіти і науки України
Ministry of Education and Science of Ukraine
Близькосхідний технічний університет
(Middle East Technical University (METU) (Turkey)
Венеціанський Університет Ка-Фоскарі
(Ca' Foscari University of Venice) (Italy)
Центр антропології Інституту археології та етнографії
Національної Академії Наук Азербайджану
(Center for Anthropology of the Institute of Archeology and Ethnography of ANAS)
Інститут філософії НАН України
Institute of Philosophy of the National Academy of Sciences of Ukraine
Національний педагогічний університет імені М.П. Драгоманова
M.P.Dragomanov National Pedagogical University
Дніпровський національний університет імені Олеся Гончара
Oles Honchar Dnipro National University

ОСВІТА І НАУКА У МІНЛИВОМУ СВІТІ: проблеми та перспективи розвитку

МАТЕРІАЛИ
III Міжнародної наукової конференції

26-27 березня 2021 р.

Частина I

Proceedings of the Third International Scientific Conference
Education and Science in a Changing World:
Problems and Prospects for Development
Dnipro, Ukraine
March 26-27, 2021
Part I

Міністерство освіти і науки України
Ministry of Education and Science of Ukraine
Близькосхідний технічний університет
(Middle East Technical University (METU) (Turkey)
Венеціанський Університет Ка-Фоскарі
(Ca' Foscari University of Venice) (Italy)
Центр антропології Інституту археології та етнографії
Національної Академії Наук Азербайджану
(Center for Anthropology of the Institute of Archeology and Ethnography of ANAS)
Інститут філософії НАН України
Institute of Philosophy of the National Academy of Sciences of Ukraine
Національний педагогічний університет імені М.П. Драгоманова
M.P.Dragomanov National Pedagogical University
Дніпровський національний університет імені Олеся Гончара
Oles Honchar Dnipro National University

ОСВІТА І НАУКА У МІНЛИВОМУ СВІТІ: проблеми та перспективи розвитку

МАТЕРІАЛИ
III Міжнародної наукової конференції

26-27 березня 2021 р.

Частина I

Proceedings of the Third International Scientific Conference
Education and Science in a Changing World:
Problems and Prospects for Development
Dnipro, Ukraine
March 26-27, 2021
Part I

Дніпро
2021

УДК 303
ББК 63.3
О 72

Редакційна колегія:

Оковитий Сергій Іванович, д.х.н., проф., проректор з наукової роботи Дніпровського національного університету імені Олеся Гончара.
Токовенко Олександр Сергійович, д.філос.н., проф., декан факультету суспільних наук і міжнародних відносин Дніпровського національного університету імені Олеся Гончара.
Трампус Антоніо, доктор наук з історії, професор Департаменту лінгвістики та порівняльних культурних досліджень Венеціанський Університет Ка-Фоскарі (Ca' Foscari University of Venice), Італія.
Октай Танзевер, доктор філософії з політичних наук, професор, декан факультету міжнародних відносин Близькосхідного технічного університету (Middle East Technical University (METU)), м.Анкара, Турція.
Маммадлі Аліага, професор, голова Центру антропології Інституту археології та етнографії Національної Академії Наук Азербайджану (Center for Anthropology of the Institute of Archeology and Ethnography of ANAS), м.Баку, Азербайджан.
Рагімли Руслан Хілал Оглу, співробітник Центру антропології Інституту археології та етнографії Національної Академії Наук Азербайджану (Center for Anthropology of the Institute of Archeology and Ethnography of ANAS), м.Баку, Азербайджан
Іщенко Ігор Васильович, д.політ.н., доц., завідувач кафедри міжнародних відносин Дніпровського національного університету імені Олеся Гончара.
Хамітов Назіп Віленович, д.філос.н., проф., провідний науковий співробітник відділу філософської антропології Інституту філософії ім. Г.С. Сковороди НАН України
Крилова Світлана Анатоліївна, д.філос.н., проф., завідувач кафедри філософської антропології Національного педагогічного університету імені М.П. Драгоманова
Висоцький Олександр Юрійович, д.політ.н., проф., професор кафедри міжнародних відносин Дніпровського національного університету імені Олеся Гончара.
Кривошеїн Віталій Володимирович, д.політ.н., проф., завідувач кафедри соціології Дніпровського національного університету імені Олеся Гончара.
Третяк Олексій Анатолійович, д.політ.н., доц., завідувач кафедри політології Дніпровського національного університету імені Олеся Гончара.
Ключник Руслан Максимович, к.політ.н., доцент кафедри міжнародних економічних відносин та економічної теорії Університету імені Альфреда Нобеля.
Міхейченко Марія Анатоліївна, к.політ.н., доц., доцент кафедри міжнародних відносин Дніпровського національного університету імені Олеся Гончара

О 72 Освіта і наука у мінливому світі: проблеми та перспективи розвитку. Матеріали III Міжнародної наукової конференції. 26-27 березня 2021 р., м.Дніпро. Частина I. / Наук. ред. О.Ю.Висоцький. – Дніпро: СПД «Охотнік», 2021. – 358 с.

У збірник вміщено матеріали III Міжнародної наукової конференції «**Освіта і наука у мінливому світі: проблеми та перспективи розвитку**», що присвячені осмисленню найбільш важливих наукових та освітніх проблем сучасності, окресленню перспектив їх вирішення, розробці стратегій подальшого розвитку наукового та освітнього потенціалу в світовому контексті, узагальненню досвіду викладання та визначенню шляхів реалізації виваженого підходу до оптимізації освітніх практик з огляду на нові виклики та кращі світові досягнення. Рекомендовано для студентів, аспірантів і викладачів вищих навчальних закладів, науковців.

© Колектив авторів, 2021
© ДНУ ім. Олеся Гончара, 2021

СЕКЦІЯ І
ВИЩА ОСВІТА: ПРОБЛЕМИ ТА ПЕРСПЕКТИВИ РОЗВИТКУ. РОЛЬ СОЦІАЛЬНО-ГУМАНІТАРНИХ ДИСЦИПЛІН У СИСТЕМІ ВИЩОЇ ОСВІТИ

О. А. Лавринович

РИЗИКИ ОНЛАЙН-НАВЧАННЯ В УМОВАХ ЛОКДАУНУ: АДАПТАЦІЯ СТУДЕНТІВ

Пандемія COVID-19 зачепила усі сторони суспільного життя, де освіта не стала винятком. Заклади вищої освіти, опинившись у складній ситуації, у найкоротший термін перейшли на дистанційне та онлайн-навчання. Хоча для багатьох університетів це потребувало суттєвої реорганізації на різних рівнях (брак матеріально-технічної бази, методик для ефективної реалізації онлайн-навчання, досвіду тощо), організаторам навчального процесу та викладачам за незначний проміжок часу вдалося апробувати найоптимальніші моделі онлайн-навчання, що забезпечило належний обіг навчального матеріалу і взаємодію суб'єктів навчального процесу. Відбулося оновлення академічних курсів на різноманітних цифрових платформах, далі розробляються електронні навчально-методичні матеріали, переглянуто способи контролю успішності, критерії оцінювання тощо. Нині, за рік пандемії COVID-19, заклади вищої освіти продовжують пристосовуватися до умов, за яких соціальна дистанція стає нормою життя, а понад 800 мільйонів студентів, більше половини студентського контингенту у світі, все ще стикаються зі значними перервами у процесі навчання [6] і пов'язаними з цим труднощами.

Серед низки проблем, із якими зіткнулися студенти можна виокремити соціально-психологічну адаптацію до змін, що пов'язані з онлайн-навчанням в умовах карантинних обмежень. Поширеною є точка зору, що студенти опинилися серед груп населення, на які найбільш відчутно вплинули наслідки із запобігання розповсюдження вірусу. Попри те, що більшість із них успішно адаптувалася, все ж є певний відсоток, який потребує соціальної і психологічної підтримки. Оскільки від того, як проходить адаптаційний процес, залежить і успішність навчальної діяльності студента, і якість отриманої освіти, і, зрештою, можливості самореалізації, рівень професійності у діяльності. Тому необхідно виявити й проаналізувати можливі фактори ризику, пов'язані з психосоціальною напругою під час онлайн-навчання в умовах карантинних обмежень. Визначення і урахування цих факторів, по-перше, розширить уявлення про закономірності динаміки адаптації студентів і, по-друге, допомагатиме керувати таким процесом, як в умовах нинішньої пандемії, так і в майбутньому за подібних обставин.

Теоретичний аналіз процесу адаптації студентів до навчання у закладах вищої освіти дає змогу визначити його як психологічний процес перебудови звичайних форм і методів діяльності та вироблення необхідного комплексу навичок, умінь та звичок здійснення нових видів діяльності; перебудови мотиваційної сфери, формування нових психологічних складових діяльності [1, с.71], для якого характерна саморегуляція, спрямованість на досягнення оптимуму ефективної життєдіяльності та забезпечення особистісного розвитку або, як мінімум, на збереження цілості особистості [2, с.80]. Соціально-психологічна адаптація, як один із компонентів процесу адаптації, передбачає активне формування у студента стратегій і способів оволодіння ситуацією на різних рівнях, регулювання поведінки, діяль-

ності, стану, відповідальності за результат процесу. Успіх даного процесу залежить від здатності протистояти несприятливому впливу сторонніх чинників, стресам, уміти успішно долати внутрішні і зовнішні проблеми тощо. Також важлива роль відводиться професорсько-викладацького складу, зокрема на яких принципах відбувається діалог викладача і студента (рівноправні партнери у спілкуванні, позитивно ставляться один до одного), педагогічна підтримка тих, хто цього потребує. Адаптація студентів до онлайн-навчання в умовах карантинних обмежень – це складний процес, який має певну специфіку і динаміку перебігу.

Одним із напрямів соціально-психололгічної адаптації під час переходу на новий формат навчання стало набуття відповідних навичок взаємодії студент-викладач, студент-група, студент-студент. Виховані на традиційній системі освіти студенти скаржаться на брак спілкування віч-на-віч: прогулянок на перервах між парами і спілкування із друзями за філіжанкою кави, очних дискусій із викладачем і обговорень цікавих тем після пари. Онлайн-навчання цього позбавляє, а без цих моментів загострюється відчуття ізоляції. По-особливому ця проблема торкнулася першокурсників, у яких ще не сформувалися необхідні для здобуття освіти організаційно-навчальні навички та ефективна комунікація з викладачами, одногрупниками та однокурсниками.

Емоційна напруга зумовлена і новим способом викладення навчального матеріалу, зокрема проведенням в онлайн форматі чи дистанційно лекцій, семінарів, практичних занять, пристосування до нових вимог, навчання новим видам діяльності, новій формі організації навчання, самостійної роботи. Однак не всі, навіть фізично, можуть справитися з таким навантаженням, вміють самостійно розподіляти час і сили, планувати виконання завдань, готові до монотонної, часом досить виснажливої праці. Через це у таких студентів існує ризик розвитку симптомів, пов’язаних із труднощами концентрації уваги, нудьгою, дратівливістю, занепокоєнням, нервозністю, почуттям самотності, тривоги.

Також спостерігається втома від відео-режиму, так звана «втомлюваність від Зума» (Zoom fatigue) – це відчуття виснаження, яке часто виникає після ряду віртуальних відеоконференцій [4]. Хоча відеоконференції стали ідеальним рішенням для онлайн-навчання, проте вони вимагають більшої концентрації уваги і додаткових зусиль, аніж під час проведення занять у традиційному форматі. Одним із чинників, який спричиняє втому, є необхідність постійно зосереджуватися на екрані, для демонстрації своєї уваги треба постійно забезпечувати зоровий контакт, дивитися у камеру і в очі людині (адже якщо робити візуальні перерви, у зоровому контакті під час онлайн спілкування, складається враження неуважності до співрозмовника), а це викликає додаткову напругу на зір. До того ж додаткового розумового навантаження додає нестача невербальних сигналів (мова тіла, жести тощо) щоб інтерпретувати отриману інформацію, затримки віртуальних вербальних відповідей (навіть мілісекундні), що може призвести до інформаційного перевантаження, когнітивної та емоційної втоми [4]. Дехто зі студентів стикається із труднощами під час відповіді на питання викладача онлайн.

Привертають увагу дані зарубіжних дослідників, які акцентують підвищений інтерес щодо виявлення факторів, які сприяють позитивній психосоціальній адаптації студентів. Було проведено перше масштабне дослідження щодо психологічних наслідків епідемії COVID-19 для студентів у Китаї [5]. Опитано 7143 студентів медичного коледжу. Усі респонденти проживали у провінції Хубей, майже дві третини з них становили жінки, 43,8 % проживали у сільській місцевості, 95,4% – зі своїми батьками, 52,86% батьків студентів не мали стабільного доходу. У більшості з опитаних (99,45%) не було родичів чи знайомих,

інфікованих COVID-19. Результати дослідження продемонстрували, що з усіх опитаних студентів три чверті (75,1%) не мали проявів тривожності, тоді як частка студентів з легким, помірним і тяжким рівнем тривожності становила 21,3%, 2,7% і 0,9% відповідно. Факторами, які зменшували відчуття тривожності під час карантинних обмежень були: проживання у місті, проживання з батьками, стабільний економічний дохід. За результатами іншого дослідження, у групі ризику опиняються студенти, які позбавлені соціальної підтримки, проживають одні, мало контактують із родичами, друзями, недостатньо інтегровані у студентське соціальне середовище [3].

Отже, доходимо висновку, що труднощі у студентів, які виникають у процесі переходу на новий формат навчання в умовах локдауну, мають адаптаційний характер і пов'язані із необхідністю набуття нових навичок взаємодії між суб'єктами навчального процесу, тайм-менеджментом, емоційною напругою, втомленістю від відео режиму. Факторами, які сприяють позитивній психосоціальній адаптації є проживання у місті, фінансова стабільність і соціальна підтримка.

Список використаних джерел

1.Агарков О. А. Соціальна адаптація студентів-першокурсників як напрям діяльності соціальної служби вищого навчального закладу. Вісник НТУУ «КПІ». Політологія. Соціологія. Право. Київ: КПІ, 2013. № 3 (19). С. 78–83. 2.Грушевський В. О. Особливості соціально-психологічної адаптації студентів-першокурсників до навчання у ВНЗ. Науковий вісник Миколаївського національного університету імені В.О.Сухомлинського: Збірник наукових праць. Психологічні науки. Миколаїв: МНУ, 2014. № 2.12. С. 67–72. 3.Elmer T., Mepham K., Stadtfeld C., (2020) Students under lockdown: Comparisons of students' social networks and mental health before and during the COVID-19 crisis in Switzerland. PLoS ONE 15(7): e0236337. URL: https://doi.org/10.1371/journal.pone.0236337. 4.Lee J. A Neuropsychological Exploration of Zoom Fatigue. Psychiatric Times. November 17, 2020. URL: https://www.psychiatrictimes.com/view/psychological-exploration-zoom-fatigue. 5.The psychological impact of the COVID-19 epidemic on college students in China / W. Cao at al. Psychiatry Res. 287(112934), (2020). 10.1016/j.psychres.2020.112934 [PMC free article] [PubMed]. URL: https://www.ncbi.nlm.nih.gov/pmc/articles/PMC7102633/#bib0016. 6.UNESCO. Press release. URL: https://en.unesco.org/news/unesco-figures-show-two-thirds-academic-year-lost-average-worldwide-due-covid-19-school

Н. М. Лакуша

ВИКЛИКИ І СТРАТЕГІЯ РОЗВИТКУ УНІВЕРСИТЕТУ

Важливою підвалиною єдиного європейського освітнього простору є спільні стандарти оцінювання якості підготовки спеціалістів. Так, в оцінюванні вищого навчального закладу рекомендується брати до уваги: 1) цілі і призначення навчального закладу та освітніх програм; 2) розуміння потреб студентів; 3) поєднання нововведень і традицій, академічної бездоганності та соціально-економічної обґрунтованості, послідовності навчального плану та свободи вибору студентів, викладання та наукової роботи, керівництва та організації; 4) надання позаосвітніх послуг [1].

На підставі принципу системного підходу до визначення змісту освіти можна відзначити, що вищий навчальний заклад повинен здійснювати психологічну підготовку людини до професійної діяльності, яка полягає насамперед у тому, що в людині повинні сформуватися визначені форми психічної діяльності, що дозволяють йому далі розв'язувати поставлені завдання.

Саме в цьому контексті автономія та самоврядування, демократична орієнтація, гуманізація, відкритість та децентралізація відіграють роль, що сягає нового

сенсу формування повнофункціональної особистості, через критерії якої виключно може оцінюватись якість вищої освіти сьогодні.

Особливу роль відіграє процес гармонізації в освітній сфері. Потрібно навчити молоду людину жити в гармонії із самим собою та навколишнім світом, зрозуміти світ, визначити своє місце в ньому, розвивати свою діяльність. Виклики сьогодення вимагають вміння швидко адаптуватися до змін, протистояти цим викликам.

Функцію щодо виконання цих завдань може взяти на себе тільки такий навчальний заклад як університет.

Сфера вищої освіти піддалася найбільшому впливу пандемії COVID-19 у глобальному масштабі.

Пандемія певним чином вплинула на психічне життя студентів. 80 % студентів коледжу говорять про те, що COVID-19 вплинув на життя через ізоляцію, самотність, стрес, тривоги і депресії [2].

Для подолання наслідків пандемії в освітній сфері потрібно переформовувати роль викладачів, батьків, соціальних працівників. Батьки та викладачі повинні розуміти, що пандемія сприяє посиленню стресу, тривоги та апатії. У студентів можуть виникати труднощі у віртуальному середовищі. Як батьки так і педагоги повинні відслідковувати зміни в поведінці, настроях, діяльності молодої людини. Для студентів, які мають певні труднощі, існують ресурси для надання допомоги. Потрібно підключити студентів до найкращої форми доступної підтримки, в незалежності чи це буде відбуватися в навчальному закладі чи вдома. Комунікація – це єдиний шлях вирішення даних проблем [2].

Батьки повинні бути на зв`язку з адміністрацією навчального закладу, вчасно комунікувати про стан психічного здоров`я молодої людини .

Важливим етапом є налагодження соціальних зв`язків в системі освіти. В онлайн навчанні відіграє роль розмір групи, взаємодія педагога зі студентами та студентів один з одним. Спілкування, обговорення, дискусії в процесі навчання призводить до покращення психічного здоров`я. Перевага повинна віддаватися активному підключенню [2].

Список використаних джерел

1.Зіноватна О.М. Ступенева освіта в Україні в контексті Болонського процесу: рівень готовності до суспільства знань / О.М.Зіноватна // Вісник Київського національного університету імені Тараса Шевченка. Філософія. Політологія. – Вип.94-96. – 2010. – С.68-71. 2.Marty Swanbrow Becker. Educators are key in protecting student mental health during the covid-19 pandemic. February, 24, 2021. Electronic resource. Access mode: https://www.brookings.edu/blog/brown-center-chalkboard/2021/02/24/educators-are-key-in-protecting-student-mental-health-during-the-covid-19-pandemic/.

В. С. Локшин

ФОРМУВАННЯ ФАХОВОЇ КОМПЕТЕНТНОСТІ МАЙБУТНІХ ПЕДАГОГІВ ПРОФЕСІЙНОГО НАВЧАННЯ В УМОВАХ ТОТАЛЬНОЇ ДІДЖИТАЛІЗАЦІЇ СУСПІЛЬСТВА

Управління цінностями на рівні закладів і установ професійної освіти розширює можливості мотивації персоналу на основі ціннісних стратегій комплексної діджиталізації суспільства.

Формування професійної компетентності майбутніх педагогів професійного навчання у контексті діджиталізації суспільства є система цінностей в умовах єв-

роінтеграції [1]. В процесі проведення аналізу щодо проблем формування професійної компетентності майбутніх педагогів професійного навчання можна зробити висновок, що не завжди приділяється належна увага таким її аспектам, як рівні розвитку цінностей, рівнів розвитку ціннісної компетентності майбутніх педагогів професійного навчання в формування ціннісної компетентності у контексті модернізації вищої освіти .

Мета проведення науково-педагогічних досліджень полягає в розробленні та теоретичному обґрунтуванні моделі формування професійної компетентності майбутніх педагогів професійного навчання з урахуванням діджиталізації

Глобалізація процесу формування міжнародних відносин, інтеграційні процеси, що відбуваються в Європі, прагнення України стати повноцінним членом європейської та світової спільноти визначили зміну цільових орієнтирів неперервної вищої освіти[2]. Процеси модернізації вищої освіти стосуються і аспектів підготовки майбутніх педагогів професійного навчання як її складової, здатної продуктивно використовувати внутрішні і зовнішні ресурси та забезпечувати формування професійної компетентності майбутніх педагогів професійного навчання в умовах євроінтеграції**.** Керівники закладів та установ професійної освіти не завжди мають достатній вичерпний рівень уявлення про цінності, значущі для працівників, тому стратегія розвитку сучасних навчальних закладів іноді виявляється недостатньо вдалою. Неважливо, наскільки блискуче проведений аналіз, на якому заснована стратегія, адже саме люди - від директорів до персоналу педагогів професійного навчання середньої ланки - повинні розуміти цю стратегія відповідає їхній системі цінностей. Мова ідеться про цінності корпоративні, загальнолюдські, сімейно-традиційні і ключові [4].

Ми говоримо про людські фактори, а не про матеріальну сторону справи. І цей чинник нині знаходить широке визнання у всьому світі. Цінності мають значення. Вони слугують основою для прийняття рішень і виконання дій. Цінності у відповідності до рівнів розвитку впливають на підходи до управління сучасними навчальними закладами в контексті вимірів зорієнтованими на практико-орієнтовані технології. у різних країнах світу відрізняється навіть оформлення логотипу компанії при вході, що визначає цінності команди саме в даній країні. Сила цих цінностей схожа з маховим колесом, яке важко зупинити і складно повернути. верстви - глибинні цінності, що, вибудовують стосунки лідера або його послідовників між собою. Формування професійної компетентності майбутніх педагогів професійного навчання не можливе без урахування системи цінностей [3]. Доречно розглядати ціннісні стратегії як складову професійної компетентності в контексті діджиталізації суспільства.

Список використаних джерел

1. Локшин В.С Формування професійної компетентності менеджерів є соціокультурної сфери в контексті модернізації вищої освіти : монографія / В.С. Локшин. – Рівне: ТзОВФірма «Овід», 2013. – 296 с. 2. Локшин В.С. Управління та розвиток персоналу(основні поняття) / Розвиток системи навчання на робочому місті. / Локшин В.С.- К: [Entopian Profiles] / 2011. - 72 с. 3.Локшин В.С. Методологические основы формирования профессиональной компетентности менеджеров социокультурной деятельности В.С.Локшин// Прага: Vedecko vidavatelske centrum «Sociosfera-CZ» 2013.- Ч.1.- С.122-127. 4.Локшин В.С. Формирование компетентностной модели системы профессиональной подготовки менеджеров социокультурной сферы в контексте модернизации высшего образования В.С. Локшин // Прага: Vedecko vidavatelske centrum «Sociosfera-CZ-№4»2013.-.С.125-131.Прага: Vedecko vidavatelske centrum «Sociosfera-CZ» 2013 5. Локшин В.С. Професійна компетентність менеджерів соціокультурної сфери в контексті феноменологічних складових понятійного апарату/ В.С. Локшин // Молодь і ринок. – 2011. – № 1(72). – С.59–66. 6. Педагогіка вищої школи / В. П. Андрущенко, І. Д. Бех [та ін.]; за. ред. В. Г. Кременя, В. П. Андрущенка, В. І. Лугового – К.: Педагогічна думка. – 2008. – 256 с. 7. Психолого-педагогічне

проектування особистісно орієнтованих технологій навчання і виховання у вищих навчальних закладах: [монографія / за заг. ред. В. П. Андрущенка, В.І. Лугового]. – К.: «Педагогічна думка», 2008. – 253 с. 8. Український педагогічний словник [уклад. С.У. Гончаренко]. – К.: Либідь, 1997. – 376 с. 9. Хуторской А. В. Ключевые компетенции как компонент личностно -ориентированой парадигмы образования / А. В. Хуторской // Нар. образование.– 2003. – №2.– С. 18-24.

М. Г. Гетман, Т. А. Сімонова, О. В. Писаревська, Л. А. Пісоцька, Т. В. Лакіза

ДИСТАНЦІЙНЕ НАВЧАННЯ В УМОВАХ СЬОГОДЕННЯ

On-line навчання стало всесвітнім трендом з 2018 року. Ця сфера стрімко розвивається на підставі використання новітніх технологій та підходів, які відповідають вимогам часу. Сьогодення, в умовах карантинних заходів COVID-19 створило умови для впровадження дистанційного навчання в учбовий процес. Така форма спілкування «викладач-студент» значно демократизує учбовий процес та створює умови для максимальної ініціативи студента.

Завдяки адміністрації Державного закладу «Дніпропетровська медична академія Міністерства охорони здоров'я України» за короткий термін були створені умови проведення учбового процесу в on-line форматі. При підготовці цього формату навчання були створені сайти для підготовки студентів до практичних занять, які забезпечують вільний доступ до всіх навчальних матеріалів, що відповідають учбовому плану підготовки студентів з внутрішньої медицини. Останні включають: сучасні клінічні рекомендації та настанови, лекції з відповідної тематики, клінічні задачі, тестовий контроль. Студент має можливість ознайомитися з теоретичним матеріалом відповідної теми, за визначений термін вирішити ситуаційну клінічну задачу, та надіслати її викладачу. Під час on-line спілкування викладач проводить обговорення проблеми, ставить запитання та оцінює рівень знань. Індивідуально з кожним студентом обговорюється вирішення клінічної задачі: правильність обґрунтування клінічного діагнозу та його формулювання на підставі скарг, анамнезу захворювання та об'єктивного статусу, а також призначення плану обстеження та лікування, визначення захворювань для проведення диференційної діагностики та заходів профілактики.

З метою поглиблення знань студентів та набуття навичок самовдосконалення кожен студент має підготувати презентацію з диференційної діагностики та сучасних підходів ведення хворих відповідно тематиці заняття. Для підвищення ефективності on-line освіти необхідно чітко формулювати проблему та методи її вирішення, але не регламентувати шляхи та варіанти пошуку рішення.

На підставі обговорення теоретичних питань, вирішення клінічної задачі, перевірки тестових завдань, обговорення наданих презентацій студент отримує інтегровану оцінку. Дистанційна форма навчання формує умови для створення нового формату відносин «викладач-студент».

Список використаних джерел

1.Закон України «Про вищу освіту» (Відомості Верховної Ради (ВВР), 2014, № 37-38, ст. 2014). 2. Лист Державної організації «Центр тестування професійної компетентності фахівців з вищою освітою напрямів підготовки «Медицина» і «Фармація» при МОЗ України» за № 223 від 31.08.2015 року щодо критеріїв складання ліцензійних інтегрованих іспитів «Крок 2. Загальна лікарська підготовка», «Крок 2. Стоматологія», «Крок 2. Фармація, Клінічна фармація». 3. Постанова Кабінету Міністрів України від 28 березня 2018 року № 334. 4.Синиця М.О. Використання мультимедійних технологій у навчальному процесі ВНЗ як засіб формування педагогічних знань // Професійна педагогічна освіта: становлення і розвиток педагогічного знання: монографія / за ред. Проф. О.А. Дубасенюк. – Житомир: Вид-во ЖДУ ім. І.Франка, 2014. – С.418-438.

Т. А. Головкова, О. В. Антонова

ВИХОВНА РОБОТА ЗІ СТУДЕНТАМИ - ВАЖЛИВА СКЛАДОВА СИСТЕМИ ПРОФЕСІЙНОЇ ПІДГОТОВКИ МАЙБУТНІХ ЛІКАРІВ

Сьогодні в Україні впроваджена нова концепція сучасної освіти, яка повною мірою знайшла своє відображення у зміні принципів державної освітньої політики, зміні основ керування та правового регулювання системи освіти, а також зміні напрямків, за якими будується та розвивається освіта [2]. Складовою ефективної діяльності вищих навчальних закладів є якість підготовки майбутнього медичного працівника в контексті формування його професійної та загальнокультурної компетентності з урахуванням того, що зміст і форми діяльності лікаря потребують належної підготовки, яка повинна відповідати міжнародним стандартам [1, 2]. Тому невід'ємною частиною освітнього процесу є виховна діяльність – динамічне складне педагогічне явище формування та розвитку особистості, який включає як цілеспрямований зовнішній вплив, так і самовиховання [3].

Мета роботи – аналіз сутності і форм проведення гуманітарно-виховної роботи задля вдосконалення системи професійної підготовки майбутніх лікарів і формування всебічно розвиненої молоді у Державному закладі «Дніпропетровська медична академія Міністерства охорони здоров'я» , в тому числі на кафедрі гігієни, екології та охорони праці.

Гуманітарно-виховна робота зосереджена на увазі до морально-етичного, деонтологічного, патріотичного та екологічного виховання, пропаганді здорового способу життя, формуванню емпатії, організації допомоги у проблемах повсякденного життя і побуту студентів, проведення соціологічних та психологічних досліджень з метою покращення успішності навчання студентів.

Окремо слід виділити особливості виховної роботи з іноземними студентами, що додатково передбачає: знайомство з історією та традиціями України; адаптація іноземних студентів до умов навчання та проживання у новому мовному та культурному середовищі; формування міжкультурного спілкування та взаємодії; будування відносин на принципах дружби народів; розвиток індивідуальних здібностей і талантів молоді, забезпечення умов її самореалізації; підвищення загального культурного рівня студентів.

Формування інтелектуального та світоглядного розвитку студентів постійно здійснюється професорсько-викладацьким складом кафедри, який активно виконує гуманітарно-виховну роботу за розробленим планом, який передбачає наступні форми: 1) виховну роботу та бесіди під час аудиторних занять та лекцій з питань деонтології, етики та естетики, здорового способу життя, екологічного виховання, рідної (державної) мови, політичної та загальнодержавної тематики; 2) проведення святкових та пізнавальних заходів, організацію та відвідування сумісно з кураторами виставок і музеїв тощо.

Викладачами кафедри гігієни, екології та охорони праці проводиться робота зі створення педагогічного супроводу всіх видів навчальної та позааудиторної діяльності студентів у вигляді організації науково-тематичних конференцій з вивчення питань профілактичної медицини. На кафедрі працює студентський науковий гурток, який є прикладом найбільш ефективної профорієнтаційної роботи та своєрідним фундаментом для подальших успіхів у науково-дослідницькій та викладацькій діяльності. На засіданнях гуртка студентам передаються кращі наукові традиції, розглядаються результати сучасні досліджень наслідків техногенного забруднення довкілля та його ролі у здоров'ї населення. Найкращі гуртківці

стають кандидатами на участь в олімпіаді з гігієни та учасниками науково-практичних конференцій студентів та молодих вчених.

Отже гуманітарно-виховна робота у Державному закладі «Дніпропетровська медична академія Міністерства охорони здоров'я», в тому числі на кафедрі гігієни, екології та охорони праці, проводиться активно і всебічно та передбачає реалізацію системи заходів, спрямованих на виховання високорозвиненої особистості майбутнього фахівця зі сформованою культурою поведінки, творчим мисленням, відповідальністю, різнонаправленими інтересами та дієвою конкурентоспроможністю. Інтегративний метод виховання майбутніх лікарів, який поряд з іншими застосовується на кафедрі гігієни, екології та охорони праці, спрямований на цілісність та гармонійне поєднання педагогічних, професійних та суспільних вимог. Для підвищення ефективності вищої освіти в медичній академії створюються сприятливі умови для самореалізації та розвитку кожного студента з урахуванням індивідуальних запитів та інтересів, зі стимулюванням внутрішньої потреби до формування успішної молодої людини, здатної самореалізуватися в соціумі як професіонал, громадянин, сім'янин, носій культури. Подальше удосконалення форм і методів виховної роботи по підготовки майбутніх медиків сприятиме належному формуванню особистості лікаря у світлі нових державотворчих, національно-культурних та морально-виховних перетворень.

Список використаних джерел

1.Старча Т. М., Волосовець О. П., Клоченко І. В. [та ін.]. Сучасні завдання вищої медичної освіти та кадрового забезпечення реформування галузі. Матеріали Всеукр. навч.-наук. конф. з міжнар. участю «Реалізація закону України «Про вищу освіту» у вищий медичній та фармацевтичній освіті України». Тернопіль, 2016. С. 5-7. 2.Тернопільська В.І., Коломієць Т.В., Піонтківська І.О.. Довідник з виховної роботи зі студентами . Тернопіль: Навчальна книга, 2014. – 264 с. 3.Шутак Л.Б. Навчук Г.В. Методологічні підходи до гуманітарної підготовки майбутніх медиків. Буковинський медичний вісник. Т.18, № 1(69). 2014. С.198-201.

О. В. Гуржій

ПЕДАГОГІЧНА ПАРАДІГМА В МЕДИЧНІЙ ОСВІТІ: НАВЧАННЯ ЗА ПРОГРАМОЮ LEARNING BRIDGE

Вступ. Високі темпи науково-технічного прогресу, інтенсивне зростання обсягу нової інформації, зокрема, в медицині, зміна вимог до професійного рівня лікарів, висувають на перший план проблеми вдосконалення медичної освіти. Існує потреба в поліпшенні структурування та стандартизації освіти і підготовки кадрів. Вкрай необхідним є приведення вітчизняної медичної освіти до принципів, задекларованих в сучасній міжнародній освіті, що є можливим лише за умови імплементації інноваційних методів викладання [1].

Мета. Аналітичний огляд сучасних фахових джерел, що висвітлюють питання підготовки медичних працівників, для визначення пріоритетів в новітніх стратегіях та методах медичної освіти.

Результати та обговорення. Сучасні технології розширили спектр просторів і місць, в яких відбувається навчання, а також дозволили впроваджувати нові стилі навчання. Подібне явище отримало назву «мережеве навчання», що досліджується за допомогою чотирьох різних масштабів, залежно від місця навчання: аудиторія, будівля, кампус і місто [3, 5].

Одним з напрямків «мережевого навчання» є Learning Bridge - навчальна програма, створена з метою більш ефективного засвоєння матеріалу студентами шля-

хом сприяння активному навчанню, навичок самостійного навчання та критичного мислення з наступним застосуванням в професійній практиці. Learning Bridge – це процес інтеграції дидактичних і емпіричних компонентів навчального плану для підвищення успішності студентів в обох областях, що пропонує студентам освітні можливості для більш активної взаємодії зі своїми наставниками. При застосуванні Learning Bridge студенти переносять отримані знання на практику і отримують додаткову інформацію, незалежно один від одного, зосередивши увагу на фактичних матеріалах, наявних на практиці.

Навчальна підготовка складається з унікальних модифікованих блоків, термін засвоєння кожного блоку залежить від представленої теми. Дизайн Learning Bridge включає в себе 3 компоненти: базові знання, додатки та інтеграція в навчання студентів. В Learning Bridge питання повинні бути ретельно підібраними для відображення дидактичного матеріалу і застосування студентами на практичних заняттях. На додаток до відповідей на питання студенти повинні виконати практичне завдання відповідно теми заняття і отримати підпис свого наставника. Координатори практичних занять повинні розглянути завдання з практичного навчання, які розроблені академічним куратором, щоб гарантувати якість і доцільність кожного завдання. Завдання поширюються в електронному вигляді серед студентів напередодні завершення тематичного блоку. Збір і класифікація відповідей студентів і спілкування з наставниками відбувається електронною поштою. Learning Bridge сприяє зв'язку викладач-студент на своїх сайтах, викладачі підтримують студентів, спілкуються та аналізують можливі помилки, визначають кроки, необхідні для пошуку точної інформації, необхідної для виконання завдань.

«Замкнутий цикл» Learning Bridge є двоступеневим процесом. По-перше, викладач використовує онлайновий інструмент для розгляду кожної окремої відповіді студента, визначає ступінь «зараховано» або «не зараховано» і забезпечує індивідуальний зворотний зв'язок. По-друге, під час підведення підсумків сесії в групі академічний викладач здійснює загальний зворотний зв'язок для групи в цілому, обговорює проблеми та відповідає на будь-які студентські питання. Якісний зворотній зв'язок є позитивним і дуже корисним для синтезу і інтеграції дидактичних матеріалів, допомагає студентам засвоїти, зрозуміти і пам'ятати лекції набагато краще. Більшості студентів достатньо до 90 хвилин для виконання їхнього завдання. Наставники витрачають 30-60 хвилин для оцінки засвоєння матеріалу студентами за програмою Learning Bridge.

Активне навчання за програмою Learning Bridge підвищує здатність студента мислити незалежно і критично. Успіх активного навчання заснований на попередньому розумінні студентами відповідного дидактичного матеріалу, їх інтересі до застосування цього розуміння в професійному середовищі, а також ролі наставника в наданні допомоги студентам для визначення подальших кроків і критичному оцінюванні варіантів вирішення поставлених завдань [2, 4].

Список використаних джерел

1.Алексеєнко А.П. Філософсько-етичні виклики симуляційному навчанню в медицині // Симуляційне навчання в системі підготовки медичних кадрів: матеріали навч.-метод. конф., присвяченої 212-й річниці від дня заснування ХНМУ (Харків, 30 лист. 2016 р.) / кол. авт. – Харків: ХНМУ, 2016. – С.9-12. 2.Andrews MA, Paolino ND, DeZee KJ, Hemann B. Perspective of the Graduating Medical Student: The Ideal Curriculum for the Fourth Year of Undergraduate Medical Education //Mil Med. 2016 Nov; 181(11): e1455-e1463. 3.Chan RR, Schaffrath M. Participatory action inquiry using baccalaureate nursing students: The inclusion of integrative health care modalities in nursing core curriculum //Nurse Educ Pract. 2016 Dec 9; 22:66-72. 4.Morgan H, Skinner B, Marzano D, Fitzgerald J, Curran D, Hammoud M. Improving the medical school-residency transition // Clin Teach. 2016 Nov 22. doi:

10.1111/tct.12576. [Epub ahead of print]. 5.Nordquist J, Sundberg K, Laing A. Aligning physical learning spaces with the curriculum: AMEE Guide No. 107 // Med Teach. 2016 Aug; 38 (8): 755-68.

Л. В. Карпюк

ІНЖЕНЕРНА ГРАФІЧНА ОСВІТА У ВИЩОМУ НАВЧАЛЬНОМУ ЗАКЛАДІ

В основі інженерної освіти лежать базові загальнотехнічні дисципліни, в які включена нарисна геометрія та інженерна графіка. Якщо виключити хоча б один з предметів, що вивчаються, грунтовність отриманих знань відразу опиниться під питанням. Інтенсифікація графічної підготовки є однією з найактуальніших проблем професійного навчання студентів у вищій школі.

Нарисна геометрія вчить просторовому уявленню, яке закладається при народженні людини. Розвинути закладену якість можна і потрібно. При вивченні нарисної геометрії студент змушений постійно намагатися представляти геометричні об'єкти в просторі, тобто постійно тренувати свій мозок, що в підсумку призводить до розвитку просторового уявлення.

Наприклад, можна помітити, що студенти досить успішно справляються із завданням побудови видів за наочним зображенням деталі (рисунок 1).

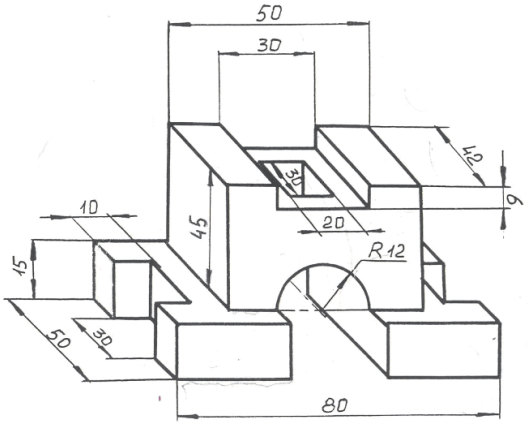

Рисунок 1. Наочне зображення деталі для побудови видів

І як важко студентам без розвиненого просторового мислення побудувати відсутній вид за двома наявними (рисунок 2).

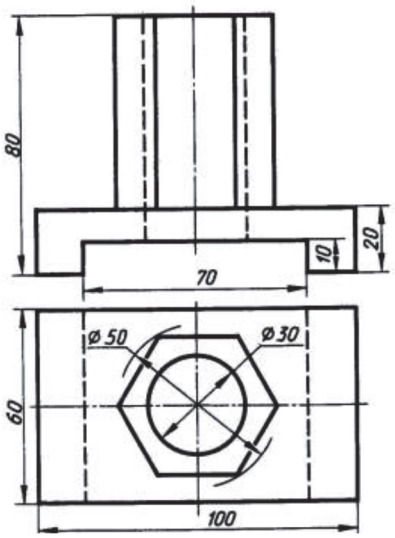

Рисунок 2. Побудова третього виду за двома наявними

Перш ніж приступити до комп'ютерного моделювання, необхідно вміти подумки представити об'єкт. Комп'ютер тут не допоможе. Потім виконується прорисовка у вигляді ескізу або вручну на папері, або з використанням комп'ютера, і без знання законів нарисної геометрії при цьому не обійтися.

В останні роки комп'ютеризація навчання набула особливо широкого розмаху. Це пов'язано в першу чергу з тим, що виникла потреба у фахівцях, які володіють комп'ютерною грамотою, особливо в областях, пов'язаних з виконанням графічних зображень. Тому обґрунтована поява такої дисципліни, як «Інженерна та комп'ютерна графіка». Студент з перших років навчання знайомиться з принципами отримання графічних зображень на комп'ютері. Він отримує загальне уявлення про графічні редактори, а також навички роботи з ними [1].

Дуже важлива при підготовці фахівців така область застосування комп'ютерних засобів, як геометричне моделювання. Пропонується застосовувати комплексний метод створення складальних креслеників. Окремі одиниці складанні виконуються як просторові моделі. Попередньо виконуються ескізи одиниць складанних за оригіналами вручну, в ході чого студент усвідомлює форму і розміри деталей. При створенні тривимірної моделі відбувається перевірка правильності виконання ескізів, усуваються неточності. Віртуальна модель дає реалістичне уявлення про предмет (рисунок 3).

На даному етапі можна простежити правильність створення тривимірних моделей. Правильність побудови з'єднань можна контролювати також за допомогою додаткових функцій вирізів частин деталей площиною і за ескізом.

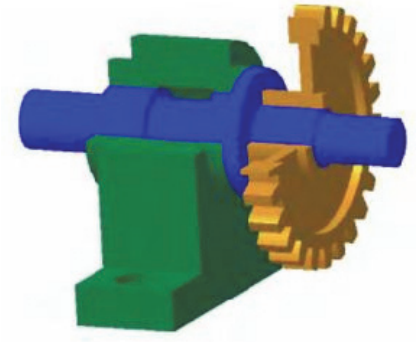

Рисунок 3. Просторова модель складального вузла

В навчальних цілях можна поєднувати автоматизований підхід з виконанням складального кресленика вручну, що робить вивчення даного розділу інженерної графіки більш осмисленим. Пріоритетний напрямок освіти передбачає формування особистості, яка самостійно здобуває, аналізує і використовує ресурси. Тому важливо не тільки створити передову технологію, але і умови для підготовки кваліфікованих кадрів, здатних застосовувати її в повсякденному житті. Велика кількість різноманітної інформації вимагає подальшого розвитку інформаційних технологій та використання персональних комп'ютерів при вивченні машинної графіки.

Максимальну кількість інформації людина отримує через зір або асоціює з геометричними просторовими уявленнями. Таким чином, інженерна комп'ютерна графіка має величезний потенціал для полегшення процесу пізнання і творчості, а викладання даної дисципліни не втрачає своєї актуальності і вимагає серйозної уваги. На жаль, при вивченні інженерної графіки є свої проблеми, до яких можна віднести: відсутність базової шкільної підготовки, постійне скорочення годин, що відводяться на вивчення дисципліни, відсутність достатньої кількості навчальної літератури, випущеної в останні роки і багато іншого. Тому вивчення інженерної

комп'ютерної графіки як і раніше здійснюється в традиційній формі – лекції, практичні і лабораторні заняття [2].

Інтенсифікацію графічної підготовки у ВНЗ потрібно розуміти як поглиблення графічних знань і вмінь, розширення інтелектуального політехнічного кругозору майбутніх інженерів без збільшення термінів навчання.

На завершення хочеться відзначити, що залучення студентів до різних видів діяльності, пов'язаних із застосуванням графічних знань і вмінь, до процесів вирішення проблемних ситуацій і завдань, сприяє розвитку творчого потенціалу особистості.

Список використаних джерел

1. Даниленко В. Я. Комп'ютерна графіка у вищих навчальних закладах України: компетентнісний підхід / В. Я. Даниленко. Ф. В. Целуйко // Харківська державна академія дизайну і мистецтв. Традиції та новації у вищій архітектурно-художній освіті: Збірка наукових праць. – 2018. Вип. 4. С. 12-20. 2. Порєв В. М. Алгоритмічні аспекти автоматизованого проектування навчальних планів / Порєв В. М. // Вісник НТУУ «КПІ». Інформатика, управління та обчислювальна техніка: Збірник наукових праць. – 2016. – Вип. 64. – С. 84–89.

Н. І. Качмар, Ю. В. Шароді

ДИФЕРЕНЦІЙОВАНЕ НАВЧАННЯ НА УРОКАХ ГЕОГРАФІЇ

Мета даної роботи полягала в аналізі та вивчені диференційованого підходу навчання на уроках географії. Як відомо, у довільно сформованих класних колективах учні відрізняються між собою інтересами до вивчення окремих дисциплін. Практичні результати навчання й виховання свідчать про те, що низька успішність багатьох учнів є результатом невідповідності між індивідуальним темпом засвоєння знань і темпом, який учитель пропонує на уроці. У результаті цього клас виявляється неоднорідним за здатністю до засвоєння знань. Проте вчитель має відповідно до можливостей кожного учня забезпечити якісне засвоєння всім класом базового рівня знань. У вирішенні цієї проблеми важлива роль належить диференціації навчання.

З'ясовано, що нині особливої ваги набуває особистісно-зорієнтований підхід у навчанні географії. Для такої моделі характерна орієнтація навчальної діяльності яка зорієнтована не на засвоєння вже готових знань, а на самостійному пошуку і засвоєнні інформації в процесі активної мисленнєвої діяльності. Найважливішими рисами такого підходу у процесі вивчення географії – результативність, тобто високий рівень виконання завдань і досягнення поставленої мети кожним учнем; висока вмотивованість, що сприяє підвищенню зацікавленості до вивчення географії, ергономічність, адже навчання проходить у атмосфері співробітництва, позитивного доброзичливого мікроклімату за відсутності перенавантаження і перевтомлення. Це саме ці педагогічні умови в яких розкривається особистісний потенціал учнів і вдосконалюються їхні уміння і навички.

Диференційована технологія навчання базується на педагогічній основі з якою відмінності основної маси учнів за рівнем навченості зводяться до часу, який необхідно учневі для засвоєння навчального матеріалу певного обсягу [1]. Якщо кожен учень матиме достатню кількість часу для ефективного оволодіння досліджуваним матеріалом, який буде відповідати його особистим можливостям і здібностям, то можна забезпечити гарантоване засвоєння базових знань шкільної програми. Функціонування класів і шкіл з рівневою диференціацією можлива тільки при поділі учнівських потоків на рухливі і відносно однакові за складом

групи, кожна з яких буде освоювати програмний матеріал на різних рівнях: 1) перший рівень - мінімальний, який відповідає мінімуму змісту освіти; 2) другий – базовий; 3) третій - варіативний або творчий.

Виявлено, що основне призначення диференційованих завдань базується на забезпеченні для кожного учня оптимальний характер пізнавальної діяльності у процесі навчальної роботи. Щоб організувати роботу учнів на уроці географії, педагоги використовують: фронтальну диференціацію; групову диференціацію; внутрішньо-групову диференціацію [4].

Диференціація в освітньому процесі надає кожній дитині можливість визначитися у власних інтересах і нахилах, робить процес навчання комфортнішим, адаптуючи його до особливостей і потреб школярів, дає їм змогу успішно засвоювати зміст освіти, необхідний для повноцінної життєдіяльності та самореалізації.

Отже, важливим аспектом у процесі вивчення географії є використання особистісно-зорієнтованих педагогічних технологій, в основі яких – глибоке вивчення індивідуальних особливостей дитини. Диференційований підхід є одним із шляхів здійснення індивідуалізації навчання. Сучасні психолого-педагогічні дослідження доводять, що навчання шляхом диференційованого підходу позитивно впливає на формування особистості учня й підвищує рівень виховної функції навчального процесу. Впровадження особистісно-зорієнтованої моделі навчання, сутнісними ознаками якої є здійснення навчального процесу на засадах індивідуалізації, створення умов для саморозвитку і самонавчання учнів, визначення та осмислення ними своїх потенційних можливостей і життєвих цілей, потребує глибокого усвідомлення педагогами необхідності побудови нової педагогічної системи, тому подальше вивчення даної тематики щодо впровадження диференційованого підходу у практику шляхом диференціювання дидактичного матеріалу, змісту завдань, часу виконання завдань на уроці, самостійної та домашньої роботи потребує більш глибшого впровадження в практику.

Список використаних джерел

1.Бутузов, И. Д. Дифференцированный подход к обучению учащихся на современном уроке : учеб. пособ. [Текст]. – Новгород, 1972. – 72 с. 2.Кузьміна, О. В. Диференційоване навчання в умовах групової форми навчальної діяльності учнів початкової школи: дис. ... канд. пед. наук : 13.00.09. [Текст] / О. В. Кузьміна. – Слов'янськ, 2001. – 215 с. 3.Сікорський, П. І. Теорія і методика диференційованого навчання : монографія [Текст] / П. І. Сікорський. – Львів : Вид-во «СПОЛОМ», 2000. – 421 с. 4.М.В. Антропова, Г.Г. Манке, Л.М. Кузнєцова, Г.В. Бородкіна. Диференційоване навчання: педагогічна та фізіолого-гігієнічна оцінка Наукові спільноти - 1992 - № 9-10 с.23 - 28. 5.Анастасова Л.П. та ін. Способи і прийоми контролю знань, умінь і навичок за курсом географії - М, 1986.

Ю. А. Мазуренко

ВИКОРИСТАННЯ ПРОФЕСІЙНО-КОМУНІКАТИВНИХ СИТУАЦІЙ У НАВЧАННІ ІНОЗЕМНОЇ МОВИ МАЙБУТНІХ АВІАЦІЙНИХ ІНЖЕНЕРІВ-МЕХАНІКІВ

Авіація є прогресивною, швидко змінюваною та інноваційною галуззю. Викладачі, що задіяні у освітньому процесі льотних навчальних закладів, мають постійно вдосконалюватися та встигати за науково-технічним процесом. Для технічних спеціальностей – це є природним, однак, для науково-педагогічного працівника гуманітарного напряму така тенденція є викликом та призводить до недостатньої практичної спрямованості дисципліни на майбутню професійну діяльність фахівця. Існують труднощі з наповненням змісту курсу для авіаційних фахівців

практичними кейсами, проблемними ситуаціями та прикладами. Особливо актуальним це є у закладах, де на практиці співпраця між кафедрами має більш формальний характер і не сприяє продуктивному діалогу. Саме тому творчі пошуки викладачів обмежені відсутністю знань з технічних профільних дисциплін та потребують комплексного підходу та задіяння потенціалу випускових кафедр для розробки професійно-комунікативних ситуацій.

Основи використання професійно-комунікативних ситуацій закладено у працях Л. Виготського, Б. Ломова, А. Леонтьєва, С. Рубінштейна, які наголошували на практичній спрямованості навчання та ролі діяльності у житті людини. Дослідник А. Вербицький [3] зазначає про потребу засвоєння абстрактних знань у предметній та соціальній площині майбутньої професійної діяльності спеціаліста. Про роль професійно орієнтованого та профільного змісту навчання іноземних мов у ЗВО наголошували дослідники О. Бернадська, О. Пометун, О. Тарнопольский, Л. Якубовська. О. Тарнопольський підкреслює, що в навчанні видів іншомовної мовленнєвої діяльності повинен бути пріоритет та домінування комунікативного підходу, «створюючи умови, які є максимально наближеними до реальних умов іншомовної мовленнєвої комунікації та моделюють їх» [6, с. 243].

У «Великому тлумачному словнику української мови» подане наступне визначення поняття «ситуація»: «це сукупність умов та обставин, що створюють певне становище, викликають ті чи інші взаємини людей» [2, с. 1127]. Під комунікативною ситуацією лінгвіст Ф. Бацевич розуміє «конкретну ситуацію спілкування, в яку входять партнери по комунікації і яка спонукає її учасників до міжособистісної інтеракції [1, с. 337]. О. Селіванова у розрізі теорії мовної комунікації наголошує, що комунікативна ситуація є складною нерівноважною синергетичною системою, що функціонує шляхом взаємодії її складників як окремих систем під впливом зовнішнього середовища [5, с. 39–40].

Про ефективність моделювання комунікативних ситуацій при формуванні готовності майбутніх авіаційних фахівців до професійної взаємодії йдеться у дослідженні А. Дранко [4]. У процесі педагогічного експерименту із застуванням методу моделювання комунікативних ситуацій одержано наступні результати: в експериментальній групі констатовано 54% курсантів з високим рівнем професійної взаємодії під час тренажерної підготовки у порівнянні з контрольною групою, у якій зафіксовано 35%.

Тематика професійно-комунікативних ситуацій для майбутніх авіаційних інженерів-механіків випливає з їх професійних обов’язків. Ми виокремили основні напрями для розробки професійно-комунікативних ситуацій: 1) комунікативний супровід технічних процесів обслуговування та ремонту систем літака; 2) комунікативна взаємодія з іншими службами підприємства з виробничих питань; 3) відрядження закордон в інші аеропорти з метою сервісного обслуговування і ремонту повітряного судна; 4) комунікація з приводу технічної документації англійською мовою та ведення й оформлення експлуатаційної документації.

Отже, впровадження педагогічної умови моделювання професійно-комунікативних ситуацій у процес навчання іноземної мови майбутніх авіаційних інженерів-механіків дозволить покращити процес оволодіння знаннями та уміннями професійної комунікації, підвищить мотивацію до спілкування та професійної діяльності, дозволить розвинути якості та навички професійної взаємодії.

Список використаних джерел

1.Бацевич Ф. С. Основи комунікативної лінгвістики. К. : Академія, 2004. 344 с. 2.Великий тлумачний словник української мови / [уклад. і голов. ред. В. Т. Бусел]. К.Ірпінь : ВТФ «Перун», 2003. 1440 с. 3.Вербицкий А.А. Активное обучение в высшей школе: контекстный поход: методическое

пособие. М.: Высш. шк., 1991. 207 с. 4.Дранко А. Моделювання комунікативних ситуацій при формуванні готовності майбутніх пілотів до професійної взаємодії. Вісник Національної академії Державної прикордонної служби України. 2016. Вип. 3. (Серія «Педагогіка»). URL: http://nbuv.gov.ua/UJRN/Vnadped_2016_3_7. 5.Селіванова О. О. Основи теорії мовної комунікації. Черкаси : Ю. Чабаненко, 2011. 350 с. 6.Тарнопольський О. Б. Методика навчання іншомовної мовленнєвої діяльності у вищому мовному закладі освіти. К.: Фірма «ІНКОС», 2006. 248 с.

N. O. Martynenko

OVERCOMING COMMUNICATIVE BARRIERS IN INTERCULTURAL INTERACTION OF FUTURE AVIATION SPECIALISTS

One of the main and principal ways to overcome intercultural barriers is to increase intercultural literacy and competence. The presence of barriers in intercultural communication is a stimulus for the development of intercultural competence, as it puts a person in front of the need to acquire new knowledge about another culture, improve their own communication skills, etc. When a participant in intercultural communication is competent enough, most intercultural barriers, such as differences in the languages of partners, the influence of prejudices and stereotypes, and misinterpretation of the non-verbal actions of communication partners, disappear by itself.

Many domestic and foreign scholars pay much attention to the problems of overcoming barriers in intercultural communication, such as A. Andreev, F. Batsevich, K. Levi-Stross, O. Leontiev, V. Moskalenko, E. Sepir, L. White.

Training foreign language communication of future aviation specialists should include communicative, interactive and perceptual aspects, which is the perception and understanding of a foreign language communication partner who is a representative of a different culture. Students must master the norms of speech, social, cultural behavior of an interlocutor who is a representative of a different culture. At the same time, it is necessary to focus not only on the assimilation of theoretical knowledge, but also on the ability to practically use it in communication in English. Ignoring the peculiarities of the culture of a foreign language interlocutor entails difficulties in interpersonal perception and complicates foreign language communication. Effective foreign language communication of students is provided by a certain level of special knowledge on intercultural perception of each other. First of all, this presupposes possession of verbal sociocultural knowledge, such as knowledge of speech norms, rules of behavior and etiquette characteristic of a certain culture and situations of foreign language communication, as well as non-verbal sociocultural knowledge (non-verbal norms-gestures, facial expressions are characteristic of a given culture and situation of a foreign language communication).

Further, we propose to consider some types of communication barriers that characterize the problems in intercultural interaction that future professionals may encounter. Interaction barriers are associated with the process of interaction of communication partners and are characterized by dissatisfaction with the behavior of the communication partner [1].

The motivational barrier most often arises if the partners have different motives for making contact. These types of barriers are found everywhere from family life to business relationships: their main distinguishing feature is their multidirectional goals. In order to prevent this from happening, the right action will be to reveal your own motives in time. If this fails, the joint activity is doomed to failure. An incompetence barrier occurs when a communication partner experiences negative emotions towards his communication partner due to his incompetence. An ethical barrier arises when communication partners have different moral attitudes. Barriers to sociocultural differences – among them are social, political, religious, which are associated with different levels of subjects of interaction [2].

A relationship barrier manifests itself when negative feelings and emotions interfere with the communication of partners. Emotional barriers are associated with intense positive or negative emotions during communication. Positive emotions include admiration, delight, joy, pleasure, sympathy, gratitude, etc. Negative emotions are anger, rage, contempt, fear, annoyance, anger, confusion, shame, guilt, etc. [1].

In modern conditions, the importance of developing the idea of intercultural education and its central component is increasing the level of social and cultural competence in the educational environment. At the same time, some aspects of this issue remain insufficiently studied. In the course of the research, we tried to analyze the relevance of the problem of the emergence of communication barriers in intercultural interaction, identified the main types of intercultural barriers and, in the future research we are planning guidelines of recommendations for overcoming barriers in intercultural interaction in the student environment.

References

1. Chernova G. R., Slotina T. V. Psychology of communication: a manual. SPB: Peter, 2012. 240 p. 2. Subbotina L. Yu., Chikhachev M. V. Ineffectiveness of communication with deformation of communicative competence. Yaroslavl. Pedagogical Bulletin, No. 3. 2015.

А. А. Мєлка

ПРОБЛЕМИ ВИЩОЇ ОСВІТИ У XXI СТОЛІТТІ

«Освіта є одним з головних чинників зростання якості людського капіталу, генератором нових ідей, запорукою динамічного розвитку економіки і суспільства в цілому. Щоб українська освіта по-справжньому ефективно виконувала ці важливі завдання, необхідне її оновлення з урахуванням актуальних світових тенденцій розвитку освіти в широкому соціально-економічному контексті» [1].

Спочатку освіта та ідеали, які вона втілювала, прагнули створити «ідеальне» громадянство. Пізніше мета перейшла до забезпечення належної підготовки громадян, а нещодавно вона знову перейшла до пробудження критичного духу.

Сьогодні ідеал - це креативність: здатність до навчання та готовність протягом усього життя стикатися з новими речами та відповідно змінювати вивчені очікування; не може бути навчання без повторного навчання, без того перегляду, який потрібно провести, коли ми усвідомлюємо слабкість того, що ми думали, що знаємо. У суспільстві знань освіта - це здатність до творчості в умовах особливої невизначеності, здатність належним чином управляти когнітивним дисонансом, що породжує нашу нездатність зрозуміти реальність [2]. Тому у світі ліквідної сучасності, ми повинні відійти від епізодичної освіти та до навчання протягом усього життя. Це тягне за собою подолання опору, керованого безпекою: стовпів, до яких ми чіпляємось, бо вони надають нам відчуття безпеки: помилка у світі, наповненому невпевненістю та швидкоплинною вагомістю.

У певному сенсі освіта повинна призводити до розширення можливостей: завдяки освіті люди мають набувати здатності приймати рішення та ефективно діяти відповідно до цих рішень, а це, у свою чергу, тягне за собою можливість впливати на правила гри за допомогою будь-якого з доступних варіантів. Отже, освіта полягає у розвитку не лише особистих, а й соціальних якостей; це розвиток соціальної совісті: усвідомлення того, як працює суспільство, знання про те, як воно структуровано, та відчуття особистої активності, яка дозволяє діяти. Однак це відомство одночасно обмежує наше втручання і робить необхідним вирішення нашої особистої міри дії. По суті, це відкриває діалог між особистим та колективним, між спільними та індивідуальними інтересами, між правами та обов'язками.

Виклики, з якими стикаються вищі навчальні заклади:

1. Зміни в університетах як в установах, так і на рівні внутрішньої організації. Ці зміни мають бути спрямовані на вдосконалення управління ресурсами (людськими, економічними тощо) та реструктуризацію для вдосконалення внутрішньої демократії. Університети повинні продовжувати свою місію з виховання, навчання та проведення досліджень за допомогою підходу, що характеризується етикою, автономією, відповідальністю та передбаченням.

2. Зміни у створенні знань. Слід застосовувати міждисциплінарний та міждисциплінарний підходи та досліджувати ненаукові форми знань.

3. Зміни в освітній моделі. Слід інтегрувати нові підходи до навчання, які дозволяють розвивати критичне та творче мислення. Слід визначити компетенції, загальні для всіх випускників вищих навчальних закладів, та визначити відповідні очікування. У суспільстві знань вища освіта повинна перетворити нас із дезорієнтованих снарядів на керовані ракети: ракети, здатні змінювати напрямок у польоті, пристосовуватися до змінних обставин і постійно коригувати курс [3]. Ідея полягає в тому, щоб навчити людей швидко вчитися, коли вони рухаються, з можливістю змінити свою думку і навіть відмовитись від попередніх рішень, якщо це необхідно, без надмірних роздумів і жалю. Викладання та навчання має бути більш активним, пов'язаним із реальним життям та розробленим з урахуванням студентів та їх унікальних якостей.

Зміни, спрямовані на використання потенціалу інформаційно-комунікаційних технологій у створенні та розповсюдженні знань.

Зміни щодо соціальної відповідальності та передачі знань. Робота вищих навчальних закладів повинна бути актуальною. Те, що вони роблять, і те, що від них очікують, слід розглядати як служіння суспільству; їх дослідження повинні передбачати соціальні потреби; а продукти їхніх досліджень повинні ефективно ділитися з суспільством за допомогою відповідних механізмів передачі знань.

Підсумуючи, можна сформувати рекомендації щодо модернізації системи вищої освіти: 1.Підвищення ефективної взаємодії між вищими навчальними закладами, бізнесом, центрами зайнятості та органами статистики з метою подальшого працевлаштування випускників та створення інформаційноаналітичної бази для аналізу стану й тенденцій кадрового забезпечення на ринку праці. 2. Модернізація вищої, зокрема університетської освіти в Україні має базуватися на найкращих зарубіжних зразках освітніх систем, з урахуванням національного досвіду.

Список використаних джерел

1.Куценко В. Соціально-економічна модифікація в контексті побудови соціальної держави в Україні // Економіка України. 2004. №11. С. 77–85. 2.Молодь України: від освіти до праці / за ред. С. Оксамитної. К.: ВПЦ НаУКМА, 2010. С.18. 3.Пасинок В. Проблеми сучасної освіти: збірник науково-методичних праць/ уклад. В. Г. Пасинок, Т. О. Маркова. Харків: ХНУ імені В. Н. Каразіна, 2019. Вип. 10. 192 с.

О. В. Похілько, Н. Сапарова

РОЗВИТОК ВИЩОЇ ПЕДАГОГІЧНОЇ ОСВІТИ В КРАЇНАХ ЦЕНТРАЛЬНОЇ АЗІЇ ЯК НАУКОВА ПРОБЛЕМА

Розвиток вищої педагогічної освіти є однією з найбільш актуальних проблем будь-якої країни світу, одним із визначальних факторів розбудови громадянського суспільства, що спонукає дослідників до вивчення національних та світових традицій.

У межах сучасного українського наукового дискурсу компаративний напрям

є досить затребуваним, проте пануючою є орієнтація на дослідження здобутків у сфері освіти країн Західної Європи та Америки (М. Костецька, Д. Кучеренко, О. Мартинюк, О. Огієнко, А. Сбруєва, Г. Хоружий, О. Шапран та ін.), натомість досягнення країн Азії, особливо в підготовці педагогічних кадрів, залишаються малодосліджуваними.

Мета розвідки полягає в окресленні стану наукової розробленості проблеми розвитку вищої педагогічної освіти в країнах Центральної Азії.

Вважаємо за доцільне здійснити аналіз сучасних наукових розвідок щодо розвитку освіти в країнах центральноазійського регіону (Казахстан, Киргистан, Таджикистан, Туркменістан, Узбекистан), розподіливши їх відповідно до регіонального підходу на наступні групи: українська історіографія (праці українських авторів), аутентична історіографія (праці представників країн центральноазійського регіону) та зарубіжна історіографія (праці представників інших країн світу). Водночас проблемно-пошуковий підхід дозволяє виокремити у кожній з означених історіографічних груп декілька рівнів: поліаспектні дослідження проблеми розвитку вищої освіти в країнах Центральної Азії та розвідки, присвячені проблемі розвитку вищої педагогічної освіти в означеному регіоні.

Так, у межах української історіографії проблема розвитку вищої педагогічної освіти у країнах центральноазійського регіону жодного разу не стала предметом окремого розгляду. Фрагментарні відомості щодо досліджуваного феномену знаходимо у працях К.Вітмана (щодо етнонаціональної політики постсоціалістичних країн, зокрема Казахстану, Туркменістану, Узбекистану, Таджикистану), А.Василенко і Т.Туркота (щодо порівняльної характеристики вищої екологічної освіти в Україні та країнах Центральної Азії), Ю.Мателешко (щодо співпраці з Туркменістаном у сфері науки та освіти). Можемо констатувати, що серед країн Центральної Азії найбільш вивченою є Республіка Казахстан: О.Карпенко виокремлював перспективи розвитку освітньої галузі [1]; М.Муравйов акцентувався на викликах перед галуззю вищої освіти в контексті приєднання до Болонського процесу [3]; сферою інтересів О.Жабенка стала підготовка наукових і науково-педагогічних кадрів [2].

Закономірно значно більшою відповідністю окресленій проблематиці вирізняються праці представників країн центральноазійського регіону, зокрема на рівні дисертаційних досліджень з педагогічних (А.Ажибаєва, С. Базарова, І. Болджурова, І. Гуломов, А. Наврасов, Х. Раджабов, С. Рахімов, Ф. Рискулуєва, М. Сайдулаєва, А. Сманова, Ч. Омурканова, М. Фозілова, Х. Шомурадов та ін.), політичних (А. Абдрашов та ін.), історичних (Т. Черноус та ін.), економічних (Б. Єсеналієва та ін.) наук, написані на основі ґрунтовної та автентичної джерельної бази. Особливості підготовки педагогічних кадрів в окресленому регіоні стали предметом уваги С. Абільдіної, Е. Абішевої, Н. Анарбек, Б. Ескендірова, Г. Жолтаєвої, М. Мальтекбасова, Г. Нуркабекової, Ж. Сарсекеєвої (Казахстан), Р.Бєлявіна, Е.Супатаєва, Г.Штайнер-Хамсі (Киргизстан), Г. Курбонова (Таджикистан), Х.Халмамєдова (Туркменістан), А.Калдибекової, З.Жабборової (Узбекистан) та ін.

Дослідники країн Західної Європи та Америки долучаються до вивчення проблеми розвитку вищої, зокрема педагогічної, освіти на теренах центральноазійського регіону. Розвідки окресленої історіографічної групи виконані здебільшого у межах виконання міжнародних проектів на замовлення таких організацій, як: Європейська економічна комісія ООН (UNECE), Європейська навчальна фундація (European Training Foundation), Міжнародний Вишеградський фонд (Visegrad Fund), Організація економічного співробітництва та розвитку (OECD), Світовий банк (The World Bank), Фонд ООН у галузі народонаселення (UNFPA) та ін. Про-

грами «Темпус» (Tempus) та Еразмус+ (Erasmus+) також розширюють можливості зарубіжних дослідників щодо вивчення особливостей розвитку країн Центральної Азії, зокрема у сфері підготовки педагогічних кадрів. Проте більшість означених праць, попри свою ґрунтовність, присвячено досить вузькій проблематиці, як-то інновації в науці та освіті, модернізація вищої освіти, підготовка кваліфікованих кадрів для промисловості, вплив реформ на умови праці вчителів, раціональне використання шкільних ресурсів, перепони для доступу і отримання повної вищої освіти, підвищення кваліфікації вчителів з питань репродуктивного здоров'я та гендеру тощо.

Таким чином, розвиток вищої педагогічної освіти в країнах Центральної Азії є малодослідженою проблемою на рівні українського наукового дискурсу, що лише спонукає до її поглибленого вивчення.

Список використаних джерел

1.Карпенко О. В. Перспективи розвитку освітньої галузі Республіки Казахстан: нормативно-правові актив та державно-управлінські рішення. Педагогіка і психологія. 2011. № 1. С. 125–142. 2.Жабенко О. В. Дослідницька підготовка науково-педагогічних працівників у зарубіжних країнах. Концепція та методологія реалізації науково-дослідницької діяльності суб'єктів навчально-виховного процесу університетів : монографія / за ред. О. Г. Ярошенко. Київ : Інститут вищої освіти НАПН України, 2016. С. 99–122. 3.Муравйов М. Приєднання Казахстану до Болонського процесу: нові виклики для вищої освіти. Університетська освіта. 2012. № 2. С. 13–17.

В. В. Романчук

РОЛЬ ГРОМАДЯНСЬКОГО СУСПІЛЬСТВА У РОЗВИТКУ ВИЩОЇ ОСВІТИ

Громадянське суспільство активно впливає на освітню діяльність вищих навчальних закладів на міжнародному, державному рівні і навіть на рівні окремо взятого регіону. На міжнародному рівні у сфері освіти діють міжнародні організації (ЮНЕСКО, ОЕСР), групи (Міжнародна мережа органів забезпечення якості у вищій освіті), профільовані професійні та консультаційні організації (Міжнародна спілка транснаціональної освіти). Вони освітніми провайдерами стандартів глобальної, наднаціональної освітньої політики [4].

Одним з основоположних завдань громадянського суспільства є формування активного, свідомого, відповідального громадянина своєї держави, який би володів набором громадських чеснот, виконував би свої обов'язки, міг відстоювати і захищати свої права тощо. За великим рахунком, саме територіальна громада є замовником та споживачем освітніх послуг. На рівні регіону важливим є пояснення, узагальнення та розповсюдження ідей та практики громадянського суспільства.

На сучасному етапі громадянське суспільство на регіональному рівні має ряд дієвих інструментів: 1) матеріально-технічні, фінансові, кадрові ресурси установ територіальної громади; 2) участь у підготовці нормативно-правових документів щодо надання освітніх послуг; 3) участь у громадських слуханнях щодо проблем освіти та ухвалення рішень щодо освітньої галузі на рівні регіону; 4) контроль якості освітніх послуг через формування незалежних рейтингів вищих навчальних закладів тощо, що може вплинути на вибір споживачем освітніх послуг певного навчального закладу; 5) вплив на обрання кандидатів на посади керівників вищих навчальних закладів регіону; 6) співпрацювати з вишами у різноманітних проектах щодо просування цінностей громадянського суспільства серед молоді та студентства; 7) залучення до роботи у організаціях громадянського суспільства студентів

з метою формування політично і активно свідомої молоді, яка переймається проблемами національного відродження, демократизації суспільства тощо; 8) співпраця на рівні окремого навчального закладу щодо впровадження в освітній процес навчальних дисциплін, які формують соціально-активну позицію студентства у різних напрямах розвитку громадянського суспільства; 9) пропозиція бази практик; 10) допомога у відстоюванні інтересів студентства та професорсько-викладацького складу через популяризацію інформації про їхні взаємні права.

В Україні діє ряд громадських організацій на місцевому рівні у співпраці з міжнародними інституціями у сфері сприяння і розвитку громадського суспільства. Зокрема ГО «Центр сприяння і розвитку програм та проектів ЮНЕСКО у Львівській області» сприяє поширенню співпраці українських вишів (Університет «Львівський Ставропігіон») з партнерськими ВНЗ за кордоном(Польща, Італія, Латвія, Литва та ін.) [3].

В регіонах оранізовуються різноманітні заходи. Наприклад, спільно з Координатором проектів ОБСЄ, Секретаріатом Кабінету Міністрів проводяться регіональні семінари для обговорення проблемних питань та механізмів взаємодії між органами виконавчої влади та громадянським суспільством [1].

Інститути громадянського суспільства в пливають і на прийняття стратегічних рішень на загальнодержавному рівні. Так, зокрема ще у 2005 році Колегія Міністерства освіти і науки України прийняла рішення «Вища освіта і наука - найважливіші сфери відповідальності громадянського суспільства та основа інноваційного розвитку», в якому визначено завдання розвитку вищої освіти та шляхи їх реалізації [2].

Отже, громадянське суспільство сьогодні – це активний замовник освітніх послуг, їх споживач, який хоче отримати якісно підготовлених громадян країни, соціально активних, спроможних відстоювати власні права і виконувати покладені на них суспільством і законом обов’язки.

Список використаних джерел

1.В м. Дніпро відбувся семінар з розвитку громадянського суспільства. URL: https://dn.gov.ua/ua/news/v-m-dnipro-vidbuvsya-seminar-z-rozvytku-gromadyanskogo-suspilstva. 2.Вища освіта і наука - найважливіші сфери відповідальності громадянського суспільства та основа інноваційного розвитку. Рішення Колегії Міністерства освіти і науки України від 24.04.2005. URL: https://zakon.rada.gov.ua/rada/show/v_2-4290-05#Text. 3.ГО «Центр сприяння і розвитку програм та проектів ЮНЕСКО у Львівській області». URL: https://www.prostir.ua/?organization=hromadska-orhanizatsiya-tsentr-spryyannya-i-rozvytku-prohram-ta-proektiv-yunesko-u-lvivskij-oblasti. 4.Михайліченко М. Громадянське суспільство як споживач університетських освітніх послуг // Нова парадигма. 2017. Вип. 131. С. 33-45. URL: http://nbuv.gov.ua/UJRN/Nopa_2017_131_6.

Науковий керівник: кандидат історичних наук, доцент кафедри міжнародних відносин Дніпровського національного університету імені Олеся Гончара Н. М. Микитчук

І. Г. Сивицька

ФОРМУВАННЯ ІНФОРМАЦІЙНО-АНАЛІТИЧНОЇ КОМПЕТЕНЦІЇ В УМОВАХ ЦИФРОВІЗАЦІЇ ЕКОНОМІКИ

Сучасний етап розвитку міжнародної й національної економік характеризується значним поширенням результатів четвертої промислової революції, переходом до інформаційного суспільства та посиленням цифровізації во всіх сферах життя. Згідно з оцінками експертів, частка цифрової економіки у ВВП найбільших

країн світу у 2030 досягне 50–60% [3]. Розвиток цифрової економіки є передумовою інтеграції Україні до єдиного цифрового ринку ЄС.

Цифрові технології докорінно змінюють не тільки бізнес-процеси і управлінські моделі, а й цілі галузі економіки й суспільство в цілому. В жовтні 2020 року Всесвітній економічний форум (WEF) опублікував звіт «Майбутнє робочих місць 2020», в якому експерти прогнозують новий розподіл праці між людьми та автоматизованими системами, який призведе до ліквідації 85 мільйонів робочих місць в 15 галузях та появі 97 мільйонів нових ролей, перш за все, у секторі створення штучного інтелекту і контенту [2]. 50% усіх працівників потребуватимуть перекваліфікації, а в ТОП-10 навичок, які будуть потрібні для роботи через 5 років на першому місці опинилася навичка аналітичного мислення та інноваційність.

Суттєвий вплив цифровізації на формування і реалізацію людського капіталу актуалізує проблему відповідності системи вищої освіти новим глобальним і національним викликам, перш за все, з точки зору забезпечення розвитку та формування сучасних аналітичних та цифрових компетенцій. Це потребує зміни вимог до організації навчального процесу, оновлення змісту освіти, пошуку інноваційних форм і методів навчання, визначення умов, що сприяють ефективності формування необхідних компетенцій та готовності до професійної діяльності в нових умовах.

На сьогодні існує кілька підходів щодо класифікації цифрових навичок і знань, необхідних для майбутнього [5]. Так, Європейською спільнотою проведено роботу щодо формування рамки цифрової компетентності для громадян (DigComp), для педагогів (DigCompEdu), для освітніх організацій (DigCompOrg) та для споживачів (DigCompConsumers). Приєднання рамки до системи Europass дає можливість оцінювати власну цифрову компетентність і наводити результати цієї оцінки [1].

Відзначене створює потенціал для цифрової трансформації вітчизняної системи освіти та навчання. Так, в роботі [4] запропоновано проект Рамки цифрових компетентностей для громадян України (DigComp UA for Citizens), в основу якої покладено концептуальну еталонну модель DigComp 2.0 та оновлений європейський фреймворк DigComp 2.1, які адаптовані до національних, культурних, освітніх та економічних особливості України. DigComp UA for Citizens включає 4 виміри, 24 компетентності та 6 рівнів оволодіння кожною компетенцією.

Особливого значення для формування цифрових компетенцій набуває вміння аналізувати, порівнювати, тлумачити та критично оцінювати дані, інформацію та цифровий контент, оцінювати достовірність і надійність джерел даних та інформації. Тобто можна стверджувати, що базою для формування цифрових компетенцій є розвинені навички інформаційно-аналітичної діяльності.

Інформаційно-аналітичну компетенцію необхідно розглядати як метапредметну компетенцію, рівень сформованості якої відображає комплекс ключових навичок в розумових, пошукових, логічних, дослідницьких та творчих процесах, базових знань в різних дисциплінах, професійних та особистих якостей, норм та цінностей, які сприяють ефективному виконанню поставлених аналітичних завдань. Отже, структурно інформаційно-аналітична компетенція представлена в цілісній єдності когнітивно-діяльнісних, мотиваційно-цільових та рефлексивно-оціночних компонентів.

В освітньому процесі розвиток інформаційно-аналітичної компетенції є результатом поетапного оволодіння здобувачами освіти окремими операціями та алгоритмами інформаційно-аналітичної діяльності. Базою для формування такої

компетенції має стати систематичне використання в освітньому процесі комплексу сучасних педагогічних технологій (дослідницької, проектної, інформаційно-комунікаційної). Це передбачає створення в рамках освітньої програми підготовки здобувачів вищої освіти моделі формування аналітично-інформаційної компетенції на базі принципів послідовності, системності та доступності в єдності змістовного та інструментального аспектів. Одним із найважливіших елементів такої моделі має стати система критеріїв оцінки рівня сформованості інформаційно-аналітичної компетенції.

Впровадження моделі формування інформаційно-аналітичної компетенції передбачає створення певних умов, серед яких першочергового значення набувають використання практико-орієнованих завдань, що потребують нових засобів діяльності аналітичного характеру та сприяють накопиченню відповідного досвіду із застосуванням інформаційних технологій, забезпечення здобувачів вищої освіти необхідними знаннями, навичками та засобами, урахування міжпредметних зв'язків у навчальному процесі та створення відповідного мотиваційного середовища.

Список використаних джерел

1.Europass – інструмент для оцінювання цифрової компетентності. URL: https://ec.europa.eu/jrc/en/digcomp/digital-competence-framework (дата звернення: 06.03.2021). 2.The Future of Jobs Report 2020. URL: https://www.weforum.org/reports/the-future-of-jobs-report-2020/in-full/executive-summary (дата звернення: 06.03.2021). 3.Доповідь Українського інституту майбутнього «Україна 2030Е – країна з розвинутою цифровою економікою». URL: https://strategy.uifuture.org/kraina-z-rozvinutoyu-cifrovoyu-ekonomikoyu.html (дата звернення: 06.03.2021). 4.Рамка цифрових компетентностей для громадян України (DigComp UA for Citizens) (проект). URL: http://fit.univ.kiev.ua/wp-content/uploads/2020/07/DigComp-Framework-UA-for-Citizens.pdf (дата звернення: 06.03.2021). 5.Цифрові компетенції як умова формування якості людського капіталу : аналіт. зап. / [В. С. Куйбіда, О. М. Петроє, Л. І. Федулова, Г. О. Андрощук]. Київ : НАДУ, 2019. – 28 с. URL: http://academy.gov.ua/pages/dop/198/files/90a7d5c8-d10a-4f8f-8987-4d1077fdc8f6.pdf (дата звернення: 06.03.2021).

А. В. Савич

РЕАЛИЗАЦИЯ НАЦИОНАЛЬНОЙ ИДЕИ В ПРОЦЕССЕ ГУМАНИТАРНОЙ ПОДГОТОВКИ СТУДЕНТОВ СКВОЗЬ ПРИЗМУ ФОРМИРОВАНИЯ ИСТОРИКО-ЭКОЛОГИЧЕСКОЙ СРЕДЫ НА СОВРЕМЕННОМ ЭТАПЕ

Реализация национальной идеи сквозь призму формирования историко-экономической среды на современном этапе. Украина провозглашена демократическим и национальным государством. Однако, из-за отсутствия благоприятных социальных, духовных и культурных условий развития сохраняется глубокая пропасть между реальностью и теми заданиями, которые ставит время. Кроме того, признаком национально-культурной ситуацией является отсутствие у граждан чувства собственной причастности к общественным процессам.

Национальная идея – это духовная концепция национального сознания, понимания народом смысла своего существования, это концентрированное выражение стратегической цели, главных приоритетов на ближайшее будущее. Без таких идей движение государства становится многоцелевым, более того – бесцельным, непонятным для чего и куда идти. Реализация национальной идеи осуществляется сквозь призму активизации интеллектуального, духовного потенциала общества.

Понимание этого дает находить эффективные пути и методы формирования интеллигентной личности специалиста, которая способна реализовать свой твор-

ческий потенциал во всех сферах жизнедеятельности. Реалии жизни явно демонстрируют несоответствие специально-профессиональной и социально-моральной общекультурной подготовки студентов как будущих специалистов. После получения диплома или должности человек становится интеллигентным по своей сути и способу жизни, поскольку именно интеллигенция является инициатором идей, творчества, развития и перспективы. Образование и воспитание в вузе призвано отображать высокую цель творческой личности, которая способна воспринимать инновационные процессы в обществе, использовать новые технологии и которой присуща высокая профессиональная культура. Через сложные противоречивые процессы в XXI столетии человечество прокладывает свой путь к целостности, развитым формам цивилизации. Это выражается в повороте общества к человеку, раскрытии его индивидуальности, развитии личности, удовлетворении ее нужд, интересов и потребностей.

Такой поворот обуславливается как неотложными внутренними потребностями государств (например, задачами выхода из экономического и социокультурного кризисов), так и обостряющимися глобальными общепланетарными проблемами (угроза термоядерного конфликта, экологические катастрофы, увеличивающееся отставание развивающихся стран от развитых и т.п.), грозящими гибелью самому человеческому роду и требующими незамедлительного конструктивного взаимодействия стран и наций в масштабах всей планеты. Поступательное же цивилизованное развитие человечества требует, чтобы новые поколения людей поднимались на новый, более высокий уровень знаний, профессиональный компетентности и социальной активности. Инженерное образование на современном этапе наряду с фундаментальными знаниями по избранной специальности должно содержать также знания по так называемым «человеческим» дисциплинам. Инженер – это профессия социотехническая: 50% его работы приходится на технику, 50% – на взаимодействие с другими моделями. Поэтому социокультурная составляющая инженера включает в себя понимание и учет закономерностей и особенностей функционирования человека в социуме. Исходя из этого, немаловажно понимать какие характеристики социума носят актуальный индекс, глобальны по степени и как на практике освоить потенциал образования с их участием. В этой связи актуален экологический индекс, который формируется экологическим сознанием инженера.

Становление экологического сознания характеризуется такими признаками, как глобальность, переосмысление всех основных мировоззренческих вопросов и проблем, опора на науку, соединение науки с гуманистическими ценностями, способность подняться над своими интересами ради интересов более широких общественных слоев, стремление действовать во имя сохранения природы, спасения жизни на планете. Проблема взаимоотношения общества и природы есть глобальная общечеловеческая проблема, поэтому без новой системы взглядов на мир и место человека в нем будущие поколения, как биологический вид, обречены на физическое и духовное уничтожение. Решение экологических и социальных проблем как глобального, так и регионального характера возможно только при условии создания типа экологической культуры, экологизации образования в соответствии с актуальными нуждами личности и гражданского общества.

Реализация профессиональной деятельности инженера происходит в определенной социальной среде. Степень положительного или отрицательного влияния его деятельности на среду зависит от того, насколько она благополучно по своим составляющим и на сколько высок уровень социального самосознания человека. Эта проблема наглядно проявляется в широком смысле – во взаимоотношении

человека и природы, в узком – инженера и окружающей его среды региона.

Становление экологического сознания идет по четырем направлениям: научному, экономическому, культурному (выражается в желании сохранить природу как часть культурного наследия) и политическому (создание условий для гармоничного существования человека). Функции экосознания реализуются в экологическом образовании или придают образованию экологический индекс. Потребности общества формируют приоритетность проблемы экологизации инженерного образования через изменение расстановки акцента с разработки методов защиты техники и оборудования на разработку самих экологически чистых технологий.

Решение проблем экологии в современную эпоху приобретает все большее значение. Взаимоотношения общества и природы носят сложный и противоречивый характер.

Список использованных источников

1. Агацези Э. Моральное измерение науки и техники. – М., 1998.-264 с. 2. Культурология. XX век. Энциклопедия. Т.1. – СПб.: Университетская книга; ООО «Алетейя», 1998. – 447 с. 3. Линевич С.Н., Капник В.Т., Богасян А.Т. Введение в экологию. Экологическая безопасность России. Экологическое образование: Учеб. Пособие / Юж. Рос. гос. техн. ун-т (НПИ). – Ростов н/Д: ООО «Терра», 2000. – 305 с. 4. Мамардашвили М.К. Как я понимаю философию. 2-е издание, измененное и дополненное. Составление и общ. редакция Ю.П.Сенокосова. – М., Издательская группа «Прогресс» «Культура», 1991.- 368 с. 5. Шаповалов В.А. Высшее образование в социокультурном контексте. – М., 1996. – 128 с. 6. Шибко В.Я. Екологія і політика. – К.: Либідь, 1991. – 136 с.

D. I. Symonenko

MODERNIZATION OF THE HIGHER EDUCATION SYSTEM OF UKRAINE: PROBLEMS OF BOLOGNA PROCESS IMPLEMENTATION

Globalization and European integration determine the latest trends in education. The Bologna Process aims to increase the competitive ability of European higher education and science in general, to increase its role in social changes [1]. Ukraine joined the Bologna Process in May 2005 and committed itself to making appropriate changes to the national education system and working on setting priorities in the process of creating a single European higher education area [3].

Over the years of the single European educational space, it has become clear that the Bologna Process is first and foremost a process that is developing and implemented according to the relevant laws.

The establishment of «European standards» of lists of areas and specialties, according to many leading employees of higher education, has caused considerable damage to Ukrainian higher education [2].

The introduction of the credit system determines the credit-module organization of the educational process. It is based on a combination of modular learning technologies and credit educational units (credits). The system does not provide a mandatory semester exam for all students. During the semester, students take several modular tests, and their knowledge is assessed on a 100-point scale. But this system provides most of the material for self-studying, so it focuses on hard-working, knowledge-seeking students and creates competition between them, which is known as to contribution of progress [4]. Regarding the difficulties of implementing a credit-module system, it should be noted that not all teachers approve of it, because the strain on everyone increases several times. These are new work programs, tests, and constant checking of control works, regular summarizing of work of each of students, regular control. The level of

wages of education workers is extremely low, and the increased workload is not taken into account. Therefore, each teacher is trying to simply adjust the old curriculum to the new standards, firstly, due to incomplete understanding of the essence of these changes, and secondly, due to the lack of incentive to spend more time and effort. Since the modular controls take away, the time allotted for the presentation of the material, the teacher does not always have time to subtract all the necessary lessons.

In conclusion, the whole educational system should be reformed at once, because it is known that the school almost does not bring up any independent goal-setting, cognitive methodology and motivation, or awareness of the value of science and wisdom as such. Therefore, the ideas of the Bologna system should be laid in the early grades of school. It is there that it is necessary to begin to teach children to independent cognitive-comprehensible activity, to interest them in learning, to give them motives relevant to them. The Bologna Process, in its original form, is a positive phenomenon, but its Ukrainian counterpart does not quite correspond to its original source. Innovative higher education systems need further implementation of sound institutional reforms. Until economic and socio-political issues are resolved in Ukraine, the Bologna system is unlikely to be implemented. When changing the old for the new, one should be clearly understood the advantages of the first over the second.

References

1. Bologna Declaration (1999). Retrieved from http://www.ond.vlaanderen.be/hogeronderwijs/bologna/documents/ MDC/BOLOGNA_DECLARATION1.pdf (access 1.07.2015). 2. . Bologna Process. Ukraine national reports 2005, 2007, 2009, 2012. Retrieved from http://www.ehea.info/article-details.aspx?ArticleId=86 (access 1.08.2015). 3. Law of Ukraine «On Higher Education» (2014). Retrieved from http://www.erasmusplus.org.ua/2014-05-30-14-56-19/prezentatsii/category/3-materialy-natsionalnoi-komandy-ekspertiv-shchodozaprovadzhennia-instrumentiv-bolonskoho-protsesu.html (access 1.07.2015). 4. Standards and Guidelines for Quality Assurance in the European Higher Education Area. Retrieved from https://www.eqar.eu/fileadmin/documents/e4/ESG__draft_endoresed_by_BFUG.pdf (access 1.08.2015).

Scientific supervision: Associate Professor P.G.Petrov

Л. В. Смакова, А. В. Єфімова

РОЛЬ ГРАНТОВИХ ПРОЄКТІВ У РОЗВИТКУ МИСТЕЦЬКОЇ ОСВІТИ ТА ПРОМОЦІЇ ЗВО (НА ПРИКЛАДІ ДІЯЛЬНОСТІ ЛЬВІВСЬКОЇ НАЦІОНАЛЬНОЇ АКАДЕМІЇ МИСТЕЦТВ У 2018-2020 рр.)

На сучасному етапі вища освіта зазнає суттєвих трансформацій. Забезпечення відкритості, прозорості та насамперед якості освітнього процесу, дотримання акредитаційних та ліцензійних вимог, автономізація ЗВО зумовлює нові виклики, що особливо стосуються мистецької освіти. Зокрема, для закладів вищої освіти, що проводять підготовку фахівців у галузі 02 «культура і мистецтво» сьогодні важливо не лише надавати освітні послуги, а й провадити активну діяльність у напрямку залучення додаткових коштів та реалізації актуальних суспільно-важливих проєктів, що демонструватимуть провідне місце таких інституцій як таких, що задають вектор культурно-мистецького процесу в цілому.

Активна грантова історія Львівської національної академії мистецтв розпочалася лише декілька років тому, проте її якісні позитивні результати є очевидними. У жовтні 2018 року ЛНАМ спільно з Університетом Кардіфа (Уельс, Велика Британія) (англ. Cardiff School of Arts and Design) та агенцією економічного розвитку PPV Knowledge Networks (м. Львів) перемогла у грантовому конкурсі від Британської Ради «Creative Spark: програма підтримки підприємництва у системі

освіти» [1]. Цей 5-річний проєкт спрямований на налагодження ефективної взаємодії між бізнесом та освітніми установами. Зокрема зініційоване створення Львівського дизайнерського партнерства (Lviv Design Partnership) та розроблено концепцію креативного хабу для розвитку креативного підприємництва. Найбільш активно до реалізації проєкту залучена кафедра графічного дизайну ЛНАМ, проте організатори стверджують про майбутнє поширення напрацьованих моделей на всі освітні програми навчального закладу.

Однак, найбільш репрезентативною інституцією, яка вже протягом декількох років надає відкриті можливості для реалізації проєктів, в тому числі і освітнього скерування є Український культурний фонд. Це державна організація, за підтримки якої на базі ЛНАМ було успішно реалізовано низку проєктів. Так з 5 по 14 жовтня 2019 року відбувся 11-ий Міжнародний симпозіум гутного скла у Львові – найтриваліший у світі захід художників-склярів, який налічує 30-літню історію й проводиться кожні 3 роки. 50 митців із 20 країн світу протягом 10 днів працювали пліч-о-пліч із представниками кафедри художнього скла ЛНАМ [2]. Молоде покоління художників-склярів мало змогу не просто поспілкуватися із видатними професіоналами, а й побачити їх за роботою. У рамках заходу була реалізована багатовекторна освітня програма, яка зіграла важливу роль у популяризації мистецької освіти у цій галузі, а також спричинила фахові дискусії. Окрім цього відвідувачам було запропоновано ряд виставкових проєктів, не лише у Львові, а й у Києві. Щорічний випуск високопрофесійних вузькоспеціалізованих фахівців ЛНАМ є вкрай важливим соціальним фактором. Збільшення інтересу в суспільстві до автентичних виробів та творів мистецтва розширює ринок та зумовлює попит. Тенденція зацікавлення міжнародного мистецького середовища гутною технікою, розвитком та підтримкою історичного осередку з кожним роком відчутніша.

Безпосередньо до освітньої тематики у галузі художнього скла апелював проєкт І Міжнародної резиденції «European glass education». Він не лише отримав грантову підтримку від Українського культурного фонду, а й увійшов у Топ-15 найкращих заходів 2020 року, які були профінансовані інституцією [3]. До участі окрім вітчизняних резидентів було залучено і представників кафедр художнього скла із 5 країн Східної Європи (онлайн у зв’язку із карантинними обмеженнями). Долучитися до події могли студенти усіх мистецьких напрямків. У рамках події вони виконали творчі роботи, які були експоновані на підсумковій виставці. Захід вирізнявся потужною освітньо-лекційною складовою: онлайн-конференції із закордонними професорами, лекції та творчі зустрічі. Даний проєкт став яскравим прикладом якісної міжсекторальної співпраці, яка в результаті зумовила створення багаторівневого культурного продукту. Міжнародна резиденція «European glass education» – це каталізатор змін в освітньому процесі кафедри художнього скла з урахуванням найкращих світових практик.

Важливим структурним підрозділом ЛНАМ є відділ видавництва та інформації, який, зокрема, координує діяльність студентської галереї. Цей мистецький простір направлений на підтримку творчих ініціатив молоді. У 2020 році, до 5-тиріччя діяльності було розроблено проєкт «Комунікаційна кампанія галереї ЛНАМ» приурочений до 5-тиріччя діяльності, який пройшов експертний відбір та отримав грантову підтримку Українського культурного фонду в програмі «Мережі й аудиторії». Проєкт мав на меті насамперед актуалізувати комунікаційний потенціал галереї ЛНАМ як потужного динамічного мистецького осередку як Львова так і України, який ефективно функціонує в структурі закладу вищої освіти. Однак, з огляду на ситуацію із пандемією та з карантинні обмеження, для повноцінної реалізації прєкту ряд запланованих заходів довелося переформатовувати та адапто-

вувати до нових реалій. Зокрема, у рамках проекту був розроблений брендинг, розширено мережі співпраці із цільовими аудиторіями, а також створено ряд пізнавальних відео-матеріалів серед яких майстер-класи, лекції від провідних фахівців, онлайн-версія фестивалю «ДеАрт» та ін. Комунікаційна кампанія утвердила місце галереї у соціокультурному просторі міста, стала масштабним підсумком 5-річної діяльності та уможливила багаторівневу ефективну взаємодію.

Усі реалізовані проєкти в тій чи іншій мірі апелюють до студентської аудиторії і безумовно покращують якість надавання освітніх послуг. Окрім того, велика увага приділяється налагодженню комунікацій зв'язків та розвитку персональних навичок, що є необхідним у сучасному суспільстві. Реалізація грантових проєктів на базі ЛНАМ продемонструвала їх виняткову успішність в якості каталізатора змін, які стосуються як матеріальної так і методичної бази. Позитивна динаміка мотивує представників ЗВО не зупинятися на досягнутому та розробляти нові стратегії вдосконалення існуючих моделей, а яскравий приклад ефективної грантової діяльності ЛНАМ є практичним «кейсом» для інших мистецьких ЗВО та висуває питання необхідності актуалізації роботи у напрямку залучення додаткового фінансування від донорських інституцій.

Список використаних джерел

1.Результати реалізації 1-го року проєкту «Creative Spark» у ЛНАМ. Офіційний сайт ЛНАМ. Електронний ресурс. Режим доступу: https://lnam.edu.ua/uk/260/rezultati-realizaciji-1-go-roku-proektu-creative-spark-u-lnam-1143.html (дата звернення 08.03.2021). 2.Міжнародні симпозіуми гутного скла у Львові. Офіційний сайт. Електронний ресурс. Режим доступу: https://www.glassymposium.org/home.html (дата звернення 08.03.2021). 3.Культура, яка бореться за свої права. 15 найкращих українських культурних проєктів 2020 року – вибір УКФ. (2020), NV.ua. Режим доступу до ресурсу: https://nv.ua/ukr/art/kultura-naykrashchi-ukrajinski-proyekti-za-2020-rik-ukf-novini-ukrajini-50133015.html.

О. Л. Аппельханс, Н. В. Нескоромна, В. М. Носенко, О. А. Анцут

СУЧАСНІ ПРИНЦИПИ ФОРМУВАННЯ ПРОФЕСІЙНИХ КОМПЕТЕНТНОСТЕЙ МАЙБУТНІХ ЛІКАРІВ НА КАФЕДРІ КЛІНІЧНОЇ АНАТОМІЇ

Якість вищої медичної освіти (ВМО) є чинником, що впливає на професійне становлення майбутнього лікаря й від цього залежить як успішність окремого лікаря, так і здоров'я, працездатність його пацієнта, розвиток всього суспільства. Сьогодні навіть починаючий лікар повинен володіти фундаментальними знаннями, професійними уміннями і навиками діяльності свого профілю, досвідом творчої і дослідницької діяльності щодо вирішення нових проблем. Гарна ВМО також розглядається як необхідна умова досягнення бажаного рівня життя і як один з чинників прогресу економіки і суспільства у цілому. Фахова ВМО змінюється відповідно до вимог сучасного суспільства та ринку праці, що потребують максимально адаптованих, ефективних, конкурентоспроможних фахівців. Проблема формування професійної компетентності лікаря набула значущості, оскільки включає й забезпечення подальшого його самовдосконалення. В останні роки відбулися суттєві реформи в ВМО України, викликані введенням єдиних освітніх стандартів (поперед за все - європейських) щодо результатів навчання, підвищенням якості підготовки спеціалістів, введенням компетентнісного підходу. Внесли свої негативні корективи для ВМО й наслідки пандемії коронавірусної інфекції у світі. Саме професійна компетентність майбутнього лікаря розглядається як показник якості. Тому ви-

вчення та аналіз особливостей процесу її формування, зокрема - при вивченні фундаментальних дисциплін, є пріоритетним завданням ВМО. Наразі якість підготовки випускника медичного ВНЗу залежить від багатьох чинників. Це професіоналізм викладачів, умови і забезпеченість учбового процесу, склад елементів в освітньому процесі, мотивація навчання, сучасні технології навчання, системи контролю знань, мотивація педагогічної праці, організація учбово-дослідницької роботи студентів як невід'ємної частини освітнього процесу, виконання індивідуальних завдань і наукових проектів з елементами досліджень, участь у модернізації учбово-лабораторної бази медичного університету, методичного забезпечення учбового процесу. Сучасна ВМО вимагає нових підходів до навчального процесу. Важливим моментом є спадкоємність та послідовність в набутті професійних знань та навичок, формування яких починається с перших курсів. Дисципліна «Клінічна анатомія та оперативна хірургія» за освітню програмою вивчається на другому курсі медичного університету і є мостом між теоретичними і клінічними дисциплінами. Згідно з вимогами освітньо-професійної програми основна її мета – зробити перший крок до клінічної медицини, спираючись на отримані раніше знання з анатомії, набути спроможність виконання низки медичних маніпуляції, теоретичних та практичних хірургічних навичок, що забезпечить в подальшому оволодіння клінічними дисциплінами. Ми в нашому медичному університеті при викладанні цієї дисципліни використовуємо проблемно-орієнтований підхід в системі навчання [2]. В той самий час, метою ВМО, крім набуття знань і умінь, є розвиток особистості майбутнього лікаря, здатного відповідати за свої дії, робити в команді, бути соціально відповідальною та свідомою людиною. Це означає, що оволодіння загальними компетенціями є надзвичайно важливим. Саме в процесі занять клінічної анатомією і оперативної хірургією студенти починають опановувати здатність працювати в команді, брати участь у виконанні студентської наукової роботи під керівництвом викладачів та тьюторів [4]. Важливим є й участь студентів в роботі міжнародних науково-практичних конференцій, в теоретичній та практичній допомозі при розробці тем науково-дослідних робіт кафедри. За останні три роки вони самостійно та разом з викладачами підготували понад 30 тез та зробили більш ніж 30 доповідей, причому, більшість з них була відмічена грамотами. На практичних заняттях формуються бригади студентів, які під наглядом викладача проводять оперативні втручання на трупі, на муляжах, відпрацьовують базову хірургічну техніку в спеціальній учбовій кімнаті, яка обладнана під операційну з комплектом апаратів, хірургічним освітленням, тощо. Широко використовується й дуже подобається студентам при підготовці та проведенні занять «Анатомаж» - графічний комп’ютер для поглибленого вивчення анатомії [3]. Велике значення мають й велика кількість навчальних автоматизованих стендів з хірургічними інструментами та пристроями. Кафедра має найвідоміший в Україні історичний анатомічний музей, який також допомагає студентам при вивченні дисципліни, сприяє формуванню їх світогляду, наповнює їх гордістю за заслуги вітчизняних видатних вчених та практичних лікарів. Здатність до абстрактного мислення, аналізу та синтезу формуються на занятті шляхом обговорювання різних поглядів на методики хірургічних втручань, сучасних методів операції та маніпуляцій. Це сприяє розвитку нестандартних підходів, вміння виступати перед аудиторією та закладає основи для подальшої наукової діяльності. Використовуються спеціальні сценарії, тренажери, тощо [1]. Запровадження в Україні обмежувальних заходів і перехід на дистанційну форму навчання у зв’язку з пандемією, як для студентів, так і для викладачів, став вимушеним кроком пошуку нових форм та способів навчання. Виникла необхідність нових інстру-

ментів навчання (платформи, програми відеоконференцзв'язку, додатки, програмне забезпечення дисциплін, месенджери для постійного спілкування студентів та викладачів). На платформі «Microsoft Teams» були створені комунікаційні групи, які забезпечили безперервний процес навчання вже на протязі трьох навчальних семестрів (лекції, практичні заняття, відпрацювання, консультації, прийом диференційного заліку, тощо). Крім того, використання платформи дозволило налагодити більш тісний, чім при традиційному навчальному процесі, зв'язок «викладач – студент – група». Спілкування викладача зі студентами вийшло далеко за рамки аудиторних часів. Забезпечення студентів файлами, посиланнями, навчальними фільмами, презентаціями і індивідуальна робота зі студентами у он-лайн режимі дозволили освоїти предмет і придбати необхідні компетенції. Таким чином, на кафедрі клінічної анатомії є всі підстави для набуття фахових і загальних компетентностей, що є основою, «цеглинкою» у процесі формування компетентного майбутнього лікаря. Також, необхідно розвивати нові інструменти навчального процесу, які створені під впливом викликів сьогодення, в тому числі й тих, що «подарувала» нам надзвичайна ситуація в світі – коронавірусна пандемія.

Список використаних джерел

1. Artyomenko VV., Nosenko VM. Anaesthesiologists' simulation training during emergencies in obstetrics // Romanian Journal of Anaesthesia and Intensive Care. – 2017. – Vol. 24 No 1. - p. 37-40. 2. Артеменко В.В., Носенко В.М., Берлинская Л.И. Проблемно-ориентированный подход в системе симуляционного обучения медицинских работников // Гуманітарний вісник ДВНЗ «Переяслав-Хмельницький державний педагогічний університет ім.Г. Сковороди». – Додаток 1, В.36., т.5 (65): Тематичний випуск «Вища освіта України в контексті інтеграції до європейського освітнього простору». – К.: Гнозис. - 2015. – С. 16-23. 3. Носенко В.М., Єгоренко О.С., Первак М.П. Симуляціне навчання в оволодінні практичними навичками з оперативної хірургії в ОНМедУ // Матеріали науково-практичної конференції з міжнародною участю «Індивідуальна анатомічна мінливість органів та структур організму в онтогенезі», Чернівці, 13-15 вересня 2018 р.- 2018. - С. 153. 4. Черемних Г.І, Носенко В.М, Анцут О.А. Тьюторство – як інноваційна методологія в навчальному процесі студентів ОНМедУ // Матеріали XXIII Міжнародної науково-методичної конференції «Управління якістю підготовки фахівців» 19-20 квітня 2018 року м. Одеса. Ч.1. Одеська державна академія будівництва та архітектури. - 2018. - С.184.

Г. М. Сорокіна, А. Д. Черепахіна

НОВІ ТЕХНОЛОГІЇ – ОСНОВА СУЧАСНОГО СУСПІЛЬСТВА ЗНАНЬ

Сучасні технології незамінні в повсякденному житті, однак, на заняттях у виші з різних причин вони використовуються недостатньо ефективно. Вони являють собою величезний дидактичний потенціал для системи освіти. Дидактичний потенціал інформаційних технологій необхідно враховувати в процесі навчання, критично і раціонально досліджуючи механізм їх дії. Підготовка фахівців сьогодні вимагає змін в освітньому процесі. Зміни стосуються мети і змісту освіти, методів і прийомів. Не варто забувати про те, що відбуваються зміни і в культурі навчання, і що також змінюються учасники освітнього процесу.

Дорослішання в сучасному стрімко мінливому суспільстві створює безліч проблем для молодих людей. Традиційні норми і зразки для наслідування, національна і культурна ідентичність все більше і більше втрачають своє значення. У розпорядженні сьогоднішнього молодого покоління знаходяться практично необмежені можливості. Особливо слід відзначити прагнення молодих людей, які сьогодні приходять до вишів, стати якомога раніше незалежними, а для цього їм потрібно отримати необхідну інформацію в короткий термін. Як наслідок, зростають вимоги до професорсько-викладацького складу, покликаному розробити

методи і форми навчання, освітні технології, орієнтовані на вирішення актуальних завдань підготовки сучасних фахівців.

Викладач повинен прагнути не просто передавання знання, а «вироблення знання спільно зі студентами в одній аудиторії». Сьогоднішнім студентам, поколінню інформаційних технологій, не цікаво просто слухати викладача і виконувати вправи. Необхідно використовувати ті форми і методи роботи з аудиторією, які зможуть викликати у студентів потребу в співучасті при оволодінні навчальним матеріалом. Одним з таких факторів є впровадження сучасних інформаційних технологій. Корисним з цієї точки зору є використання можливостей інтернету, офісних і навчальних програм, відеоплатформ. Заняття можна зробити більш цікавими за допомогою практичних вправ. Наприклад, системи відеоконференцзв'язку можуть використовуватися при вивченні іноземної мови. Подібні заняття сприятимуть розвитку комунікативних навичок завдяки прямої взаємодії між студентами через національні кордони. Обов'язковою умовою успішного впровадження даних технологій в освітній процес є добре підготовлена техніка і бездоганна робота мережі, а також необхідність створення умов, при яких кожен міг би мати рівний і справедливий доступ до комп'ютерного обладнання.

Завдяки використанню цифрових носіїв, студентам з різним рівнем знань легше засвоїти навчальний матеріал. Програми, які пропонують вправи і тестування (так звані програми тренувань і практики), допомагають студентам закріпити навички, які вони придбали, і отримати прямий зворотний зв'язок. Мобільні пристрої пропонують можливість гнучкого навчання та викладання. За часів дистанційного навчання це стає особливо очевидним. За допомогою мобільних пристроїв доступ до навчального матеріалу під час дистанційних занять можна отримати завдяки просторово і тимчасово незалежним структурам. Мобільні пристрої дозволяють працювати у будь-який час та мають багато переваг: гнучкість, незалежність та інтерактивність. Їх явна перевага полягає у тому, що в порівнянні з аналоговими книгами і таблицями їх можна швидко оновлювати, додавати або змінювати матеріал.

Результатом використання сучасних технологій в аудиторії є високий рівень мотивації, зростання медіакомпетентності та можливість більш індивідуального контролю над процесом навчання. Слід також зазначити зростаючу готовність студентів до співпраці, активнішої участі в роботі на заняттях. Передбачається, що викладач усвідомлює потенціал сучасних технологій і знає про можливі додатки. Перш за все, орієнтовані на освітній процес варіанти з високим ступенем індивідуалізації можуть сприяти успіху в навчанні. При плануванні використання подібних технологій важливо постійно адаптуватися до потреб студентів. Ці технології можуть допомогти студентам з різними стилями навчання розробити індивідуальну стратегію і поліпшити свою успішність та знання довгостроково.

Якщо говорити про контроль засвоєння матеріалу, то лише близько чверті викладачів покладаються на технічну підтримку при оцінці успішності. Це відбувається часто через побоювання, що студенти використовують недозволені допоміжні засоби. Однак слід пам'ятати, що при комп'ютеризованої перевірці знань навчальне навантаження викладачів може бути мінімізоване за допомогою технологій.

На закінчення можна сказати, що, хоча при використанні технологій і не відразу спостерігається прогрес в навчанні, даний спосіб роботи пропонує безліч можливостей для його подальшого розвитку та адаптації до потреб і викладачів, і студентів. Це повинно спонукати викладачів не боятися впроваджувати нові технології і домогтися якомога більшого успіху.

Список використаних джерел

1.Daniel Mitgutsch. Chancen und Risiken beim Einsatz von Technologie im Unterricht. URL: https://ssw.jku.at/Teaching/MasterTheses/TechnologieImUnterricht/Diplomarbeit_Mitgutsch.pdf

(дата звернення: 06.02.2021). 2.Vorteile des Unterrichts mit digitalen Medien. URL: https://www.gfdb.de/vorteile-unterricht-digitale-medien/ (дата звернення: 06.02.2021).

С. І. Рудаченко

З ДОСВІДУ СТВОРЕННЯ ПРАКТИКО-ОРІЄНТОВНОГО СЕРЕДОВИЩА ПРИ ВИКЛАДАННІ ДИСЦИПЛІНИ «ДІЛОВОДСТВО» В УМОВАХ ЗАСТОСУВАННЯ ДИСТАНЦІЙНИХ ТЕХНОЛОГІЙ НАВЧАННЯ

В умовах світової інтеграції України розвиток вищої професійної освіти в державі має забезпечити якість професійної підготовки, що робить актуальною орієнтацією вищих навчальних закладів на здатність їх випускників до практичної реалізації надбаних компетностей. Практико-орієнтоване навчання як засіб професіоналізації підготовки майбутніх фахівців, в умовах активного застосування дистанційних технологій навчання розкривається як педагогічна умова процесу формування управлінських та виконавчих компетентностей у майбутніх молодших бакалаврів з права.

Доцільність впровадження практико-орієнтованого підходу в професійну підготовку із застосуванням дистанційних технологій навчання при викладанні дисциплін професійної та практичної підготовки, а саме дисципліни «Діловодство», формує відповідну професійну ініціативу студентів на його засадах, відповідає такому необхідному засобу орієнтації навчального процесу на кінцевий продукт професійного навчання – як конкретизовані види дій при засвоєні студентами у вигляді досвіду під час роботи з навчальною інформацією, яка отримується з різноманітних джерел. Це дозволяє в процесі професійної підготовки здобувача освіти моделювати предметний зміст фахової діяльності та забезпечувати умови трансформації навчальної діяльності студента у професійну діяльність фахівця.

Основним засобом реалізації практико-орієнтованого підходу із застосуванням дистанційних технологій навчання є практико-орієнтовані завдання, а неодмінною умовою їх застосування – розробка коректних умов цих завдань та послідуюча можливість їх перевірки та оцінювання з боку викладача. Таким чином, спираючись на досвід, набутий за останній період впровадження дистанційних технологій навчання (особливо в умовах встановлення карантину та запровадження обмежувальних протиепідемічних заходів) – ми можемо констатувати, що впровадження практико-орієнтованого підходу вимагає саме від викладача створення такого середовища, в якому студенти мають можливість виявити і реалізувати свій інтерес до пізнання, зробити його усвідомленою потребою в саморозвитку, власній професійній та соціальній адаптації, отримати необхідну підтримку та допомогу від викладача. Прагнення знайти розумний баланс між академічною і прагматичною складовими професійної підготовки необхідно реалізовувати у залученні студентів до створення практико-орієнтованих проектів, звітів з виконаних практичних робіт, презентацій, які стають результатом індивідуальної або колективної діяльності за чітко визначеними правилами, з обов'язковим постійним моніторингом індивідуальної якості навчальної діяльності кожного здобувача фахової професійної освіти.

У порівнянні з традиційним навчанням планування та розробка дистанційного курсу є більш складним процесом. Такий курс вимагає більшої гнучкості (тому що група тих, хто навчається, значно більша та менш визначена), детальнішої розробки (кращого пояснення, включення вправ), ретельнішого планування підтримки.

Таким чином, спираючись на досвід, набутий за останній період впровадження дистанційних технологій навчання (особливо в умовах встановлення карантину та запровадження обмежувальних протиепідемічних заходів) – ми можемо констатувати, що впровадження практико-орієнтованого підходу вимагає саме від викладача створення такого середовища, в якому студенти мають можливість виявити і реалізувати свій інтерес до пізнання, зробити його усвідомленою потребою в саморозвитку, власній професійній та соціальній адаптації, отримати необхідну підтримку та допомогу від викладача. Прагнення знайти розумний баланс між академічною і прагматичною складовими професійної підготовки необхідно реалізовувати у залученні студентів до створення практико-орієнтованих проектів, звітів з виконаних практичних робіт, презентацій, які стають результатом індивідуальної або колективної діяльності за чітко визначеними правилами, з обов'язковим постійним моніторингом індивідуальної якості навчальної діяльності кожного здобувача фахової професійної освіти.

Список використаних джерел

1.Гетта В.Г. Активізація пізнавальної діяльності студентів при вивчення загальнотехнічних дисциплін / Гетта В.Г. – Чернігів: ЧДПУ, 1988. – 192 с. 2.Державний стандарт базової і повної загальної середньої освіти (Постанова Кабінету Міністрів України № 1392 від 23 листопада 2011 року). – Режим доступу: http://zakon4.rada.gov.ua/laws/show/1392-2011-п. 3.Дзюбенко А.А. Новые информационные технологии в образовании / Дзюбенко А.А.– М.: Наука, 2000. – 104 с. 4.Закон України «Про основні засади розвитку інформаційного суспільства в Україні на 2007–2015 роки» від 9 січня 2007 року. – № 537-v. 5.Захарова И.Г. Информационные технологии в образовании: [учеб. пособ. для студ. высш. пед. учеб. завед.] / Захарова И.Г. – М.: Академия, 2003. – 192 с. 6.http://www.youtube.com/watch?v=LtmdiPUGGe8). 7.http://www.iktogskole.no/wp-content/uploads/2011/02/ipadasapedagogicaldevice-110222.pdf. 8.http://www.apple.com/education/.

Л. І. Білик, Н. В. Старовойтенко

ВИЩА ОСВІТА – СТАРТОВИЙ КАПІТАЛ ОСОБИСТОСТІ

Якість вищої освіти в Україні має набувати все більшої уваги і підтримки держави, оскільки високопрофесійні, високоінтелектуальні та високоморальні фахівці, громадяни держави, здатні змінити вектор розвитку країни з деградаційного до прогресивного. Будучи основою розвитку особистості, суспільства і держави, саме освіта визначає всі суспільно-життєві функції країни, при цьому постійно нарощуючи її інтелектуально-духовний та економічний потенціал. Питання освіти нації є актуальним у всьому світі і конкуренція серед університетів на всіх континентах зростає з кожним днем як за талановитого студента так і за наукові відкриття, новітні технології, розумові ресурси. Глобалізація, мобільність, знання іноземних мов, демократизація суспільств, необмежені можливості у виборі місць проживання та інше сприяють високій міграції людей і намаганню знайти найкращі місця роботи і проживання для забезпечення своїх життєвонеобхідних потреб і реалізації можливостей з найкращими дивідендами від своїх знань та вмінь. «Формування системи забезпечення якості, заснованої на самоповазі до самобутності та особистості студентів, свідчить про виникнення справжнього європейського виміру у сфері забезпечення якості, що має посилити ефективність національного простору вищої освіти» [1,с.85].

Тому якість освіти в будь-якій державі є запорукою її прогресу, процвітання та розвитку. І основним в цьому є перебудова *суспільного мислення* на пріоритет отримання дійсно якісної освіти, задля майбутнього заможного життя, а не «корочки» диплому і щоб «не гірше як у людей». А це неможливо реалізувати без зміни, в тому числі, і системи вищої освіти, як необхідної завершальної ланки

отримуваних знань, вмінь та навичок, що слугували б стартовим капіталом до послідуючого росту особистості, оскільки кожне нове покоління техніки та технологій створюються на основі нових знань , які необхідно засвоювати протягом всього життя. Тому *основна парадигма* вищої освіти повинна містити тезу «навчити вчитись» і констатуючий принцип навчання повинен трансформуватись в мотиваційно-пізнавальний, щоб студенти бажали навчатись і отримувати все нові знання.

Сучасний етап вищої освіти в Україні характеризується низкою негативних явищ. Серед них: недосконала система прийому у вузи з можливістю безвідмовного вступу контрактникам; інформативна насиченість освітнього процесу, що призводить до перевантаження змісту освіти та збільшення кількості дисциплін, що диференціює освітній процес, а не інтегрує отримані знання і виключає один із основних принципів навчання – цілісність підходу до навчання; відсутність реально необхідних спеціальностей на стиках сумісних наук; бюджетне недофінансування; впровадження дистанційної освіти, яка повністю знищує комунікативно-емоційну функцію навчання та науково-дослідницький аспект освіти; розбіжність між теорією викладання та практичними навиками, недостатніми для виконання виробничих завдань. І як результат ми маємо повне знецінення праці дипломованих фахівців, які отримують заробітну платню в рази нижчу ніж працівники робітничих професій та вимушені в більшості своїй працювати не за спеціальністю. При цьому є явне невизнання державою «інтелектуальної еліти» в основі підготовки якої лежить університетська освіта.

Світове панування ринкової економіки загострило проблеми вищої освіти, яка потребує нагальної модернізації з метою відповідності сучасним викликам суспільно-економічному розвитку. Будучи її визначальним компонентом саме вища освіта передбачає, перш за все, *формування моральних орієнтирів і ціннісної бази особистості,* тобто виховання громадянина, шляхом *визначення основних завдань і пріоритетів,* серед яких формування інтелектуальної еліти держави та *підготовка фахівців відповідно до її потреб за допомогою певних підходів,* які передбачають розвиток креативно-творчих здібностей студентів, вміння мислити, адаптуватись до нових умов, бажання працювати з літературою, здатність до самостійної роботи та самоконтролю.

Вдосконалення якості системи вищої освіти має відбуватись з врахуванням *національних* тенденцій до організації навчання, його змісту, традицій у підготовці фахівців, але з *власним баченням кожного університету свого освітнього середовища,* методології організації навчання та збереження морально-ціннісних орієнтацій. При цьому визнання пріоритетності якості освіти як в самій країні, так і в світовому просторі, має бути у відповідності державним вимогам, освітнім стандартам та соціальним викликам з метою задоволення вимог споживачів до надаваних послуг, відповідності вимогам ринку і можливості зайняти лідируючі позиції в конкуренції на ринку освітніх послуг. Це вимагає певного алгоритму дій в реалізації якісного освітнього процесу: досконале *вивчення існуючого ринку попиту* на фахівців пріоритетних спеціальностей, повний *аналіз і реалізація суворих вимог* до якості освітніх послуг, відповідне *планування* освітнього продукту, чесне і наповнене *бажанням* надати освітній продукт найвищої якості, процес вивчення *результативності та ступеню задоволеності* споживачів, *аналіз* помилок, нові *шляхи і інноваційні прийоми* поліпшення якості освіти.

Отже, знаючи про те, що світова спільнота оцінює якість освіти по трьом показникам, а саме репутаційному, результативному і загальному, нам є до чого прагнути і реалізовуватись в царині освітянських послуг.

Список використаних джерел

1.Студентоцентризм у системі забезпечення якості освіти в економічному університеті [Електронний ресурс]: зб. Матеріалів Всеукр. наук.- метод. конф. за міжнар. участю (Київ, 2–3 берез. 2016 р.) – К.: КНЕУ, 2016 – 434 с.

О. Л. Аппельханс, О. Л. Кошельник,
Н. В. Нескоромна, С. О. Чеботарьова

ОСОБЛИВОСТІ ВИКЛАДАННЯ МОРФОЛОГІЧНИХ ДИСЦИПЛІН ЗА УМОВ ДИСТАНЦІЙНОГО НАВЧАННЯ

У період пандемії коронавирусной інфекції стало актуальним втілення онлайн форми навчання в медичних освітніх установах. Положення про дистанційне навчання передбачає можливість реалізації освітніх програм із застосуванням електронних приладів і дистанційних освітніх технологій на основі використання інформаційно-телекомунікаційних мереж при опосередкованому взаємодії студентів і викладачів [2]. У березні 2020 року у зв'язку з пандемією Одеський національній медичний університет перейшов на дистанційний режим навчання [3]. Втім існує низка обмежень, пов'язаних з неможливістю оволодіння учнями в повному обсязі, необхідними компетенціями, особливо практичними навичками. Багато іноземних студентів з початку карантину до теперішнього часу знаходяться за кордоном і навчаються виключно із застосуванням інтерактивних інформаційних технологій. У цій ситуації інформаційно-освітнє середовище найкращим чином дозволяє забезпечити індивідуальний підхід до кожної особистості студента. Незважаючи на складні умови, освітня програма реалізується в усіх напрямках професійного спрямування. Для контакту з студентами використовуються всі доступні засоби і платформи: електронна пошта, месенджери, Microsoft Teams, Zoom. Весь необхідний інформаційний матеріал відповідно до навчально-календарних планів викладений на офіційному сайті університету.

Розділ морфологічних дисциплін [1] містить загальну інформацію для студентів, плани лекцій, практичних занять, проведення контролю знань, методичні рекомендації щодо проведення практичних занять, методичне забезпечення по кожній темі заняття, в тому числі презентації, навчально-методичні посібники, посібники для самостійної роботи, відеолекції, електронні наочні посібники та атласи, банк тестових завдань з еталонами відповідей. Широкий спектр якісно представленої візуальної інформації і аудіоматеріалів, систематизованих відповідно до освітньої програми, необмежений доступ до інтернет-ресурсів і сайту кафедри сприяють підвищенню ефективності самостійного навчання. Активна контактна робота за допомогою засобів телекомунікацій, інтернет-технологій в асинхронному режимі відображує прагнення викладачів підняти якість дистанційного навчання і забезпечити індивідуальний підхід до кожного студента.

Однією зі складових системи дистанційного навчання є відеоконференцзв'язок. Дана форма навчання дозволяє оперативно спілкуватися як зі студентами, що проживають поруч з ВУЗом, так ті, що знаходяться в інших регіонах. Простота використання, можливість групового спілкування, отримання онлайн-консультацій викладача, проведення олімпіад з дисциплін, практичних занять, демонстрація екрану свого комп'ютера для всіх учасників відеоконференцій (можна здійснювати показ презентацій та відеофільмів), можливість для студента писати відповіді на поставлені питання, а також можливість здійснювати запис конференцій (студенти можуть у вільний час передивитися запис і засвоїти новий матеріал за-

няття самостійно) - все це є позитивними моментами такої форми освітнього процесу [4]. Також до переваг дистанційної форми навчання можна віднести можливість організації навчання студентів в домашніх умовах без витрат часу на дорогу та із мінімізацією ризику інфікування. Крім того, студенти можуть більше уваги приділяти самостійному навчанню, неодноразово повторювати матеріали навчально-методичних посібників і лекцій, користуючись електронними бібліотеками та іншими інтернет-ресурсами. Тим не менш, дистанційна форма навчання має і певні недоліки: обмежена технічна оснащеність і знання в області інформаційних технологій у деяких студентів і викладачів, складності проведення об'єктивного контролю знань студентів, дефіцит спілкування і комунікаційних контактів, труднощі при засвоєнні практичних навичок.

Дистанційне навчання в ізольованому варіанті є вимушеним заходом, і не може повністю забезпечити якісну підготовку фахівця з урахуванням специфіки вищого навчального закладу медичного спрямування.

Список використаних джерел

1.Кошельник О.Л., Попов О.Г., Холодкова О.Л. Сучасні методи вивчення морфологічних дисциплін // Актуальні питання клінічної анатомії та оперативної хірургії: Матеріали науково-практичної конференції з міжнародною участю, присвяченої 75р–річчу від дня народження професора В.І.Проняєва ; Чернівці, 24-25 березня 2016 р.: тези доп. Чернівці, 2016. – С.138 – 139. 2.Наказ Міністерства освіти і науки України від 25.04.2013 № 466 (ел. доступ https://zakon.rada.gov.ua/laws/show/z0703-13) про дистанційне навчання. 3.Наказ Міністерства освіти і науки України від 16.03.2020 № 406 (ел. доступ https://mon.gov.ua/ua/npa/pro-organizacijni-zahodi-dlya-zapobigannya-poshirennyu-koronavirusu-s-ovid-19 про організаційні заходи для запобігання поширенню короновірусу COVID-19. 4.Опыт использования электронных ресурсов в преподавании патологической анатомии / О. Н. Гуськова, Н. Е. Серова, И. А. Лаврентьева [и др.] // Морфология. 2019. Т. 155, № 2. С. 94. – Библиогр.: с. 151 (19 назв.).

Н. В. Старовойтенко

ВПЛИВ ПРАВОВОЇ ОБІЗНАНАНОСТІ СТУДЕНТІВ НА ЯКІСТЬ ОСВІТНІХ ПОСЛУГ ТА ЗАБЕЗПЕЧЕННЯ ЇХ ПРАВ І СВОБОД

Останнім часом молодь активізується й домагається вирішення найгостріших проблем свого навчального закладу, зокрема переймається забезпеченням своїх прав і свобод. Правова обізнаність студентів сприяє засвоєнню принципу верховенства права, збереженню освітніх цінностей.

Студент починає мислити глобальніше, виходить за межі свого особистісного простору і намагається визначити, які проблеми існують в окреслених розміром університету масштабах, з якими зіштовхуються члени спільноти [1,с.39]. Недостатня правова обізнаність громадян досить часто є причиною порушень їх основних прав і свобод, у тому числі у сфері освіти, у повсякденному житті, серйозною перешкодою в реалізації ними конституційно закріплених норм [2].

Враховуючи вище зазначене, було проведено дослідження правової обізнаності студентів, яке охопило 65 студентів першого курсу факультету гуманітарних технологій ЧДТУ. Нами розроблена анкета, що передбачала відповідь на низку запитань стосовно правової обізнаності і правосвідомості студентів. Проаналізувавши відповіді респондентів, нам вдалося з’ясувати їхні уявлення про права та обов’язки студентів, стан задоволеності питанням захисту прав здобувачів освіти з боку педагогічного колективу та адміністрації, причини порушення студентами принципів академічної доброчесності.

Виявлено, що студенти не чітко уявляють, чим відрізняються поняття «право

на освіту», «якість освіти» та «якість навчально-виховного процесу». Також студенти відчували труднощі, відповідаючи на запитання про їхню можливість впливу на якість вищої освіти в Україні та конкретно у своєму виші. Звідси випливає низька зацікавленість до питання інструментів студентського впливу на прийняття рішень стосовно прав студентів та якості надання освітніх послуг. Результати анкетування засвідчили, що у студентів є різноманітні вимоги до освітнього процесу, які зводяться в основному до орієнтації методів викладання на професійну діяльність, забезпечення свободи вибору студентами змісту навчання (вибіркові дисципліни) та викладача. Стосовно забезпечення якості освіти, студенти готові до співпраці з іншими організаторами навчального процесу (адміністрацією, омбудсменом, викладачами, кураторами). Найбільш серйозною проблемою, є ігнорування думки респондентів стосовно порушення їхніх прав в освітньому процесі.

Анкетування студентської молоді виявило стереотипне уявлення, що якість освіти, викладання, забезпечення належних соціально-побутових умов, справедливість призначення стипендій – все це прерогативи ректора вишу. Звідси, на їхню думку, впливати на забезпечення якості освітніх послуг та прав студентів – це можливість поскаржитися, звернутися до офіційної особи, в першу чергу до ректора (рис. 1).

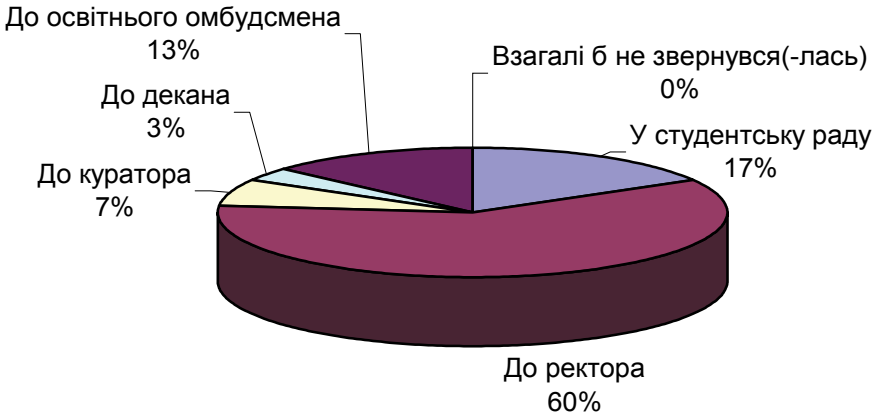

Рисунок 1 – Діаграма розподілу звернень студентів у випадку порушення їхніх прав

Наведемо приклад відповіді одного з опитаних: «Не варто соромитися й боятися писати скаргу на ім’я ректора, адже це абсолютно чесний і правомірний спосіб відстояти власні права».У бесіді зі студентами виявлено, що як це робити правильно, більшість студентів не знає.

Така позиція «піду на прийом до ректора і поскаржуся» свідчить, що у студентів вже існує психологічна установка «верхи нас розсудять, захистять і покарають, кого слід». Це, звичайно, краще, ніж одразу скаржитися в МОН України, в ЗМІ, судові органи. Проте, у більшості респондентів механізм звернення для захисту своїх прав чітко не сформований.

Звісно, усвідомлення студентами причин академічної не доброчесності – це позитивне явище. Серед головних причин зазначено: груповий стереотип «один за всіх, і всі за одного», відсутність вмінь робити посилання на чужі думки, «кругова порука» через велике академічне навантаження студентів, пропозиції в інтернеті «скачати», «купити» тощо. Аналіз причин і їх наслідків мотивує до подолання цього ганебного явища. У студентських анкетах читаємо «академічна недоброчесність серед студентів призводить до байдужості, апатії, недооцінки тих, хто намагається самостійно, можливо не так мобільно і обґрунтовано засвідчувати свої інтелектуальні пошуки та справжні результати».

Отже, належний рівень правообізнаності студентів дозволить регулярно впливати на систему якості освіти через взаємовигідні двосторонні стосунки між студентством та університетом.

Список використаних джерел

1. Студентоцентризм у системі забезпечення якості освіти в економічному університеті [Електронний ресурс]: зб. Матеріалів Всеукр. наук.- метод. конф. за міжнар. участю (Київ, 2–3 берез. 2016 р.) – К.: КНЕУ, 2016 – 434 с. 2. Освітні правовідносини у вищій школі України у питаннях та відповідях. Науково-практичний посібник [Електронний ресурс] – Режим доступу: http://pravo.sociology-ua.net/ua/praktichnij-posibnik.

О. О. Толстікова, С. В. Аліфанова

ОСОБЛИВОСТІ ПРОВЕДЕННЯ ДИСТАНЦІЙНИХ СЕМІНАРСЬКИХ ЗАНЯТЬ У АНГЛОМОВНИХ СТУДЕНТІВ-МЕДИКІВ В УМОВАХ ПАНДЕМІЇ COVID-19

Сіндемія коронавірусної інфекції COVID-19 торкнулася всіх сфер життя жителів землі, внісши корективи і викликавши певні складнощі, в тому числі в усталену десятиліттями парадигму вищої медичної освіти.

У нових умовах вимушеного дистанційного режиму навчання англомовних студентів-медиків, в зв'язку з локдауном в Україні, довелося коригувати форми і методи проведення практичних та семінарських занять з урахуванням використання переважно онлайн формату.

У зв'язку з цим вважаємо за необхідне поділитися деякими особливостями проведення семінарських занять для англомовних студентів-медиків в дистанційному режимі.

Слід зауважити, що дистанційне навчання студентів Дніпропетровської медичної академії здійснюється на платформі «Moodle», що поєднує доступність і зручність у використанні як для викладачів, так і для студентів [1].

Одним з вісімнадцяти занять, передбачених робочою програмою з педіатрії для студентів 6 курсу, є семінарське заняття, присвячене вакцинації дітей «Childhood Vaccination (Immunization in Pediatrics) (Вакцінація дітей. (Імунізація в педіатрії)». Напередодні семінару кожному студенту дається завдання, яке стосується висвітлення певних аспектів проведення вакцинопрофілактики захворювань. При цьому список питань є у вільному доступі в «Moodle», і кожен студент може сам вибрати питання для підготовки до семінару. Для зручності студентів тут же розміщена інструкція з підготовки до семінару. Наводимо її деякі пункти для англомовних студентів: «Instructions for the seminar reports preparation: 1.Each student is to make a written report for the seminar. 2.Topics are listed below (List of topics). 3.Reports may be submitted as a .doc (x) or .pdf file or as a .ppt presentation. 4.Your task is to create a short comprehensive guide on the topic which may be used by other students with the educational purpose and to submit it».

До особливостей семінарського заняття в дистанційному режимі відноситься його проведення в форматі відеоконференції. Кожен студент-доповідач регламентований 10-12-хвилинною доповіддю по підготовленій темі. Серед питань, які розглядаються на семінарському занятті, важлива роль відводиться обговоренню національних календарів щеплень, оскільки в деяких групах англомовних студентів навчаються представники з декількох зарубіжних країн. В такому випадку підкреслюються відмінності вакцинації в кожній країні з урахуванням економічної, епідеміологічної та інших особливостей системи охорони здоров'я в кожній конкретній державі.

Мотивуючим фактором для уважного прослуховування студентами кожної доповіді є запропонований викладачем конкурс на кращу презентацію і краще запитання, поставлене слухачами доповідачам. Це підвищує інтерес учнів до теми вакцинації, стимулюючи активне запам'ятовування деяких складних питань даної теми. На завершення семінару викладач коментує кожен виступ студента, а потім з'ясовує думку аудиторії про кращу доповідь і краще запитання до доповідачів. За підсумками семінару переможці отримують додаткові заохочувальні бали.

Таким чином, описана методика проведення семінару не лише забезпечує розбір зі студентами запланованої теми заняття, але і сприяє стимулюванню розумових процесів, розкриттю творчого потенціалу учнів, удосконалює оволодіння ними базовими компетенціями. При цьому випускники мають можливість вдосконалити комунікативні компетенції, відточувати ораторську майстерність, виробляють вміння слухати і чути співрозмовника, вести дискусію. В процесі заняття викладач виступає і в ролі вихователя, виробляючи у студентів навички спілкування, толерантність до думки інших.

Список використаних джерел

1. Aharkov S.F., Tolstikova O.O. To the Question of International Integration of Ukrainian Higher Medical Education // Матеріали Міжнародної наукової конференції Освіта і наука у мінливому світі: проблеми та перспективи розвитку, Дніпро, 29-30 березня 2019 р. Частина I, С. 63-65.

Н. О. Томарєва

ВИДИ ТЕСТОВИХ ЗАВДАНЬ ПРИ ВИВЧЕННІ ЛАТИНСЬКОЇ МОВИ

Тестування, зокрема в онлайн-форматі, стало звичним елементом сучасного освітнього процесу. Події, пов’язані із карантинними заходами 2020-2021 років як ніколи актуалізували питання дистанційної освіти, а також використання різноманітних тестових завдань для перевірки та відпрацювання отриманих знань. В умовах, коли на дистанційну форму навчання переходять не лише навчальні заклади повністю і на довгостроковій основі, дуже важливо оптимізувати та максимально автоматизувати процес контролю знань аби запобігти наднормовому використанню робочого часу та зусиль викладача. У цій роботі представлено різні типи тестових завдань на базі платформи Moodle для роботи з курсом латинської мови (матеріали кафедри іноземних мов Національного фармацевтичного університету). Специфіка вивчення «мертвої мови» практично виключає можливість використовувати аудіо- та відеофрагменти як при вивченні інших іноземних мов. Натомість студентам доводиться працювати із великим обсягом однотипних стандартних лексико-граматичних одиниць, що часом робить опанування латиною нудною та важкою справою. Тим не менш у нас є можливості для використання як мінімум восьми різних типів тестових завдань.

Вірно-невірно. («Так» чи «Ні»). Добре підходить до загальних тем з граматики, але може використовуватись і у спеціальних темах. Наприклад: «Чи правильним є переклад терміну?»

Числова відповідь. Дуже обмежено використовується при роботі з мовним курсом, але в окремих випадках можна побудувати питання і таким чином. Наприклад: «Скільки відмін (дієвідмін, типів відмінювання) існує у латинській мові?» Питання з числовою відповіддю або типу «вірно/невірно» навряд чи можуть бути ключовими при вивченні мови, але використовуються, щоб урізноманітнити тести.

Множинний вибір. Можна застососувати для будь-якої теми, цей тип є найбільш простим та розповсюдженим. Наприклад: «До якої дієвідміни належить дієслово dare?», «Виберіть правильний переклад терміну», «До якого типу

відмінювання належить іменник?», «Виберіть назви препаратів, що містять означені терміноелементи» та інші. Один із основних типів для поточного або підсумкового тестування, можна пропонувати одну чи декілька правильних відповідей, а також автоматично перемішувати порядок відповідей до питання, що виключає можливість простого запам'ятовування номеру правильного варіанту.

Відкрите питання. Найкраще застосовувати для тематичного чи підсумкового контролю, можна замінити питаннями цього типу звичні контрольні роботи. Для більшого обсягу завдання та відповіді можна також використовувати тип «есе». Наприклад: «Перекладіть терміни (словосполучення, рецепт, текст). Ключовим моментом тут є необхідність передбачити усі можливі варіанти відповіді, а також за потреби перевіряти такі завдання вручну.

Питання на відповідність. Добре працює для відпрацювання лексики, особливо у спеціальних темах. Наприклад: «запалення підшлункової залози = pancreatitis» або «деревій звичайний = Achillea millefolium». Можливість додавати неправильні варіанти відповідей, що не відповідають жодному запитанню, ускладнює такі завдання.

Питання із вкладеною відповіддю, із пропущеними словами, перетягування в текст. Дозволяє тренувати навички перекладу термінів (додавати пропущені слова, або лише правильні закінчення), а також конструювати терміни із терміноелементів (які, у свою чергу, можна додатково ділити на групи: префікси, кореневі та кінцеві, що будуть відображатись різним кольором). Наприклад «Допишіть правильні закінчення у рецепті» (вкладені різні варіанти) або «нижче + рівень цукру + стан крові = hypo+glyk+aemia» (вибираємо із запропонованих терміноелементів). Відповіді можуть використовуватися один раз або повторюватися, що спрощує або ускладнює вибір для студента.

Використання зображень. Цей прийом доступний у різних темах, але переважно у тих, де вивчається спеціальна термінологія. Можна використовувати зображення рослин, частин тіла, форм ліків тощо. Якщо зображення не є очевидним, на нього можна накладати підпис українською мовою (або іншою мовою навчання). Для вибору відповіді латинською мовою можна використовувати різні типи тестів: множинний вибір, відкрита відповідь, відповідність, перетягування маркерів на картинку або у текст та інші.

Список використаних джерел

1. Басараба Н. Платформа дистанційного навчання Moodle та її використання в організації навчального процесу [Електронний ресурс] / Н. Басараба // Нова педагогічна думка. – 2013. – No 2. – С. 63–66. 2. Деркач Ю. Я. Тестування як ефективний засіб поточного контролю на уроках іноземної мови / Ю. Я. Деркач, Т. В. Романів // Молодий вчений. - 2018. - № 9(2). - С. 400-402. - Режим доступу: http://nbuv.gov.ua/UJRN/molv_2018_9%282%29__29. 3.Коцюк Л.М., Ломінська Н.В. Переваги та недоліки електронного формату тестування при оцінюванні знань іноземної мови (на прикладі досвіду використання тестових інструментів інформаційно-навчальної системи Moodle). // Наукові записки Національного університету «Острозька академія». Серія «Філологічна» : збірник наукових праць. – Острог : Видавництво Національного університету «Острозька академія», 2017. – Вип. 64. – Ч. 1. – С. 205-209.

Т. А. Удовицька

РИЗИКИ В СИСТЕМІ ВІЩОЇ ОСВІТИ: ДО ПИТАННЯ ВИЗНАЧЕННЯ

Актуальність прогнозування результативності й ефективності функціонування системи вищої освіти не викликає сумніву. На нашу думку такий аналіз можливо здійснювати і в концепції теорії ризиків, тому що в рамках саме такого під-

ходу ми можемо передбачити та спрогнозувати проблеми недосягнення очікуваного результату або мети, виявити причини й передумови виникнення певних ризиків, пов'язаних з функціонуванням системи вищої освіти з метою реалізації системи заходів з їх мінімізації.

Аналізувати ризики в системі вищої освіти доцільно відповідно до такої класифікації: 1) ризики на «вході» (ризики для молодих людей під час вступу до ЗВО); 2) ризики в процесі навчання (адаптаційні, первинної професійної соціалізації та ін.); 3) ризики на «виході» (ризики для молодих фахівців, пов'язані з процесом працевлаштування; ризики для роботодавців, ризики для суспільства в цілому).

Необхідно зазначити, що вищезазначені ризики мають системний характер, а в умовах динамічної модернізації сучасної вищої освіти стають найбільш наявними, складно контрольованими та керованими. Не досліджувати їх неможливо, тому що через процеси їх мінімізації ми зможемо фіксувати, що система вищої освіти виконує свої функції й безконфліктно взаємодіє з іншими соціальними інститутами й суспільством в цілому.

Для молодої людини, яка здобуває вищу освіту, можна виділити такі потенційні ризики: ризик «фальстарту», тобто вибору професії, не відповідної до здібностей та інтересів; не сформуються необхідні для практичної професійної компетентності; не накопичиться достатній практичний досвід використання теоретичних знань; не будуть набуті й достатньою мірою не розвинуться особистісні якості й навички, необхідні для професійної діяльності; не буде підвищено загальний культурний рівень (ерудиція, галузь вихованість тощо) [2, с.116-117]. Вищезазначені ризики можна віднести до ризиків, пов'язаних з результатом процесу навчання у ЗВО. У свою чергу, ці ризики можуть породжувати наступні ризики в трудовій і професійній діяльності випускників закладів вищої освіти.

Підприємство або організація, що приймає випускників вишу на роботу, може зіштовхнутися з такими ризиками: відсутністю у випускників достатніх теоретичних знань та компетентностей; брак у випускників практичного досвіду, що формується шляхом реалізації конкретних виробничих практик та стажувань; нерозвиненістю у випускників особистісних якостей, необхідних для успішного виконання професійних обов'язків, дотримання трудової дисципліни й трудової етики; низькою вмотивованістю й працездатністю молодих спеціалістів.

У результаті проблем підготовки фахівців суспільству можуть загрожувати такі ризики: отримання недостатньої кадрів вищої кваліфікації в тих галузях, де вони гостро необхідні та їх перевиробництво для інших, що викликає суттєві деформації на ринку праці; нездатність системи вищої освіти забезпечити необхідний рівень культурного й морального розвитку випускників; брак висококваліфікованих фахівців, здатних ефективно вирішувати проблеми сучасного мінливого суспільства [3, с.50].

І нарешті, закладу вищої освіти доводиться зіткнутися з такими ризиками, що детермінують вищезазначені: недостатньою кількістю висококваліфікованих викладачів, здатних вести викладацьку діяльність на основі фундаментальних знань із використанням найсучасніших інформаційних технологій навчання та їх умотивованістю до подальшого вдосконалення; неможливістю забезпечити необхідне фінансування освітньої діяльності, а саме експериментальної та практичної підготовки; складнощі у забезпеченні студентів сучасною науковою літературою й доступом до інформаційних ресурсів; неможливістю забезпечити сучасну матеріально-технічну базу для якісної підготовки фахівців; недостатньо високим початковим рівнем абітурієнтів та їх умотивованістю щодо якісного навчання; неможливістю створити сприятливі умови для активної наукової, практичної, суспі-

льної, культурної й спортивної діяльності; наявністю прогалин в налагодженні відносин з підприємствами для організації практичної підготовки студентів і відсутністю програм практичної підготовки в самому ЗВО; невідповідністю навчально-методичного забезпечення освітнього процесу сучасним вимогам та ін. [3, с.57].

Виявлення цих ризиків дозволить розробити й реалізовувати систему заходів щодо їх мінімізації, що буде сприяти більш ефективному функціонуванню системи освіти в цілому для найбільш повного задоволення інтересів суспільства й особистості.

Список використаних джерел

1.Зубок Ю. А. Риск в сфере образования молодежи: институциональные и саморегуляционные механизмы управления / Ю. А. Зубок, В. И. Чупров // Вопросы образования. – 2008. – № 4. – С. 31-55. 2.Чупров В. И. Молодежь в обществе риска / В. И. Чупров, Ю. А. Зубок, К. Уильямс. – Москва: Наука, 2003. – 231 с. 3.Щеглов П.Е. Качество высшего образования. Риски при подготовке специалистов [Электронный ресурс] // Университетское управление: практика и анализ. – 2003. – № 1 (24). – С. 46-59. – Режим доступу: https://narfu.ru/pomorsu.ru/www.pomorsu.ru/_doc/quality/books/uni/2003_1_wegolov

О. Л. Аппельханс, Н. В. Нескоромна,
О. Л. Кошельник, С. О. Чеботарьова

ДИСТАНЦІЙНЕ НАВЧАННЯ – СУВОРЕ ВИПРОБУВАННЯ ТА НОВІ МОЖЛИВОСТІ ДЛЯ ВИКЛАДАННЯ АНАТОМІЇ ЛЮДИНИ

Розповсюдження вірусу COVID створило проблеми як для здобувачів вищої освіти, так і для тих, хто її забезпечує. Необхідність збереження безперервності навчання, забезпечення ефективності засвоєння матеріалу, якісної підготовки до ліцензійного іспиту «Крок-1» зумовило прискорення впровадження сучасних інформаційних технологій: Microsoft Teams, Zoom та інших, що дозволило продовжити навчання студентів на кафедрі нормальної та патологічної клінічної анатомії навіть у часи суворого карантину.

Наразі виникла потреба розвитку сфери діджиталізації активніше, ніж будь-коли. Універсальний розклад занять вже не співвідноситься з реаліями вимог сучасних студентів-медиків, досить активних, цілеспрямованих, часом таких, що поєднують роботу та навчання, найчастіше досить мобільних. Час на оволодіння знаннями нове покоління прагне витрачати із максимальною користю та розумінням усіх тонкощів реальної роботи за обраною спеціальністю. На оптимальне засвоєння матеріалу студентами впливає формат навчання, який має бути зрозумілим та ефективним, зовнішнє оформлення лекції та практичного заняття (презентація, наочність, позиціонування конкретної теми у підрозділі). Також вкрай важливі акценти і тон подачі матеріалу, адже це ключ до зацікавленості студентів: зміст теми та актуальність наданої інформації, можливість її застосування на практиці у майбутній професійній діяльності.

Відсутність живої взаємодії «викладач-студент» ускладнює сприйняття матеріалу, нівелює індивідуальний підхід в навчанні, також, слід зауважити, що не всі студенти завжди дисципліновані та самоорганізовані. Інтернет мережа пропонує різноманітні відеолекції, презентації, та інші форми надання інформації, що заважає застосуванню класичних підходів до заохочення слухачів. Внаслідок цього виникають принципові недоліки – брак візуального та емоційного контакту викладача зі студентами. За таких умов набуває значення професіоналізм, педагогічна майстерність та лабільність викладача. Викладачам потрібна методична, психологічна підтримка, забезпечення технічними засобами та якісним інтернет-

зв'язком. Отриманню міцних знань також заважає відсутність можливості відпрацювання практичних навичок та постійного контролю.

Звичайно, важливою складовою викладання анатомії людини являється робота з сухими та вологими анатомічними препаратами. Створення викладачами банку фото- та відеооглядів анатомічних препаратів, широке застосування їх у практичних заняттях та при підготовці презентацій лекцій дозволяють максимально наочно і детально вивчати будову органів та анатомічних утворень навіть при дистанційному навчанні.

Таким чином, незвичні умови, пов'язані з пандемією, не тільки ускладнюють навчальний процес, але й створюють нові можливості для розвитку та самореалізації, оволодіння сучасними методами дистанційної роботи та засвоєння навичок роботи з технічними приладами викладачами та студентами. « Борітеся - поборете!» - Т. Г.Шевченко.

І. Д. Загрійчук

ЕВРИСТИЧНА РОЛЬ ФІЛОСОФІЇ В ОПАНУВАННІ ФАХОВИХ ЗНАНЬ ТА НАВИЧОК

Уже вкотре піднімається питання про місце соціально-гуманітарних дисциплін у системі вищої школи. Можна наводити немало причин, чому дана проблема періодично загострюється, проте краще зосередитись на питанні про роль соціально-гуманітарних дисциплін у підготовці фахівців з вищою освітою. Адже саме ця проблема на сьогодні є центральною в обговоренні необхідності гуманітарної підготовки майбутніх лідерів економічного та технічного прогресу.

Відомо, що запорукою успіхів будь-якої людини є рівень її розвитку, вишколеність мислення. Саме зрілість мислення робить людину спроможною до опанування будь-якими здібностями та навиками. І найкращим способом формування та розвитку мислення є вивчення філософії, історія якої є демонстрацією шляху, на якому здійснювалось постійне вдосконалення цієї важливої для людини здібності.

Дане твердження не заперечує того, що будь-яка наука в тій чи іншій мірі мислення розвиває. Всі науки роблять свій внесок у шліфування цієї виключно людської властивості. Але жодна з них не спроможна виконати це завдання на такому рівні, як це може зробити правильно поставлене у вищій школі вивчення філософії.

Чим зумовлене таке становище філософії в системі вищої освіти? По-перше, філософія оперує найбільш загальними поняттями та категоріями. Цей факт робить її всеохоплюючою. Філософське мислення дозволяє людині, яка його опанувала, вийти за межі власної професії у більш широкий світ. Це – з одного боку. З іншого – дозволяє їй глибше зрозуміти своє власне професійне середовище та місце своєї фахової зайнятості в широкому контексті серед інших видів діяльності.

Сказане пояснюється тим, що, володіючи загальними знаннями, чим власне і є філософія, людина ніби озброюється прожектором, що висвічує довкола «темні кути» незнаного. Це означає, що вона розвиває свою інтуїцію, базуючи її на наявному знанні. Як догадка, як передбачення, як гіпотеза, що не має поки що фактів для доведення, інтуїція є результатом певного креативу, що базується на існуючих надбаннях та досвіді. Як передбачення, вона є моментом творення нового знання.

По-друге, філософія не лише сприяє «виходу» фахівця на інші фахові середовища, але й «долає» фаховість. Що мається на увазі? Фах – це завжди реалізація людиною якихось спеціалізованих навиків. Так, наприклад, фізик не є лікарем,

лікар не є фізиком. Тим не менш, лікарю необхідно знати фізику, оскільки теплообмін між людським організмом і зовнішнім середовищем відбувається за законами фізики. А лікування опорно-рухового апарату людини неможливе без знання механіки. Те ж саме з хімією. Без знання хімії лікарю не розібратись з проблемами травлення, роботою ендокринної системи і т. п. А хіба у фізика та хіміка немає потреби володіти елементарними знаннями з медицини, щоб підтримувати своє здоров'я на належному рівні?

Філософія зводить усе знання в єдину систему. Для лікаря, як фахівця, воно існує як цілісність на рівні людського організму. Але лікар, як і фізик з хіміком, цілісністю, яка існує на рівні фаху, не можуть задовольнитись.

Філософія, як і інші гуманітарні та соціальні дисципліни, виводить людину у більш «широкий світ», ніж будь-яка вузька спеціалізація. Цей світ зветься соціальним світом, світом людини. І це важливо, оскільки будь-яка фахова діяльність здійснюється серед людей: від трудового колективу до суспільства.

Багатьом, якщо не з власного досвіду, то від інших, відомі випадки, коли здібний, творчий інженер, зробивши винахід, який може принести колективу підприємства економію чи прибуток, або, наприклад, покращення умов роботи працюючим, замість кар'єрного росту чи хоча б підвищення зарплати, піддається тиску, а то й звільненню. Пояснювати це можна по-різному, але найсуттєвішим тут є наступне.

Найглибшою причиною таких випадків завжди є недостатнє розуміння винахідником законів розвитку колективу, його психології, суспільства в цілому. Адже для життєвого успіху бути інженером, навіть здібним та творчим, виявляється мало. Свої інженерні здібності фахівець втілює в металі, дереві та інших матеріалах, але реалізувати свій винахід він може лише в колективі, серед людей. А для цього інженерних знань недостатньо. Тут потрібні глибокі знання з філософії, психології, соціології, тобто – соціальних та гуманітарних наук, і, звісно, життєвий досвід, що спирається на ці знання.

Отож, мова йде про знання, про раціональність, про критичне мислення, яке є основною характеристикою філософії як специфічного виду інтелектуальної діяльності. В умовах, коли класична раціональність дещо дискредитована, філософія, за визначенням сучасного німецького мислителя Юргена Габермаса є «хранителькою раціональності». Її завданням, смислом і призначенням є культивування критичного мислення, формування здатності до самостійного аналізу будь-якого процесу розвитку та, зокрема і навіть у першу чергу, розвитку суспільства.

В умовах, коли ми знаходимося на шляху демократичної модернізації, потрібні зрілі особистості, які здатні опанувати ситуацію, критичним розумом осягнути не лише успішні проекти інших держав, але й зрозуміти можливості українського суспільства щодо поетапного його оновлення.

У цьому процесі вкрай важливо не помилитись не лише з вибором та обґрунтуванням концепцій розвитку суспільства та держави, але й не схибити в їх практичній реалізації. Даючи інтерв'ю газеті «Дзеркало тижня», директор Інституту філософії НАН України А. Єрмоленко зауважив, що «Суспільство сьогодні надто складне. Розібратись в усіх його механізмах досить важко»… І саме тому для глибоких економічних, політичних і соціальних перетворень потрібні зрілі громадяни, «які у змозі спиратися на власний розум» [1].

Спиратись на власний розум може тільки людина, яка опанувала філософію і усвідомила її творчу, евристичну сутність. Розвинене філософське, теоретичне мислення дозволяє людині глибше і швидше опанувати загальноосвітні та фахові дисципліни [2], робить навчальну працю більш продуктивною. Іншими словами, виконує евристичну роль в опануванні фаху.

Фах – це не лише інженерна, лікувальна та подібні види зайнятості. Суспільство вимагає фаховості також і від економістів, соціологів, політиків, філософів. Будь-який справжній фахівець повинен бути цілісною людиною, особистістю, яка усвідомлює зв'язок своєї фахової діяльності з іншими видами людської активності.

Філософія як теоретичне мислення сприяє вивищенню особистості до такого рівня узагальнення, коли вона стає спроможною до конкретно-теоретичного аналізу як свого фаху, так і власної ролі в розвитку суспільства.

Список використаних джерел

1. Про місце і роль філософії в Україні [Електронний ресурс] – Режим доступу: https://zn.ua/ukr/personalities/mi-dosi-ne-znayemo-yake-suspilstvo-buduyemo-280734_.html (дата звернення – 14.03.2021). 2.Загрійчук І. Д. Апорії Зенона і диференціальні та інтегральні обчислення: взаємне обґрунтування // Наука, техника и технология в постиндустриальном мире. Сборник научных статей под общей редакцией А. К. Чаплыгина. – Харьков: ХНАДУ, 2013. – С. 174-177.

Н. Ф. Шаркова, С. Ф. Шаркова

ДИСТАНЦІЙНА ОСВІТА: ВИКЛИК СЬОГОДЕННЯ

Із середини XX століття світова спільнота почала поступово переходити на новий етап розвитку, а саме: створення інформаційного суспільства, в якому постійно збільшується обсяг і швидкість інформації, змінюються її функції, способи доставки. Це висунуло нові вимоги до інформаційної підготовки людей різного віку і соціального статусу. Як результат, інформаційно-комунікаційні технології (ІКТ) почали активно запроваджуватись у процес навчання на різних рівнях, інтегруватись у систему традиційних форм навчання, освітяни долучилися до розробки різноманітних освітніх програм і додатків, готуючи підґрунтя до поступового впровадження дистанційного навчання. Проте, неочікуване поширення епідемії COVID-19 вимусило усіх здобувачів освіти – від первачків загальноосвітньої школи до випускників закладів вищої освіти – нараз перейти від традиційної системи навчання до дистанційної. Трансформація усталеного формату організації навчання сприяла переосмисленню не тільки змісту і форм освіти, а й методик та технологій досягнення позитивних навчальних результатів.

Перехід до онлайн-формату висунув на перший план як для викладачів, так і здобувачів освіти здатність бути гнучкими, креативними, зваженими та більш самодисциплінованими. В умовах швидкозмінного світу і скорочення інтервалів оновлення інформації підкреслюється важливість виховання випускників, які володіють навченістю на рівні мислення, зокрема критичного [2] і творчого мислення [1]. З одного боку, технічні засоби полегшують процес пізнання сучасної людини. З іншого, в умовах дистанційної освіти слід враховувати ряд специфічних моментів, а саме:

1.Відсутність у студентів навичок планування та виконання наполегливої діяльності без зовнішніх спонукань, самостійного пошуку інформації, опанування новими знаннями. Викладач, таким чином, має спонукати студентів до пошукової активності, не обмежувати їх засвоєнням певних предметних знань і операцій. Це сприятиме переходу від керованого засвоєння знань до самонавчання, формуванню повноцінного суб'єкта учіннєвої діяльності [2].

2.Уміння не тільки швидко знаходити інформацію, а й об'єктивно оцінювати її. Важливим є виховання критичного осмислення інтернет-ресурсів, розуміння важливості перевірки надійності джерел інформації, з'ясування авторства інфор-

мації, розвиток стратегій та навичок роботи з різноплановим матеріалом. В умовах дистанційної освіти можуть бути створені сприятливі умови для розвитку мислення засобом проблемних ситуацій. При цьому студент навчається аналізувати та структурувати інформацію, робити попередні висновки, здійснювати рефлексію власної пізнавальної діяльності [1].

3.Інтерактивні технології передбачають багатосторонню комунікацію, взаємодію. Можливість змінювати ролі та функції тих, хто навчається, а також науково-педагогічних працівників сприяє кооперованій навчальній діяльності, відкриває можливості для взаємонавчання студентів [3]. Таким чином, навчання відбувається в горизонтальній, а не вертикальній площині. Невід'ємною частиною такого навчання є перебудова власного досвіду, розвиток критичного, творчого мислення, формування демократичного стилю, діалогічної форми спілкування.

4.В умовах дистанційного навчання значно ускладнюється поточний контроль за процесом навчання. Інакше кажучи, складно з'ясувати чи той самий учень на іншому кінці мережі, чи виконує він/вона завдання самостійно, чи завантажує копії інших контрольних робіт та рефератів. Таким чином, в умовах дистанційного навчання набуває особливого значення внутрішня мотивація, яка базується на дійсному запиті на навчання, прагнення до інтелектуального саморозвитку, що і спонукає суб'єкта навчання до самоактивності та відповідальності [2].

Здійснений короткий аналіз дає змогу дійти висновку, що при проєктуванні методів і змісту навчання слід враховувати психологічні особливості як навчальної, так і учіннєвої діяльності. Дистанційна освіта надає нові можливості з точки зору інтерактивності, засобів передачі інформації тощо. Проте, основні труднощі доволі часто пов'язані зі створенням такого навчального середовища, яке б позитивно впливало на мотивацію та результат навчання, сприяло розвитку мислячого суб'єкта.

Список використаних джерел

1.Біла І. М. Розвиток мислячого суб'єкта в умовах дистанційної освіти// VIII Міжнародна науково-практична Інтернет-конференція «Віртуальний освітній простір: психологічні проблеми». Режим доступу: https://www.newlearning.org.ua/system/files/sites/default/files/zagruzheni/bila_iryna_2020.pdf.
2.Дистанційне навчання: психологічні засади: монографія / [М.Л. Смульсон, Ю.І. Машбиць, М.І. Жалдак та ін.]; за ред. М.Л. Смульсон. – Кіровоград : Імекс-ЛТД, 2012. 3.Ржевська Н. Перспективні методи навчання для вирішення актуальних проблем сучасного суспільства в умовах індустріальної революції 5.0 // Український педагогічний журнал. 2020. № 1. Режим доступу: http://uej.undip.org.ua/Zhurnal/2020/1/Statti/%D0%A0%D0%B6%D0%B5%D0%B2%D1%81%D1%8C%D0%BA%D0%B0.pdf.

Л. І. Білик, І. А. Чемерис

ЗАПОВІДНІ ТЕРИТОРІЇ ЛІСІВ ЯК ОБ'ЄКТИ ЗБЕРЕЖЕННЯ БІОРІЗНОМАНІТТЯ В ЧЕРКАСЬКІЙ ОБЛАСТІ

Збереження біотичного та ландшафтного біорізноманіття у природних умовах заповідних територій є одним із основних шляхів збереження фітоценофонду країни, підтримання загального екологічного балансу та забезпечення фонового моніторингу довкілля. Біорізноманіття є найціннішим природним ресурсом, який забезпечує функціональну стійкість природних екосистем від впливу негативних чинників. Катастрофічне зникнення об'єктів дикої природи, збіднення та зменшення біорізноманіття робить цю проблему надзвичайно актуальною в усьому світі, оскільки вона породжує інші екологічні та соціально-економічні загрози, які негативно впливають на якість життя і здоров'я населення планети та і біосфери в цілому.

Створення комфортного та безпечного середовища проживання людей є одним із головних завдань соціально-економічного прогресу нації. Саме соціально-економічний розвиток нерозривно пов'язаний зі станом навколишнього середовища, оскільки екологічні проблеми в першу чергу торкаються економічних ризиків в даній сфері, тобто промисловості, енергетиці, аграрному секторі.

На основі прийнятого 70-ю сесією Генеральної Асамблеї ООН в 2015 році Порядку денного розвитку та затверджених 17-ти цілей Сталого Розвитку, в Україні було розроблено Національну систему Цілей Сталого Розвитку, де однією з найважливіших стратегічних цілей було визнано саме високу якість життя, складовими якої серед інших визначено і екологічний чинник. На основі даного документу в Черкаській області було розроблено стратегічні цілі розвитку на період 2021-2027 рр., де в п. 3.1.3 чітко вказано на необхідність розвитку «природно-заповідного фонду, збереження біологічного та ландшафтного різноманіття» [1]. В цьому аспекті особливої уваги заслуговують заповідні території лісового фонду Черкащини, оскільки при лісистості області, що складає 15,4 % майже 70 % лісів штучного походження, а це означає, що процес зникнення об’єктів дикої природи відбувається надзвичайно швидко і безповоротно, що руйнує природний екобаланс не лише лісових екосистем, а й прилеглих до них природних комплексів, з чим нерозривно пов’язана не лише якість життя людей, а й сам процес виживання людства на планеті. Тому життєво необхідним завданням сучасності є збереження територій саме незайманих природних екосистем, які можуть бути своєрідними донорами у збереженні прийнятного та комфортного для людини середовища існування. За даними Управління екології та природних ресурсів при Черкаській ОДА вже сьогодні на Черкащині близько 17 % флори (334 види судинних рослин) знаходиться під загрозою зникнення, із них 69 видів занесено до Червоної книги України, 14 включені в додаток 1 Бернської конференції, 7 охороняються в Європі – Європейський Червоний список, 2- у всесвітньому масштабі. При цьому вдалось відтворити популяції 42-х видів рослин, але вісімнадцять Червонокнижних найменувань вже зникли. По стану на 01.01.2020 при Черкаському обласному управлінні лісового та мисливського господарства знаходиться 147 заповідних об’єктів, серед яких найбільшу частку складають ботанічні, ентомологічні, ландшафтні, орнітологічні, комплексні заказники, пам’ятки природи та заповідні урочища місцевого значення [2]. На сьогодні це є надзвичайно актуальним питанням в сфері заповідання, оскільки розвиток системи малих охоронних територій – заказників, урочищ, лісових генетичних резерватів або так званих «мікрорезерватів» за площею від 0,01 до 1 га з високою природно цінністю є одним із основних завдань лісівничої галузі [3]. А це означає, що саме місцеве населення і органи влади мають піклуватись про дані заповідні об’єкти, проводити інформаційну та просвітницьку роботу серед населення, особливо дітей та молоді, виділяти певне фінансування на їх збереження, доглядати та піклуватись.

Велика роль в цьому може бути відведена студентам ЧДТУ спеціальності «Лісове господарство», які навчаючись за дуальною системою освіти та маючи значний відсоток навчального часу на реалізацію практичних знань, навичок і вмінь прикладають їх до активних природоохоронних заходів в лісових екосистемах. Зокрема, на практичних заняття з ботаніки та дендрології студенти вивчають біологічне розмаїття лісів регіону, навчаються їх визначати, збирають гербарні зразки, особливо надаючи велике значення визначенню геолокацій популяцій червонокнижних рослин, при цьому фотографуючи їх та роблячи відеозйомку фенологічних фаз розвитку. Такий моніторинг дозволяє майбутнім фахівцям нарощувати особи-

сту базу рідкісних і зникаючих рослин в регіоні та вчасно реагувати на несприятливі чинники їх розвитку. При цьому, студенти активно співпрацюють з працівниками лісгоспів та науковцями з якими аналізують зібрані дані, тим самим сприяючи збереженню рідкісних популяцій рослин. Весняні рейди по збереженню первоцвітів Черкащини, зокрема підсніжника складчатого (*Galanthus nivalis Z.*), цибулі ведмежої (*Allium ursinum*), сону великого (*Pulsatilla grandis*) від несанкціонованого винищення населенням, просвітницька робота з жителями населених пунктів, учнями та дітьми різновікових освітніх закладів – все це важливі дії у справі збереження регіонального біорізноманіття. Практичні навички по заповідному лісознавству реалізують теоретичні знання студентів, які під час практики безпосередньо вивчають об'єкти ПЗФ лісових масивів області, обстежують їх стан, визначають нагальні проблеми та пропонують своє бачення їх вирішення, виходячи з отриманих новітніх теоретичних знань та міжнародного досвіду. Так, студентами неодноразово були виявлені занедбані пам'ятки місцевого значення в різних районах області. Це відбувається в результаті інфраструктурної перебудови населених пунктів, об'єднання в територіальні громади, в результаті чого такі заповідні об'єкти випадають із поля зору новообраної місцевої влади та стають занедбаними.

В подальшому передбачається також відслідковувати заповідні об'єкти і сприяти їх догляду та збереженню. При цьому неабияке значення набуває подальше картографування місцевої флори та створення бази даних про видову, ценотичну та екосистемну різноманітність регіону з обов'язковим визначенням найбільш значущих ландшафтних елементів, регіональних типів екосистем, основних таксономічних одиниць рослинності та місцезростання рідкісних і зникаючих видів, що і є основою високої біологічної цінності заповідної території.

Список використаних джерел

1. Черкаська обласна державна адміністрація (2020). Стратегія розвитку Черкаської області на період 2021-2027 рр. Отримано з https://strategy2027-ck.gov.ua/wp-content/uploads/2020/06/Proekt-Strategiyi-na-2021-2027-rr.pdf. 2. Управління екології та природних ресурсів Черкаської обласної державної адміністрації (2020). Регіональна доповідь про стан навколишнього середовища в Черкаській області в 2019 р. Отримано з https://ck-oda.gov.ua/ekologiya/. 3. Мовчан, Я.І. & Шеляг-Сосонко, Ю.Р. (2003). Збереження біорізноманіття України (друга національна доповідь). Київ:Хімджест.

М. І. Сорокатий, Л. Д. Величко, О. В. Білаш

ЗНАЧЕННЯ І РОЛЬ ГУМАНІТАРНИХ ДИСЦИПЛІН В СИСТЕМІ ПРОФЕСІЙНОЇ ПІДГОТОВКИ КУРСАНТІВ ВІЙСЬКОВИХ НАВЧАЛЬНИХ ЗАКЛАДІВ (НА ПРИКЛАДІ ДОСВІДУ ЗАРУБІЖНИХ КРАЇН)

На сучасному етапі становлення Збройних сил України одним із першочергових завдань військово-навчальних закладів є підготовка висококласних кваліфікованих кадрів, здатних до ефективної професійної діяльності за фахом. У зв'язку з цим великий інтерес становить досвід підготовки військовослужбовців провідних зарубіжних країн. Ще в 70-х роках минулого століття в американській пресі широко обговорювалися недоліки в підготовці військових кадрів у зв'язку з переходом на контрактну систему комплектування армії [2].

В результаті проведених реформ стало приділятися більше уваги підготовці офіцерських кадрів до роботи з особовим складом. За основу була прийнята концепція того, що випускник вищого військового навчального закладу повинен бути в першу чергу високоінтелектуальним, широко освіченим офіцером.

Гуманітарні предмети займають провідне місце в навчальних програмах військових вузів США. Сьогодні обсяг військових дисциплін у вищих навчальних закладах не перевищує 15% загальної кількості навчальних годин, а на гуманітарні дисципліни у військових коледжах відводиться до 50% навчального часу на першому курсі, до 30% – на другому, до 60% – на третьому і до 70 % – на четвертому. На думку американських військових педагогів, вивчення цих дисциплін необхідно кожному військовослужбовцю незалежно від його військової спеціальності.

Серед основних вимог, які ставлять перед майбутніми офіцерами збройних сил США, важливе місце займають наступні: знання методів навчання і виховання підлеглих, вміння створювати згуртовані колективи військовослужбовців, правильно будувати взаємовідносини з підлеглими, а також розвивати у них почуття впевненості і довіри, мотивувати свої вчинки і дії підлеглих.

Керівництво міністерства оборони Німеччини також приділяє поведінковим і суспільним дисциплінам першочергову увагу в програмах і навчальних планах військових навчальних закладів. Затвердженими до викладання є такі дисципліни, як управління людськими ресурсами, педагогічна підготовка, дидактика і методика політичного виховання. Їх вивчення сприяє виробленню в курсантів якостей, необхідних професійному військовослужбовцю , а також формуванню певних ідеалів і уявлень про цінності військової служби та педагогічної діяльності.

У програму загальної підготовки офіцерського складу британських збройних сил включено вивчення курсу військового адміністрування, що передбачає засвоєння системи військової дисципліни і конкретних обов'язків офіцерів щодо підлеглих. В цей же розділ включений курс лідерства як основи управління і керівництва особовим складом, який «підкріплюється» практикою керівництва і громадськими дисциплінами.

В розділ програми, пов'язаний зі спеціалізацією курсантів вищих військових навчальних закладів відповідно до посадових призначень, входить вивчення інформаційних і педагогічних технологій («технологій навчання»): «теорії комунікації» як навчальної дисципліни, що сприяє засвоєнню засобів і способів ефективного спілкування (в усній і письмовій формі) і особистого впливу на оточуючих, особливо в умовах стресових ситуацій.

Таким чином, ми бачимо, що підготовка кадрів у військових навчальних закладах за кордоном має на меті з одного боку, накопичити у військовослужбовців професійні знання і практичний досвід, а з іншого – закласти духовні основи професійної діяльності кожної окремої особистості [1].

Знайти спільну мову зі своїми підлеглими, вміння повести за собою, вміти прийняти правильне рішення в критичній ситуації – всьому цьому сприяє вивчення предметів гуманітарного і соціально-економічного профілю.

Звідси випливає досить простий висновок про важливість і значення вивчення гуманітарних дисциплін курсантами вищих військових вузів. Ми вважаємо, що в системі формування і розвитку професійних якостей військовослужбовців значна роль належить професійній підготовці, у рамках якої велике значення має вивчення гуманітарних наук, які з одного боку, можуть розглядатися як засіб формування у військовослужбовців загальнолюдської культури, а з іншого – є важливим інструментом удосконалення освітньої практики.

Список використаних джерел

1.Нова динаміка вищої освіти і науки для соціальної зміни і розвитку: Комюніке // Всесвітня конференція з вищої освіти, ЮНЕСКО, Париж, 5–8 липня 2009 р. [Електронний ресурс]. – Режим доступу: http://zakon2.rada.gov.ua/laws/show/952_011/print1382993408075633. 2.Feigenbaum A.V. Quality education and America's competiti veness. Quality Progress. – 1994. – Vol. 27. – № 9. – P.83-84.

СЕКЦІЯ ІІ
СУЧАСНА ОСВІТА: ІСТОРИЧНИЙ ДОСВІД, МЕТОДОЛОГІЯ, ТЕОРІЯ І ПРАКТИКА. ГЕНДЕРНА ОСВІТА

В. Ф. Сергеєва

КОРЕКЦІЙНА ДОШКІЛЬНА ПЕДАГОГІКА ЯК НАУКОВЕ ЗНАННЯ ПРО РОЗВИТОК, НАВЧАННЯ Й ВИХОВАННЯ ДІТЕЙ ДОШКІЛЬНОГО ВІКУ З ОСОБЛИВИМИ ПОТРЕБАМИ

Корекційна педагогіка відносно молода наука. Їй менше двохсот років. Свій початок вона бере із другої половини XIX ст. Відлік прийнято вести від моменту появи в Європі наприкінці XVIII ст. перших спеціальних класів для дітей із сенсорними порушеннями. Лише протягом останнього часу ця сфера науки утвердилась у системі педагогічних наук як окрема галузь знань.

Сучасна корекційна педагогіка наполягає на необхідності раннього (з перших тижнів/місяців життя) виявлення відхилень у розвитку дитини, їхньої правильної діагностики та надання необхідної психолого-педагогічної допомоги дитині та її сім'ї (запровадження програм раннього втручання та патронату). Тому однією із її галузей є ***дошкільна корекційна педагогіка***, що вивчає проблеми теорії та практики навчання, виховання і корекції психофізичного розвитку дітей дошкільного віку.

Окремі питання дошкільної корекційної педагогіки цікавили таких учених, як Т. Власова, М. Певзнер (категорії дітей з порушеннями у розвитку), В. Лубовський (проблеми ранньої діагностики і ранньої корекції порушень розвитку), Л. Носкова (дошкільне виховання аномальних дітей), А. Катаєва (дошкільна олігофренопедагогіка), Г. Мішина (особливості взаємодії батьків з дітьми раннього віку з психофізичними порушеннями), Б. Корсунська (методика навчання мовлення глухих дітей дошкільного віку), О. Слєпович (ігрова діяльність дітей дошкільного віку з ЗПР) та ін. Окремо варто назвати працю О. Стребельової «Спеціальна дошкільна педагогіка». Свій внесок у розробку проблем дошкільної корекційної педагогіки зробили такі українські вчені, як І. Гудим, С. Кондратенко, К. Довгопола (особливості розвитку дітей дошкільного віку з порушеннями зору), Є. Соботович, Л. Трофименко (корекційне навчання з розвитку мовлення дітей дошкільного віку із ЗНМ), Т. Дегтяренко, Л. Вавіна (корекційно-реабілітаційна робота в спеціальних закладах дошкільної освіти) та ін.

Дошкільна корекційна педагогіка розвивається як самостійна галузь знань, тому має специфічний предмет дослідження і власний категоріальний апарат, що є головною умовою виділення та нормального функціонування будь-якої науки.

Об'єктом дошкільної корекційної педагогіки є спеціальна допомога дітям раннього і дошкільного віку, які мають органічні ушкодження матеріальної основи психофізичного розвитку, що призвели до обмежених можливостей здоров'я, для їхньої абілітації чи реабілітації [6].

Предмет науки – теорія та практика спеціальної освіти, а саме, вивчення закономірностей навчання, виховання та розвитку дітей дошкільного віку, які потребують корекції психофізичного розвитку, особливостей їхньої соціалізації та особистісного становлення; знаходження найкращих шляхів, умов, засобів для корекції та компенсації діяльності порушених органів, функцій та систем у таких дітей з метою їхньої максимальної інтеграції у соціум.

Завданнями дошкільної корекційної педагогіки як науки є: 1) раннє виявлення, диференційована діагностика дітей із порушеннями у розвитку та розробка

теоретико-методологічних основ їхнього навчання і виховання; 2) визначення корекційних і компенсаторних можливостей дитини дошкільного віку відповідно до наявного порушення психофізичного розвитку та індивідуальних особливостей; 3) пошук і розробка варіативних форм організації спеціальної дошкільної освіти; 4) уточнення понятійно-категоріального апарату сучасної дошкільної корекційної педагогіки; 5) розробка та реалізація освітніх корекційно-педагогічних, компенсаторних, реабілітаційних, попереджувальних та розвивальних програм дошкільної освіти для осіб із особливими потребами; 6) вивчення та здійснення соціальної та середовищної адаптації, абілітації та реабілітації, інтеграції дітей дошкільного віку із обмеженими можливостями різних вікових груп; 7) розробка та реалізація механізмів інтеграції та інклюзії в дошкільній освіті та соціокультурному середовищі; надання психолого-педагогічної допомоги батькам, що мають дітей з психофізичними порушеннями; 8) створення необхідної навчально-методичної бази для професійної підготовки спеціальних педагогів, зокрема, для роботи з дітьми дошкільного віку, що мають порушення у психофізичному розвитку; 9) подальший розвиток узагальнених теорій та концепцій спеціальної освіти, спрямованих на удосконалення процесу навчання, виховання, розвитку й соціальної адаптації дітей дошкільного віку означеної категорії; 10) визначення стратегії розвитку національної системи загальної та спеціальної дошкільної освіти.

Як самостійний напрямок, дошкільна корекційна педагогіка виділилась не так давно. Це обумовлюється значущістю раннього та дошкільного віку для освіти дитини та корекції відхилень у її розвитку. Крім того, рання корекційно-педагогічна робота сприяє попередженню та профілактиці вторинних відхилень у розвитку, що, в свою чергу, позитивно впливає на формування особистісних якостей дитини.

Дошкільна корекційна педагогіка користується багатьма загальними педагогічними поняттями, зокрема, такими, як «освіта», «виховання», «навчання», «методи», «принципи» тощо. Окрім цього, дошкільна корекційна педагогіка як дефектологічна наука користується загальнодефектологічними поняттями, а саме – «корекція», «компенсація», «реабілітація», «інтеграція», «адаптація» тощо. Понятійно-категоріальний апарат дошкільної корекційної педагогіки є досить широким, він використовує також певні категорії спеціальної психології, медичні терміни, міжнаукові поняття.

Термін *корекція* (з лат. *correctio* – поліпшення, виправлення) – використовується у *широкому* (сукупність педагогічних засобів, спрямованих на виправлення, зменшення недоліків у розвитку дитини) та *вузькому значеннях* (виправлення окремих вад). Тобто, *метою* корекції є виправлення порушень психічної та фізичної сфер розвитку.

Сучасна корекційна педагогіка зазначає, що *корекція* – це засіб подолання й послаблення психофізичних недоліків через формування життєво необхідних якостей у навчально-виховному процесі чи різних видах діяльності дитини [1,с.4].

У багатьох наукових працях корекцію, як правило, найчастіше пов’язують із розвитком дитини. Зокрема, «Педагогічна енциклопедія» під поняттям *«корекція»* розуміє виправлення (повне або часткове) недоліків психічного та фізичного розвитку за допомогою спеціальної системи педагогічних прийомів і заходів [4].

В українському педагогічному словнику С. Гончаренко подано таке визначення: «*Корекція* (від лат. Correctio – виправлення, поліпшення) в спеціальній педагогіці – виправлення (часткове або повне) вад психічного або фізичного розвитку в дітей, порушення тої чи іншої психічної функції в дорослих» [2,с.178].

Компенсація (з лат. *compensatio* – відшкодування, врівноваження) – у загально біологічному розумінні означає одну з форм пристосування організму до

умов існування при випадінні або порушенні якоїсь його матеріальної структури або функції внаслідок перенесеного захворювання, травми, ушкодження [5, с. 22].

У тісному взаємозв'язку з поняттям «спеціальна освіта» використовуються поняття *реабілітація* та *абілітація.* Відповідно до визначення ВООЗ, *реабілітація (реадаптація*) – це застосування цілого комплексу заходів медичного, соціального, освітнього та професійного характеру з метою підготовки чи перепідготовки індивідуума до найвищого рівня його функціональних здібностей. Тобто, *реабілітація* – це повернення хворої людини (або людини, яка втрачає ту чи іншу функцію, що була вже певним чином сформована) до нормального життя і праці у межах її психофізіологічних можливостей [3,с.12-13].

Стосовно ж дітей раннього віку з відхиленнями у розвитку вживається термін *абілітація* (з лат. *habilitas* – бути здатним до чого-небудь), тобто становлення їхньої здатності виконувати свої соціальні функції (бути членом родини, працівником, мислителем тощо), оскільки по відношенню до раннього віку мова може йти не про відновлення здатностей до чого-небудь, втрачених внаслідок травми, хвороби тощо, а про первинне їхнє формування [3,с.8].

Дошкільна корекційна педагогіка є полікомпонентною, багатофункціональною галуззю педагогічної науки, систему якої складають: 1) дошкільна педагогіка – наука про закономірності виховання і навчання дітей від народження до вступу до школи; 2) соціальна педагогіка – наука про закономірності становлення і розвитку особистості в процесі навчання і виховання у різних соціальних інститутах (сім'я, реабілітаційні центри тощо); 3) загальна педагогіка – наука, яка вивчає процеси виховання, навчання і розвитку особистості; 4) дитяча психологія – наука про поведінку дитини, особливості її розвитку як особистості, її інтереси, потреби і здібності; 5) вікова анатомія та фізіологія – наука про особливості розвитку вищої нервової діяльності, всіх систем організму; 6) генетика – наука про спадковість; 7) педіатрія та гігієна – медичні науки, які розкривають причини дитячих хвороб, засоби їх запобігання, лікування та профілактики; 8) економіка освіти – наука про вивчення витрат на спеціальну освіту й реабілітацію, джерела фінансування, порівняння соціально-економічної ефективності різних форм організації корекційно-освітньої допомоги; 9) юриспруденція – наука, що забезпечує створення правової основи системи спеціальної освіти і реабілітації; 10) психолінгвістика, лінгводидактика – науки про мову, мовленнєву діяльність та її формування; 11) соціологія – наука, яка вивчає громадську думку щодо ставлення до осіб із особливими потребами.

Таким чином, враховуючи та використовуючи дані інших наук, дошкільна корекційна педагогіка визначає стратегічні шляхи та базові методи, прийоми, засоби корекційно-педагогічної роботи з дітьми дошкільного віку, які мають відхилення у психофізичному розвитку та перебувають як у спеціальних, так і в інклюзивних закладах дошкільної освіти.

Список використаних джерел

1.Гонеев А. Д., Лифинцева Н. И., Ялпаева Н. В. и др. Основы коррекционной педагогики: Учеб. пособие для студ. высш. пед. учеб. заведений / Под ред В. А. Сластенина. 2-е изд., перераб. М. : Академия, 2002. 272 с. 2.Гончаренко С. Український педагогічний словник. К. : Либідь, 1997. 376 с. 3.Коррекционная педагогика / под ред. В. С. Кукушина. М. : ИКЦ «МарТ», 2004. 352 с. 4.Педагогическая энциклопедия / Под ред. И. А. Каирова : В 4 т. М., 1961. Т. 2. 5.Синьов В. М. Корекційна психопедагогіка. Олігофренопедагогіка: Підручник. Ч. І. Загальні основи корекційної психопедагогіки (олігофренопедагогіки). К. : Вид-во НПУ імені М. П. Драгоманова, 2007. 238 с. 6.Специальная дошкольная педагогика. [Е. А. Стребелева, А. Л. Венгер, Е. А. Екжанова и др.]; под ред. Е. А. Стребелевой. М. : Издательский центр «Академия», 2001. 312 с.

С. І. Галушкіна

ІННОВАЦІЙНІ МЕТОДИ ВИКЛАДАННЯ ПЕДАГОГІЧНИХ ДИСЦИПЛІН У ВИЩИХ НАВЧАЛЬНИХ ЗАКЛАДАХ

Сучасна вища освіта в Україні вимагає від педагогічних працівників опанування і впровадження інноваційних методів викладання.

Проблеми інноваційних технологій і методів у сучасній вищій освіті актуальні, оскільки посилилася тенденція до осучаснення змісту педагогічної освіти, як наслідок – потреба в науково-педагогічних працівниках, які б змогли забезпечити інноваційний підхід до реалізації цих тенденцій під час навчально-виховного процесу.

На думку, Ю.В.Бистрова, поняттям «інноваційні методики викладання» є полікомпонентним, оскільки об’єднує всі ті нові й ефективні способи освітнього процесу, які сприяють інтенсифікації та модернізації навчання, розвивають творчий підхід і особистісний потенціал здобувачів вищої освіти [2].

Велике значення для підготовки майбутніх вчителів початкової школи відіграють *нестандартні заняття*, які викликають зацікавлення в усіх студентів. Вони сприяють інтелектуальному розвитку й моральному вихованню. Нестандартні заняття стимулюють пізнавальну самостійність, творчу активність і ініціативу студента, креативність розв’язування певних проблемних ситуацій.

Інтерактивні методи сприяють формуванню навичок і умінь, виробленню цінностей, створюють ситуацію взаємодії, допомагають викладачеві стати лідером. При підготовці вчителів початкових класів є ефективним застосування таких методів, форм і прийомів роботи, як: брейнстормінг («мозковий штурм»), дискусія із запрошенням фахівців, ділова (рольова) гра, студенти перебувають у ролі вчителя, адміністрації школи, психолога, батьків, медичних працівників тощо), майстер-класи, метод інтерв'ю (інтерв'ювання), метод проектів, робота в малих групах, тренінги індивідуальні та групові тощо [1].

Пропонуємо розглянути застосування деяких інноваційних методів, які активно залучаємо до освітнього процесу під час вивчення методики інтегрованого курсу «Я досліджую світ», а також під час викладання психолого - педагогічних дисциплін в КЗ «Одеський педагогічний фаховий коледж.

Метод проектів - розвиває дослідницький дух, уміння самостійно здобувати знання, аналізувати та синтезувати матеріал, самостійно критично мислити та висловлювати власну думку; творчий підхід до завдання, ініціативність і наполегливість, толерантність і вміння працювати в команді. Крім того, застосовуючи під час занять цей метод, створюємо можливість розвивати комунікативні здібності, мовлення.

Ділова (рольова) гра. Один із найбільш популярних серед студентів видів навчальної роботи. Побудований на творчості, колективній співпраці. Ефективність цього методу визначається якістю попередньої підготовки викладача і студентів.

«Мозковий штурм» (брейнстормінг від англ. brain storming). Це метод організації спільної групової та творчої роботи в аудиторії з метою підвищити розумову активність учасників і знайти плідні ідеї, конструктивні рішення, розв'язання складних проблем або нестандартних ситуацій.

Тренінги (індивідуальні та групові). Мета тренінгу – забезпечити студента практичними знаннями, вміннями, навичками, необхідними для виконання конкретних завдань шляхом тренування (повторення й закріплення) певних дій. Для того, щоб тренінг був успішним, викладачеві-тренеру потрібно пам'ятати про прагматичну спрямованість такого методу навчання, адаптувати програму

тренінгу до конкретних навчальних потреб з урахуванням індивідуальних особливостей учасників, виявляти самому активність, відкритість, гарну реакцію, професіоналізм та заохочувати учасників до самовдосконалення.

Метод роботи в малих групах (від 2-3 до 5-7 осіб) покликаний формувати навички командної співпраці, конструктивної взаємодії з колегами, адекватного сприйняття дій інших та власної поведінки [5].

Розроблення й впровадження інноваційних методів викладання є надзвичайно важливою складовою навчально-методичної роботи викладача вищого навчального закладу, оскільки допомагає підтримувати його професіоналізм і педагогічну компетентність на рівні сучасних вимог.

Список використаних джерел

1.Богданова І. М. Педагогічна інноватика: навч. посіб. / І. М. Богданова. – О.: ТЕС, 2000. 2.Бистрова Ю. В. Інноваційні методи навчання у вищій школі України / Ю. В. Бистрова // Право та інноваційне суспільство. – 2015. - №1 (4). – С. 27-33. 3.Кузьмінський А. І. Педагогіка вищої школи: навч. посіб. / А. І. Кузьмінський. – К.: Знання, 2005. – 486 с. 4.Майхнер Х. Е. Корпоративные тренинги / Х. Е. Майхнер. – М.: ЮНИТИ, 2002 – 354 с. 5.Юрович В. Нестандартні уроки як засіб підвищення ефективності навчання в курсі «Я і Україна» / В. Юрович // Початкова школа. – 2006. – №6. – С. 23.

Т. В. Василенко, І. В. Давиденко

СИНДРОМ ЕМОЦІЙНОГО ВИГОРАННЯ СЕРЕД СТУДЕНТІВ МЕДИКІВ

Останнім часом стійкий інтерес відзначається до проблеми дослідження синдрому хронічної втоми (СХВ) та емоційного вигорання (СЕВ), оскільки емоційне вигорання є однією з найпоширеніших проблем в сучасному світі. Ця проблема стосується не тільки людей, які займаються професійною діяльністю, але й студентів. Переважна більшість студентів у тій чи іншій мірі відчувають на собі дію емоційного вигорання, особливо студенти-медики схильні до багатьох ризиків виникнення даних синдромів у зв'язку з особливостями навчального процесу в медичному вищому навчальному закладі.

Дослідження в різних країнах світу доводять, що синдром емоційного вигорання починає формуватися вже у студентів-медиків старших курсів. Робота в медичній сфері ставить перед людиною багато різних, а часто і незвичних вимог.

Згідно з визначенням ВООЗ «синдром вигорання – це фізичне, емоційне або мотиваційне виснаження, що характеризується порушенням продуктивності в роботі та втомою, безсонням, підвищеною схильністю до соматичних захворювань, а також вживанням алкоголю або інших психоактивних речовин з метою одержати тимчасове полегшення, що має тенденцію до розвитку фізіологічної залежності і (у багатьох випадках) суїцидальної поведінки».

Вперше термін «синдром емоційного вигорання» був використаний у 1974 році американським психіатром H.J. Freundenberger, який звернув увагу на цей феномен у працівників психіатричної сфери і описав його як «поразку, виснаження або зношення, що відбувається з людиною внаслідок різко завищених вимог до власних ресурсів і сил»[5].

Якщо студент-медик протягом навчання, не відчуває свого особистого зв’язку з професійною діяльністю, тобто не бачить внутрішньої цінності, не може їй дійсно віддатися, то згодом виникає внутрішнє спустошення, тому що не відбувається діалогічного обміну, в якому людина не тільки віддає, але й одержує. Як наслідок, розлад набуває характер депресії. Емоційне вигорання – це вид депресії, що виникає без травматизації й органічних порушень, а тільки лише через поступову втрату життєвих цінностей.

У процесі емоційного вигорання серед студентів-медиків є дві дуже важливі індивідуально-психологічні особливості. Емоційна спрямованість особистості та наявність сенсу в своїй професійній діяльності й особистому житті.

Згідно з моделлю М. Буріш, розвиток синдрому емоційного вигорання проходить кілька стадій або фаз:

1. Попереджувальна фаза, що характеризується надмірною активністю, відмовою від потреб, не пов'язаних з роботою, витісненням зі свідомості переживань невдач і розчарувань, обмеженням соціальних контактів. Все це відбувається на тлі виснаження. Даються взнаки постійне почуття втоми, безсоння.

2. Наступна фаза – зниження рівня власної участі у стосунках з колегами та в процесі навчання, згасання інтересу до професійної діяльності. Цей період характеризується втратою позитивного сприйняття колег, переходом від допомоги до нагляду і контролю, приписуванням вини за власні невдачі іншим людям. У поведінці переважає байдужість, цинічні оцінки оточуючих. В навчанні студент не бажає виконувати свої обов'язки, намагається штучно продовжити перерви, запізнюється, пропускає навчання.

3.Третя стадія підключає емоційні реакції, з'являються постійні депресія і агресія. Студента переслідують безпідставні страхи, постійне почуття провини, що веде до зниження самооцінки, апатії. Ситуація загострюється звинуваченнями інших, ігноруванням своєї участі в невдачах, підозрілістю і конфліктами з оточенням. Відтак починається фаза деструктивної поведінки в усіх сферах. У студента знижується концентрація уваги, він позбавляється здатності виконати складні завдання, проявити власну ініціативу. Для людини нормою стає постійна байдужість, уникнення неформальних контактів, відстороненість від життя інших людей або надмірна прихильність до конкретної особи. Студент під час розмови уникає тем, пов'язаних з навчанням, починає тяжіти до самотності, відмовляється від хобі, нудьгує.

У слід за цим спостерігаються психосоматичні реакції і зниження імунітету. Це викликане тим, що людина не здатна до релаксації у вільний час. У результаті отримуємо безсоння, сексуальні розлади, підвищення тиску, тахікардію, болі в хребті, головні болі, розлади травлення, залежність від нікотину, кофеїну, алкоголю.

Всі ці фази призводять до розчарування і негативної життєвої установки, загострення відчуттів безпорадності та безглуздості життя, повного розпачу.

Синдром вигорання можна доволі ефективно корегувати. Звісно найкраще, коли у цьому допоможе фахівець. Не зайвою є допомога колективу, адже відверта розмова з колегами іноді заміняє групові заняття, популярні за кордоном.

Якщо ж говорити про можливості самодопомоги, фахівці радять спробувати піднятися над ситуацією, змінити кут зору на себе і до процесу навчання, подивитися на оточуючий світ з глобальнішої точки зору - не тільки зрозуміти свої цілі і уявити образ майбутнього, а відповісти собі на питання: в чому сенс того, чим він займається і навіщо він це робить.

Також сприятиме одужанню здобуття нових знань, зацікавлень. Переключитись і відпочити допоможе заняття спортом або хобі. Інший спосіб – зміна діяльності, перехід у суміжну область, коли набуті знання, вміння, навички знаходять нове застосування, або ж не припиняти виконання обов'язків, а зробити їх інструментом для досягнення серйозніших цілей. Хоча універсального рецепту зцілення від професійного вигорання не існує, ця проблема може бути вирішена, якщо нею цілеспрямовано займатися. Кожній людині час від часу необхідно зупинитися, озирнутися навколо, побути наодинці з самим собою, подумати, звідки, куди і з ким пліч-о-пліч він іде, з якою швидкістю, а головне - навіщо, та з якою метою.

Список використаних джерел

1.Матвієнко О., Пересадін, Є. Культура здоров'я персоналу та синдром психоемоційного «вигорання»: стратегія і тактика подолання. Головна медична сестра. - 2007. - № б. - С. 20-23. 2.Скутаревская М. М. Синдром эмоционального выгорания. Мед. новости. -2002. - №7. - С . 3-9. 3.Якубовська І.О., Л. П. Міщиха, Т. Ю. Запорожець, М. І. Хромей. Ризики виникнення синдромів хронічної втоми та емоційного вигорання у студентів-медиків в процесі навчання у ВНЗ залежно від індивідуального психологічного профілю [Електронний ресурс]. Галицький лікарський вісник. - 2013. - Т. 20, число 4. - С. 60-63. - Режим доступу: http://nbuv.gov.ua/UJRN/glv_2013_20_4_20. 4. Gold Y., Roth R. Teachers Managing Stress and Preventing Burnout: the Professional Health Solution: Taylor & Francis e-Library, 2005. – 215 p. 5. Freudenberger H.J. Staff burn-out. Journal of Social Issues. – 1974. – P. 159-166.

Г. В. Власова

ІНТЕГРОВАНЕ НАВЧАННЯ ТА ЙОГО ЗВ'ЯЗОК З КРИТИЧНИМ МИСЛЕННЯМ

В умовах реформування системи освіти в Україні досить часто почали використовувати такі поняття як «критичне мислення» та «інтеграція».

Критичне мислення – це набір розумових стратегій і операцій, опанування яких передбачає вільне використання людиною мисленнєвих операцій високого рівня, що застосовуються для формування обґрунтованих висновків і оцінок та ухвалення рішень [2].

Ми спробуємо припустити, що саме інтегрований підхід до організації навчання є найбільш сприятливим для розвитку критичного мислення.

І.О.Большакова та М.А.Пристінська пропанують наступний аналіз поняття «інтеграція»:

1. За системного підходу інтеграція визначається як процес взаємодії двох або більше систем з метою створення нової, яка набуває нових властивостей завдяки зміні властивостей та зв'язків її елементів.

2. Н. С. Антонов розглядає поняття «інтеграція» в загальнонауковому аспекті, визначаючи його природне протиставлення поняттю «диференціація» та наголошуючи на високому рівні системності: «це процес взаємопроникнення, ущільнення, який проявляється через єдність з протилежним йому процесом розчленування, розмежування, диференціації» [1].

Таким чином, ми можемо зробити висновок, що інтеграція – це процес об'єднання, взаємопроникнення двох або більше систем, результатом чого є утворення нової цілісної системи, яка набуває унікальних властивостей та взаємозв'язків.

Загальновідомо, що метою розвитку критичного мислення є формування особистості, готової до життя у світі, що постійно змінюється, здатної до аналізу та осмислення інформації, різних сторін процесів і явищ, навчання та самовдосконалення, прийняття ефективних рішень.

Ми можемо зазначити, що в освітньому процесі інтеграція проявляється коли педагог свідомо заохочує учнів робити зв'язок між навчальними предметами, а також сам пояснює певну тему розкриваючи її з різних сторін. Сучасним учням потрібно надати можливості для інтеграції знань і навичок з різних дисциплін та критичного оцінювання того, як ці частини взаємодіють. Це один із проявів зв'язоку інтеграції та критичного мислення.

Ще один із способів вираження зазначеного зв'язку у початковій школі – це проведення уроків на основі об'єднання навчального матеріалу з кількох предметів навколо однієї теми. Цей підхід сприяє інформаційному збагаченню пізнавальної сфери учня взагалі, а також критичного мислення зокрема. Тому що завдяки

опорі на природню потребу дитини у цілісному пізнанні певного явища, педагог дає змогу з різних сторін пізнати його та досягнути цілісності усвідомлення, розкрити творчі здібності та здібності до критичного мислення у дитини.

Зауважимо, що використання інтегрованого підходу на уроках, спонукає учнів до самостійної праці, до творчого мислення та пошуку. Для якісного уроку в початковій школі в центрі уваги перебуває організація навчальної діяльності учнів залежно від змісту і готовності дітей. Саме це обумовлює високі навчальні результати та сприяє розвитку критичного мислення.

Отже, ми можемо зробити висновок, що критичне мислення та інтеграція тісно пов'язані між собою, адже інтегрований підхід до організації навчання сприяє ефективному розвитку критичного мислення.

Список використаних джерел

1. Інтегроване навчання: тематичний і діяльнісний підходи (Частина 1) [Електронний ресурс] / І. О. Большакова, М. А. Пристінська // Нова українська школа – 2017. 2. Пометун О. І. Нова українська школа : розвиток критичного мислення учнів початкової школи : навч. - метод.посібник / О. І. Пометун. – К. : Видавничий дім «Освіта», 2020. – 192 с.

O. I. Vovk

FOREIGN LANGUAGE ACQUISITION: NEUROPEDAGOGICAL PREMISES

The main goal of this paper is to reveal the basic principles of foreign language acquisition (FLA) by University students with consideration of their cognitive profiles.

Professional training in Universities is targeted at enhancing a well-rounded personality capable of continuous self-education and professional improvement. The potential for achieving this goal can be provided by a relatively new scientific trend, called *Neuropedagogy* – an interdisciplinary field that integrates cognitive science, psychology and pedagogy, and combines scholarly achievements of modern neurosciences.

The import of Neuropedagogy is to ensure quality education based on knowledge about the structure and functions of the human brain, the benefits of multisensory and multimodal perception, types of intelligence, differences in brain hemisphere functions, different styles of perceiving and processing the input, advantageous conditions for memorization, responses to stress and pressure, etc. In other words, Neuropedagogy aims at the disclosure and implementation of students' cognitive abilities with their subsequent use in the process of life-long self-education and pedagogical activity.

Due to the new data in the field of Neuropedagogy, it is possible to identify cognitive profiles of students, which can significantly conduce to their FLA). Specifically, Neuropedagogy addresses such issues as hemispheric lateralization and brain compatible learning; attention, memory, and learning; emotion, stress, and motivation; multisensory perception and sensory preferences; learning, epistemic, and communication styles; personality types of students, etc.

Furthermore, emotions play a pivotal role in learning and teaching. Emotions can affect both speech and cogitative performance of an individual. Moreover, emotional engagement is closely related to attention and memory. The emotion level of the brain can «mark» sensory input with neurotransmitters, which foster memory storage and retrieval. Furthermore, individuals affected by positive emotions can gain intellectual, social and physical benefits. Adversely, emotional stress is connected with a high level of cortisol, a neurotransmitter that causes decreased neurogenesis, negatively affects memory and retention. With this in mind, classrooms are supposed to be friendly and stress-free. In order to create a favourable learning environment, it is important to be aware of the fundamental principles of emotional regulation and know how to contribute

to students' emotional stability.

According to S. Krashen, successful FLA depends on a variety of affective variables, such as (1) motivation: motivated learners demonstrate encouraging outcomes in the FL classroom, (2) self-confidence: students with a high self-esteem achieve better results, (3) anxiety: fear and embarrassment constrain FLA. Students, whose variables are not optimal for learning a FL, may have a high affective filter, which functions as a screen that inhibits FLA [4, p. 32]. That given, an effective FL teacher should create the environment that stimulates a low affective filter of students.

Neuropedagogy makes use of the scientific data on the brain processes conducive to mastering different types of teaching content. The human brain is made up of two cerebral hemispheres, which look identical but perform different functions. Specifically, the right hemisphere processes information from the whole to the parts, solve problems via hunches, examining patterns and similarities. The left hemisphere processes information from parts to the whole, taking pieces of data in an orderly arrangement before drawing conclusions. It functions in rational thinking solving problems logically and sequentially. It is considered that no one is totally right-brain or left-brain, hence the process of learning and thinking is improved when both sides of the brain are involved in problem solving [1, p. 154].

Complementary to brain lateralization, it is important to emphasize that dominant intelligences also play a significant role in perceiving and processing the input. Conventionally, intelligence is viewed as a broad ability by dint of which most of academic issues are resolved. However, intelligence may take multiple forms, which are regarded as multiple «intelligences» (MI). H. Gardner advances eight types of intelligence, each of which represents different ways of processing information. Specifically, the scholar singles out such types of MI as verbal-linguistic, logical-mathematical, visual-spatial, musical, naturalistic, bodily-kinesthetic, interpersonal, and intrapersonal. He asserts that MI represent different intellectual abilities of individuals [3, p. 32].

Extending the aforementioned it is worthwhile underscoring the role of the brain waves (Alpha, Beta, Theta, Delta) in a language course. G. Lozanov reports that the alpha-theta wave is most conducive to learning. That given, it is necessary to induce in students the alpha-theta state and combine the functions of both hemispheres, since under such conditions their memory, speech and cogitative performance can significantly improve. This state, which is advantageous for acquiring new knowledge and skills, can be achieved through the exposure to Baroque music, as it lulls learners into a relaxed psychological state whereas their mind is alert [5, p. 71].

Every FL learner acquires and processes information in their own way. With this in view, scholars characterize different types of students in terms of their learning, communication, and epistemic styles – the patterns or ways that give direction to learning and cognizing behavior. In particular, within the framework of learning and communication styles, students are dichotomized as convergers/divergers, activist/reflectors, assimilators/ accommodators, theorists/pragmatists, adaptors/innovators, random learners/sequential learners, non-committers/plungers. The aforementioned oppositions are elucidated in learning styles, which are viewed as cognitive, affective and physiological indicators of how students perceive, interact with, and respond to a learning environment. They are compatible with N. Fleming's VARK sensory model (stands for Visual, Aural, Read/Write and Kinesthetic) [2, p.1] and meant to assist instructors in developing effective strategies of teaching. Therefore, to improve the understanding of the subject matter, it is important to implement multimodal learning in the FL classroom.

Learning styles are related to epistemic styles of students – higher order personality integrators, which are the primary determinants of individual differences in world-

view [6, p. 12], or, in other words, the ways via which they perceive the world and acquire knowledge. J. Royce identifies three fundamental ways of knowing – rationalism (based on logical consistency and reasonable thinking), empiricism (grounded on one's experience), and metaphorism (determined by a combination of various types of knowledge). Respectively, each type of learners requires a particular way of presenting the educational content.

To summarize, the basic assumptions of Neuropedagogy are compatible with other approaches and methods that may significantly foster FLA by University students. This outlines implications for further study of the issue under discussion.

References

1.Bogan, J. Some Educational Aspects of Hemispheric Specialization / J. Bogan // UCLA Educator. – 1975. – № 17. – P. 24–32. 2.Fleming, N. What is VARK? How Do I Learn Best? : A Student's Guide to Improved Learning / N. Fleming, Ch. Bonwell. – Christchurch, N.Z., 2019. – 13 p. 3.Gardner, H. Five Minds for the Future / H. Gardner. – Boston, MA : Harvard Business School Press, 2006. – 180 p. 4.Krashen, S. Principles and Practice in Second Language Acquisition. Oxford ; N.Y. : Pergamon, 1982. – 202 p. 5.Lozanov, G. Suggestopaedia – Desuggestive Teaching Communicative Method on the Level of the Hidden Reserves of the Human Mind / G. Lozanov. – Vienna : International Center for Desuggestology, 2005. – 140 p. 6.Royce, J. R. The Conceptual Framework for a Multifactor Theory of Individuality. Chapter in J.R. Royce (Ed.), Multivariate Analysis and Psychological Theory. – London : Academic Press, 1973.

К. Ю. Гашинова, Є. М. Дитятковська, В. В. Дмитриченко, О. М. Коваленко, Є. В. Корецкая, В. В. Родіонова

РОЛЬ ПЕДАГОГІЧНИХ ТЕХНОЛОГІЙ У ВИКЛАДАННІ КЛІНІЧНИХ ДИСЦИПЛІН

Педагогічні технології відрізняються від будь-яких інших тим, що сприяють більш ефективному навчанню за рахунок підвищення інтересу і мотивації до нього студентів. Будь-яке педагогічне завдання може бути ефективно вирішено, тільки із залученням адекватних технологій, які були використані кваліфікованим педагогом-професіоналом. Відповідно до етапів вирішення педагогічного завдання незалежно від його змісту та відведеного часу, можна розрізняти взаємопов'язані загальні та спеціальні технології. До загальних технологій відносяться технології конструювання, наприклад, процесу навчання та його здійснення. Спеціальні технології - рішення таких задач навчання і виховання, як педагогічне стимулювання діяльності студентів, контроль і оцінка її результатів, і більш конкретних - аналіз навчальної ситуації, організації початок заняття та ін.

Медична освітня технологія відноситься до системних напрямками в науці і міждисциплінарного напрямку в медицині. Основними принципами медичної освітньої технології є об'єктивність і вдосконалення навчального процесу, які базуються на сучасних наукових розробках. Медичний технологічний процес повинен бути стрижнем медичної освіти.

Концепція розвитку вищої медичної освіти орієнтована на таку модель підготовки фахівців охорони здоров'я, яка б забезпечила гарантований рівень медичної допомоги населенню, збереження і відновлення здоров'я громадян. Для цього необхідно підготувати професійно мобільного, вмотивованого фахівця. Випускнику необхідно володіти достатнім обсягом теоретичних знань, практичних умінь і навичок для професійної діяльності, вміти працювати з джерелами інформації та підвищувати свій професійний рівень. Це вимагає оновлення змісту і технологій освіти, що забезпечує баланс фундаментальності і компетентнісного підходу, ро-

звитку варіативності освітніх програм, оновлення структури мережі освітніх установ відповідно до завдань інноваційного розвитку. Структура освітніх технологій включає в себе наступні основні компоненти:

1. Попередня діагностика рівня засвоєння навчального матеріалу. Результати широкого застосування попереднього тестування на «виживання знань» раніше вивчених тем даної дисципліни, довели необхідність включення цього елемента в практику. Попередня діагностика і відбір необхідні в більшості випадків при початку вивчення будь-якого курсу, предмета.

2. Мотивація і організація навчальної діяльності студентів. При введенні технології навчання цей напрям в роботі викладача стає найбільш важливим. Взаємодія учня із засобом навчання не завжди може приносити радість і задоволення. Тому основне завдання викладача при впровадженні технології навчання - залучення учнів до занять пізнавальною діяльністю і підтримка цього інтересу. Спонукають мотивами до підвищення якості освіти є високі темпи розширення сфери вищої освіти, посилення конкуренції в професійній сфері.

3. Дія засобів навчання. Цей етап і є власне процес навчання, який наразі триває через взаємодію студентів із засобами навчання. На цьому етапі відбувається засвоєння навчального матеріалу студентом через взаємодію із викладачем, як при фронтальному або індивідуальному навчанні, а із засобом навчання. Використання засобів навчання можливо на будь-якому етапі навчального процесу, проте технологією процес навчання стає тільки в тому випадку, коли засіб навчання використовується на ключовому етапі - етапі навчальної діяльності. Використання засобів навчання на всіх інших етапах говорить тільки про ту чи іншу міру повноти використаної технології.

Уявлення про педагогічної технології передбачає: а) можливість розробки різних вивірених педагогічних технологій спеціалістами, які мають високий рівень теоретичної підготовки та багатий практичний досвід; б) можливість вільного вибору педагогічних технологій відповідно до цілей, можливостей та умов взаємопов'язаної діяльності викладача і студентів; в) технологія розробляється під конкретний педагогічний задум, в основі її лежить певна методологічна, філософська позиція автора; г) технологічний ланцюжок педагогічних дій вибудовується строго відповідно до цільових установок, що мають форму конкретного очікуваного результату; д) технологія передбачає взаємопов'язану діяльність викладача і студентів з урахуванням оптимальної реалізації людських і технічних можливостей, діалогічного спілкування; е) елементи педагогічної технології повинні бути, з одного боку, відтворювані будь-яким педагогом, а з іншого - гарантувати досягнення планованих результатів (державного стандарту) усіма студентами.

Органічною частиною педагогічної технології є діагностичні процедури, зміст критерії, показники та інструментарій вимірювання результатів діяльності.

4. Системне використання зворотного зв'язку. З метою коригування та оцінки ефективності освітнього процесу необхідно проведення анкетування. Підсумки анкетування бувають іноді несподіваними, але в будь-якому випадку, допомагають викладачеві провести аналіз своєї педагогічної діяльності, провести необхідні зміни в ході навчального процесу.

5. Контроль якості засвоєння матеріалу. Якісна оцінка знань учнів може здійснюватися за такими показниками, як: глибина знань, дієвість знань, що передбачає готовність і вміння учнів застосовувати їх в східних і варіативних ситуаціях.

Відомо, що контроль стимулює навчання і вплив на поведінку студентів. Як показала практика, спроби виключити контроль частково або повністю з навчального процесу призводять до зниження якості навчання. Контроль - це процес вияв-

лення рівня знань, умінь, навичок, який проявляється в активізації роботи по засвоєнню навчального матеріалу. Наявність системи контролю носить і виховну функцію - дисциплінує, організовує і направляє діяльність студентів, допомагає виявити прогалини в знаннях, особливості особистості, усунути ці прогалини, формує творче ставлення до предмету і прагнення розвинути свої здібності. Заліки, іспити, колоквіуми, тестування виконують переважно діагностичну функцію контролю.

Освітня технологія приділяє значну увагу процесу контролю. В технології компоненти організації діяльності та контролю рівнозначні - це два взаємопов'язаних і взаємодоповнюючих один одного блоку. Контроль якості в сфері медичної освіти визначається якістю теоретичних знань, практичних умінь і навичок випускника вузу, їх активної громадянської позиції, рівнем професійної культури, соціального і духовного розвитку майбутніх фахівців. В сучасних умовах висока якість освітнього процесу забезпечується наявністю ефективної системи менеджменту якості, яка є гарантією досягнення поставлених цілей, контролю та управління процесом підготовки фахівців.

Професійно-педагогічна компетентність майбутнього лікаря і професійно-психологічна підготовленість самих викладачів закладів вищої освіти є запорукою високої якості медичних послуг. Головна умова виконання цих завдань – підвищення якості підготовки випускників, що забезпечується впровадженням нових форм навчання в освітній процес. Медицина – одна з областей людської діяльності, де питання якості та її оцінки мають особливе значення. Той рівень медичної компетенції, який сьогодні повинен закладатися в вищому освітньому закладі, завтра буде надано пацієнтам. Вітчизняна система освіти завжди готувала і надалі покликана готувати, перш за все, добре освічених фахівців, які володіють професійними знаннями, практичними навичками дослідників, з високими моральними принципами та почуттям відповідальності за долю країни і її соціально-економічне процвітання.

Н. М. Гузик, Х. І. Ліщинська

ЗАСТОСУВАННЯ МЕТОДІВ ІНТЕРАКТИВНОГО НАВЧАННЯ ДЛЯ ПІДВИЩЕННЯ ЯКОСТІ ВІЙСЬКОВОЇ ОСВІТИ

Виклики сучасності, що постали перед людством, висувають нові вимоги до професійної підготовки майбутніх фахівців, зокрема військових. Досліджуючи питання інновацій в розвитку військової освіти, можна стверджувати про необхідність у підготовці персоналу за новими стандартами. Автори роботи вбачають одним зі шляхів впровадження інновацій у застосуванні інтерактивних методів навчання для підготовки майбутніх військових спеціалістів. Мова йде не про відмову від використання відомих класичних методів, а про їх поєднання у навчальному процесі з більш сучасними, орієнтованими на особистість, здатну до саморозвитку, нестандартного мислення, мобільності, конкурентноспроможності. Застосування різноманітності методів приведе до вміння розв'язувати складні завдання на основі аналізу вихідних даних, визначати протиріччя, висловлювати альтернативні думки, приймати виважені рішення, брати участь у дискусіях, моделювати різноманітні ситуації, вчитися будувати конструктивні відносини в колективі, визначати своє місце в ньому, уникати або ж розв’язувати конфлікти, прагнути до постійного спілкування, розвивати навички індивідуальної проектної та творчої діяльності.

Можливість застосування інтерактивних методів продемонструємо на прикладах викладання окремих тем з курсу вищої математики для курсантів вищих

військових навчальних закладів [2].

Для апробації знань попередніх тем пропонується використання методу «питання-відповідь», що передбачає коротку відповідь курсанта на запитання викладача. Цим методом зручно перевірити, наприклад, вміння курсантів визначати координати вектора за відомими координатами його початку і кінця, знання таблиць похідних та інтегралів, області визначення елементарних функцій тощо. Застосування цього методу у зворотному порядку, знаним під назвою «мікрофон», є ефективним на завершальному етапі заняття, коли викладач відповідає на запитання курсантів, що стосуються нового матеріалу.

Для постійної підтримки уваги курсантів пропонується використання «матеріалів з заздалегідь запланованими помилками». Для прикладу, цей метод добре ілюструється при вивченні різних типів рівнянь прямої на площині, що передбачає вміння оперувати напрямними та нормальними векторами.

Для генерування великої кількості ідей та вибору оптимальної з них у процесі розв'язування конкретної задачі пропонується використання методу, відомого під назвою «мозковий штурм» (від англ. brainstorming). Так, наприклад, при дослідженні на сумісність систем лінійних рівнянь його ефективність проявляється при знаходженні рангу основної та розширеної матриць системи.

Застосування інтерактивних методів навчання передбачає роботу в парах, трійках, групах [1]. Важливим також є впровадження елементів гри в процес навчання (метод «гейміфікації») [3]. Як наслідок, виникли такі методи, як «круглий стіл» (від англ. «round table»), наукові дебати (від англ. «scientific debate»), «ланцюгова історія» (від англ. «chain story») тощо. Вони дають можливість проявити фантазію, покращити навички швидкого реагування та комунікабельності, логічного мислення. Крім того, вчать особистої відповідальності та вміння працювати в колективі з метою прийняття усвідомлених рішень заданих проблем, розвивають навики пунктуальності, уваги до оточуючих, взаєморозуміння та взаємоповаги до кожного з учасників колективу, почуття солідарності й рівності.

Покажемо застосування методу «chain story» на прикладі знаходження матриці, оберненої до заданої. Група з 24 курсантів ділиться на 2 підгрупи, кожній з яких пропонується інша матриця розмірності 3×3, обернену до якої потрібно знайти. На дошці, розділеній навпіл, курсанти почергово виконують свою частину завдання: один шукає визначник матриці, дев'ять наступних – алгебраїчні доповнення її елементів, одинадцятий транспонує матрицю, складену з алгебраїчних доповнень, а дванадцятий виписує обернену матрицю. При цьому, зауважимо, що кожен наступний може приступити до виконання свого завдання лише після того, як закінчив роботу попередній курсант.

З наведеного можемо зробити такий висновок: застосування інтерактивних методів при підготовці майбутніх військових фахівців веде до активізації їх пізнавальної діяльності, ефективній співпраці в команді, самостійного пошуку шляхів і варіантів вирішення поставлених завдань. Крім цього, в умовах інтерактивного навчання в його учасників формуються такі навички, як аналіз, порівняння, виділення головного, а також здатність приймати відповідальні рішення, готовність до ризику, що особливо актуально для військовослужбовців під час проходження служби. А все це загалом сприяє підвищенню якості військової освіти та престижності професії військовослужбовця.

Список використаних джерел

1.Браткова О.І. Особливості застосування інтерактивних технологій у фаховій іншомовній підготовці майбутніх юристів / О.І. Браткова // Освітологічний дискус. – 2016. – № 1 (13). – С. 9-17. 2.Гузик Н. Роль інтерактивного навчання в процесі підготовки військових фахівців / Н. Гузик, Х. Ліщинська // Наукові записки. Серія: Педагогічні науки. – 2020. – Вип. 191. Частина

1. – С. 62-65. 3.Гузик Н.М. Застосування новітніх методик викладання для підвищення якості освіти курсантів / Н.М. Гузик, О.С. Петрученко, І.В. Пінчук, О.В. Терещук // Наукові записки. Серія: Педагогічні науки. – 2019. – Вип. 183. – С. 76-79.

Zoia Adamia, Natela Partskhalaia, Darejan Bitsadze

ASPECTS OF INTEGRATED LEARNING

Today the integrated learning of different disciplines is very topical. Integration between subjects has a long history. The idea of integration is encountered in both the reasoning of ancient Greek philosophers (Aristoteles, Democritus, Plato), and in the views of J. Comenius, J. Locke, I. Pestalozzi and other thinkers. Georgian psychologist D. Uznadze attached great importance to the integrated learning. He wrote: «The pupil is successful and has a flexible thinking, when he/she is able to use otherwise, in different situations the skills learned in definite situation». The process of integrated learning became more intense worldwide in 60th of the XX century. This fact is evidenced by programs developed in USA and called «Chemistry of the external world», «Human and its environment». Integrated course called «Chemical and physical phenomena» was developed for the schools in Bulgaria, and under the title of «Nature Studies» – in former Soviet Union.

The education system faces serious challenges. Among these challenges is the adolescents' preparation for modern life that, in its turn means the development of those teaching (learning) skills that assist human to perceive the world. This fact promoted some changes in the education system, in particular there were introduced non-conventional teaching methods, namely integrated learning that implies the integration of individual subjects. Integrated learning/training extends the sphere of person's life, completely changes the relations between individual and environment, respectively, takes place development and improvement of creative skills and critical thinking of the person.

Under modern conditions the integrated learning of different disciplines at any stage of education is very topical. Integration has been already implemented in Georgia, according to a new National education plan. For instance, integration was carried out in mathematics: algebra and geometry are no more studied separately, on an individual basis; natural sciences are studied on an integrated basis during first 6 years. Also, at the Bachelor's degree program of business-administration there are taught the courses of Mathematics for business 1 and Mathematics for business 2, which are aimed to the study of mathematical apparatus and its use in the process of solution of different financial and economic problems.

And now let us turn to the analysis of our experience accumulated for many years. The carried-out researches confirmed that it is possible to conduct integrated lessons with combination of two-three disciplines. For instance:

1. The integrated lesson – Georgian and Mathematics, on the topic: In the footsteps of numerals and numbers. In the mentioned case, the lesson aim is the integration of two subjects. In its turn, the goal of partner teachers is to make the lesson diverse and amusing. They compose the plan together; prepare presentations, and estimation columns. Pupils cheerfully name the different kinds of numbers; perform the different types of numerical exercises; then they transfer to Georgian numerals, types of numerals, and parts of speech. Pupils, while divided into groups, amusedly perform both mathematical and grammar exercises – involvements of pedagogues is both equal and interchangeable.

2. The integrated lesson of history and mathematics: coupling of different historic phenomena, facts and dates with numbers and operation on them, with coordinate system, Venn diagram etc. For instance: Saracens completely burnt Tbilisi and exterminated many city residents. This horrible tragedy with the capital of Georgia took

place in August, on Saturday. Please, determine, how many inhabitants of Tbilisi were killed, in what year the city was burnt and in what date of August this tragedy occurred, if these numbers refer to each other as 250:4, 265:0,025, and 0,15% of the first number is more than 60% of the third number by 72.

3. The integrated lesson of mathematics and foreign language: it is not uncommon for a student to have an excellent grasp of mathematical formulas in writing and orally in his/her native language, but find it difficult to reproduce these formulas in a foreign language such as Ukrainian, English, Russian, etc. The aim of integrated teaching of mathematics and foreign languages is to teach students to orally reproduce mathematical formulas in a foreign language.

For example, 148+58=207 in written form is understandable to everyone, but the verbal form of expressing the same reasoning in a foreign language, for example in Ukrainian, English or Russian sounds different.

The use of two mathematics subjects in integration with any foreign language, promote involuntary learning of terms, develop interest not only in these subjects, but also in the learning process itself, improve the quality of knowledge and the ability to acquire it.

4. In the initial classes the following integration: mathematics – nature – drawing turned to be successful. The subject: the Four Seasons. The pupils recalled the seasons, characterized them according to months (in terms of quantity and quality), and depicted the seasons on the drawing. Thus, they became familiar with the fact, how one can describe in mathematical language the regularities of the external world.

The carried-out researches uncovered many positive moments. In particular, it can be affirmed with assurance that during integrated learning pupils (students): a) were better able to transfer the skills learned in one subject to other subject – it is the very important so-called transfer skill. As an illustrative example we can cite the existence of advanced (outstripping) disciplines at the upper stages of education (in the Bachelor's degree program) making possible the use of the preliminary gained knowledge of one subject as a basis for mastering the materials of other discipline; b) to promote the enhancement of internal motivation that was manifested in the fact that more than 60% of persons under study have started to solve the similar problems being home, in their free time, despite the fact that they were not obliged to do so.

The integrated learning deserves special consideration as one of the backbones of achieving the person's integrity. Two types of thinking: synthetic and analytical, are known from the history of thinking. The synthetic thinking implies the study of subject or phenomenon in its integrity, in the interrelation of its components, while the analysis means study of something through its division into parts. In the rationally thinking world, the analytical thinking prevails. Of course, it has its positive aspects, however, the analytical thinking by its own nurtures the individualism, since it considers particular phenomenon or creation and goes deep into the particular. At the same time, analytical thinking uses the formal logics laws and therefore it is conventional and artificial oftentimes. In its turn, the synthetic thinking reckons the phenomenon or creation in the interrelation with other phenomena or creations. That's why, in contradistinction from the analytical method, it doesn't divide or disarticulate, but on the contrary, unites and integrates them. Synthetic thinking is peculiar for humans, but when studying the subject separately, without relation to each other, the pupil is getting accustomed to analytical thinking only, and this fact causes definite disturbances in person's consciousness and impedes the development of cognitive skills. Formation of synthetic thinking requires integration of academic disciplines. The integrated course of study is one of the most interesting and important ways of achieving the integrity of knowledge, and all-

round knowledge is a prerequisite of formation of many-sided person.

References

1.Z. Adamia. Posobie po matematicheskomu russkomu yaziku. Izd. Universal, Tbilisi, 2011. 2.Barton, B., & Neville-Barton, P. Investigating the relationship between English language and mathematical learning. In M. A. Mariotti (Ed.), Proceedings of CERME-3, CD. Pisa: PLUS-Pisa University Press, 2003. 3.Rogor vasts'avlot mosts'avleebs azrovneba; sakartvelos ganatlebisa da metsnierebis saminist'ro, erovnuli sasts'avlo gegmebisa da shepasebis tsent'ri. Tbilisi, 2007. 4. D. Uznadze, Zogadi psikologia. tomi II, 2017. 5. G. Chachanidze. Algebra da sakartvelos mat'iane, 2001. 6. José Martínez Hinestroza. An Integrated Approach to Mathematics and Language Theory and Pedagogy. In book: Mathematical Learning and Cognition in Early Childhood, May 2019, pp.187-202. DOI: 10.1007/978-3-030-12895-1_11.

Н. М. Бенях, Р. Р. Лучко

РОЛЬ ХУДОЖНЬО-ПРОМИСЛОВИХ ШКІЛ У СТАНОВЛЕННІ МИСТЕЦЬКОЇ АКАДЕМІЧНОЇ ОСВІТИ В КРАЇНАХ СХІДНОЇ ЄВРОПИ (НА ПРИКЛАДІ ДІЯЛЬНОСТІ КАФЕДР ХУДОЖНЬОГО СКЛА)

Фах обробки і декорування скла ще в період середньовіччя посів важливе місце у системі міського ремесла на території Центральної Європи. З цього часу значно зростає співпраця міських склоробних майстерень і заміських гут. Міські склярі XV – XVII ст. закуповуючи скляну продукцію заміських гут, надавали їй особливого естетичного вигляду, оздоблювали орнаментальним і сюжетним розписом, гравіюванням, грануванням, емалюванням та іншими техніками. Розвиток системи міського ремесла спричинився також до формування початкової професійної освіти. Так діяли склоробні майстерні Богемії та Сілезії, окремих міст Польщі тощо. Справжній розквіт гутного скла на західноукраїнських землях припадає на XVIII ст., зокрема, поряд із традиційними майстернями діють гутні, створені за «чеським» зразком, які починають продукувати «богемське» шліфоване і гравійоване скло. У майстернях робота поєднується з процесом навчання.

Такий багатий історичний матеріал, відповідні соціальні та економічні чинники вплинули на формування художньо-промислової освіти. Зокрема, у Новому Борі створено Школу художнього скла (1870 р.), у Празі створено Школу прикладного мистецтва (1885 р.), у Вроцлаві – Міську школу рукоділля та художнього промислу (1900 р.), у Львові – Художньо-промислова школа (1886 р.) та ін.

Значний вплив на створення художньо-промислової освіти мали краєзнавчі, художньо-промислові, історичні музеї, загальноєвропейський рух «Мистецтва і ремесел». Основна фахова підготовка у художньо-промислових школах була зорієнтована на навчання майстрів декоративно-прикладної царини. Розвиток початкових художньо-промислових шкіл зумовлювався соціально-економічною складовою, а саме: потребами в оздобленні інтер’єрів і фасадів будов. Розвиток мануфактур і фабрик зумовив започаткування діяльності художньо-промислових шкіл і курсів для підготовки робітників [6, с. 209].

У другій половині XIX – на початку XX ст. на території сучасних Чехії, Польщі та України функціонували художньо-промислові школи різного підпорядкування: королівські, приватні й державні. Пріоритетним напрямом діяльності шкіл стала підтримка і відродження народних промислів [5].

Збереження традицій народного мистецтва та їх розвиток у практичній площині, вивчення нових технологічних новацій у руслі свого часу – надактуальне завдання, яке повставало перед фахівцями і на початку XX ст., і не втрачають значення й сьогодні.

Художньо-промислові школи другої половини XIX – початку XX ст. стали

важливим підґрунтям до становлення вищої мистецької освіти. На базі шкіл було утворено в 1940 – 1950 рр. провідні академії мистецтв у Празі, Братиславі, Вроцлаві, Львові та інших містах.

Динамічний розвиток сучасного художнього скла пов'язаний із стрімким поширенням міжнародного студійного руху у світі. Це у свою чергу сприяє модернізації навчального процесу на кафедрах та відділеннях художнього скла в академіях мистецтв та університетах. Організовувались міжнародні симпозіуми, семінари, резиденції на базі кафедр художнього скла у Вроцлаві (Польща), Новий Бор (Чехія), Львів (Україна). Це вплинуло на суттєві формальні, технологічні та ідейні трансформації у сфері європейської вищої художньої освіти наприкінці XX – початку XXI ст. До прикладу, Міжнародний симпозіум гутного скла у Львові, що проводиться що три роки від 1989 р. значно вплинув на організацію навчального процесу єдиної в Україні кафедри художнього скла Львівської національної академії мистецтв [1]. Під впливом загальносвітових тенденцій студійного скла формується тут професійне обличчя українського художнього склярства. Це дало можливість також сформувати національну ідентичність вітчизняного гутництва. Ключову роль у цьому процесі відіграють фахово підготовлені художники. Саме тому вкрай важливою є добре продумана й апробована на симпозіумах і резиденціях програма базових мистецьких дисциплін із урахуванням специфіки матеріалу, насамперед, художнього скла.

Художньо-промислові школи заклали підґрунтя до створення вищої художньої освіти у середині XX ст., до формування нових тенденцій у напрямі декоративного і ужиткового мистецтва.

Список використаних джерел

1. Бокотей М. Міжнародні симпозіуми гутного скла: оцінка впливу на розвиток дизайну українського гутного скла. Вісник Львівської національної академії мистецтв. 2016. Вип. 28. С. 278–286. 2. Бенях Н. Кафедра художнього скла у Львівській національній академії мистецтв: унікальний осередок сучасного склярства. Вісник Львівської національної академії мистецтв. 2019. Вип. № 41. С. 53-56. DOI: 10.37131/2524-0943-2019-41-04. 3. Декоративно-прикладне мистецтво / Є. А. Антонович, Р. В. Захарчук-Чугай, М. Є. Станкевич. Львів : Світ, 1993. 134 с. 4. Русакова Л. Художня освіта в Україні другої половини XIX – початку XX століття : історія та педагогічні пошуки. Проблеми підготовки сучасного вчителя. 2014. № 9 (Ч. 2). С. 279–285. 5. Шмагало Р. Мистецька освіта в Україні середини XIX – середини XX ст.: структурування, методологія, художні позиції. Львів: Українські технології, 2005. 528 с. 742. 6. Синишин Л. Передумови становлення художньо-промислової освіти Галичини в історико-педагогічному контексті кінця XIX ст. Освітологічний дискурс. 2015. № 4 (12). С. 207-217.

С. П. Волкова

ПРОБЛЕМИ РОЗВИТКУ ОСВІТИ В ПЕРІОД НЕЗАЛЕЖНОСТІ УКРАЇНИ

З проголошенням незалежності України розпочався новий етап розвитку вищої освіти в державі. Його основними елементами були: розширення міжнародних зв'язків українських закладів вищої освіти, запровадження в навчальний процес технологій, студентського самоврядування, розширення мережі державних вищих навчальних закладів і відкриття приватних. Сьогодні зв'язки української вищої школи зі світовою залишаються достатньо слабкими, а структура підготовки спеціалістів не відповідає реальним потребам економіки та науки, також відсутня узгоджена позиція політиків та дослідників щодо розвитку вищої школи та шляхів її реформування.

На час утворення держави в Україні нараховувалося 156 закладів вищої освіти (університети, академії, інститути), а на початок 2019-2020 навчального

року – 281 [1].

З 1999 року в Європі розпочався процес утворення єдиного освітнього простору, що отримав загальноприйняту назву Болонського процесу. Україна приєдналась до нього в травні 2005 року, ставлячи глобальну вимогу щодо підвищення якості освіти. Проблема якості вищої освіти є занадто важливою в Україні та їй, зокрема, присвячено V розділ Закону України «Про вищу освіту». Визначають якість вищої освіти як відповідність результатів навчання вимогам, встановленим стандартами освіти [3].

Однак, Фламандська асоціація співробітництва у сфері розвитку та технічної допомоги визначає зміст якості освіти як освіти, яка надає тим, хто навчається, можливість стати економічно продуктивними, здатність розвивати стійкі засоби до існування, робити внесок у мирне і демократичне суспільство, підвищувати власний, індивідуальний добробут. Тобто якісна освіта має здійснювати такі перетворення у здобувачів освіти, що згодом вони отримують переваги у дорослому житті [4, с.133].

З 2008 р. в Україні запроваджено вступ до закладів вищої освіти за результатами загальнонаціонального зовнішнього незалежного оцінювання результатів навчання у середній школі. Із запровадженням ЗНО стало можливим визначати так званий «ринковий рейтинг» університетів, який показує відкриту, прозору, всебічну й багатогранну діяльність ЗВО.

Законодавство України про вищу освіту базується на Конституції України й складається із законів України «Про освіту«, «Про наукову і науково-технічну діяльність«, цього Закону та інших нормативно-правових актів, міжнародних договорів України, укладених в установленому законом порядку.

Вища освіта – це сукупність систематизованих знань, умінь і практичних навичок, способів мислення, професійних, світоглядних і громадянських якостей, морально-етичних цінностей, інших компетентностей, здобутих у закладі вищої освіти (науковій установі) у відповідній галузі знань за певною кваліфікацією на рівнях вищої освіти, що за складністю є вищими, ніж рівень повної загальної середньої освіти [2].

Тоді як метою вищою освіти має бути навчитися критично мислити, аналізувати інформацію, розпізнавати неправдиву інформацію, дискутувати, підготувати здобувачів до викликів у реальному житті, а не екзаменів у навчальних закладах.

У 2020-2021 роках Україна, як і весь світ зіштовхнулася з глобальною проблемою, зумовленою пандемією, спричиненою поширенням коронавірусу SARS-CoV-2. Пандемія вплинула на освітній процес, зумовила перехід на дистанційну освіту, спричинила суспільно-економічні наслідки, загострила низку соціально-економічних питань, зокрема нерівність доступу педагогів, здобувачів освіти до інформаційно-комунікаційних технологій, спротив інформаційним новаціям консервативної частини учасників освітнього процесу, тощо. Серед недоліків дистанційної форми навчання виділяють моральну відповідальність, академічну доброчесність, методи та навички викладання, недостатнє організаційно-методичне забезпечення самостійної роботи здобувачів освіти, відсутність етикету електронного листування та вмінь електронної комунікації між студентами й викладачами, гендерну рівність.

У сучасному світі якісна академічна освіта безпосередньо пов’язана з тенденціями ринку праці та бізнесу. Сучасна вища освіта в Україні просто не встигає за змінами. Необхідна співучасть «науки – освіти – виробництва – влади – суспільства» для успішного розвитку України в усіх сферах. У системі якісної освіти має бути високопрофесійний викладач, який здатний допомогти зорганізувати

студенту його напрям розвитку. А педагогу, науковцю необхідна підтримка держави в створенні умов для успішної діяльності.

Список використаних джерел

1.Заклади вищої освіти http://www.ukrstat.gov.ua/operativ/operativ2005/osv_rik/osv_u/vuz_u.html. 2.Закон України «Про освіту». (2017, 5 вересня). https://zakon.rada.gov.ua/laws/show/2145-19#Text. 3.Закон України «Про вищу освіту» (2014, 1 липня). https://zakon.rada.gov.ua/laws/show/1556-18#Text. 4.Освіта в Україні: виклики та перспективи. Інформаційно-аналітичний збірник. Київ, 2020 https://mon.gov.ua/storage/app/media/zagalna%20serednya/serpneva-konferencia/2020/metod-zbirka-osvita-ta-covid-2020.pdf.

Т. А. Герасимчук

НАУКОВА ДІЯЛЬНІСТЬ СТУДЕНТІВ ПОДІЛЬСЬКИХ ВУЗІВ 1920-1930 рр.

Студентам 1920–1930-х рр. довелося жити і навчатися у надзвичайно складний і динамічний період нашої минувшини, що отримав абсолютно протилежні оцінки і характеристики як від самих учасників тих трансформаційних процесів, так і від сучасних дослідників. До сьогодні не залишає байдужим розмах небачених в історії експериментів і темпів їх здійснення. В епіцентрі бурхливого суспільного потоку опинилася і система вищої освіти, що, безсумнівно, на той час вже потребувала серйозного реформування.

Вивченням життя студентства на теренах Поділля займаються подільські історики та краєзнавці. В працях О.Б. Комарніцького, А.Ф. Сурового, В.В. Пагора, В. Покалюка, С. Савчука можна знайти інформацію про наукову, навчальну та громадську діяльність студентів; їх матеріальне становище та релігійну приналежність, а також ставлення влади до студентів.

У колишній Радянській Україні, зокрема на Поділлі наукова робота студентів починаючи з середини 20-х років, дещо відокремилась від навчальної шляхом створення дослідницьких інститутів, а в них – особливих дослідницьких курсів для охочих і здібних. 30-ті роки XX століття характеризуються спробами підвищити загальнонауковий рівень змісту професійної підготовки, урахувати новітні досягнення науки у світі. Це зумовило нарощування наукових розробок і фундаменталізацію проблематики робіт. Пропонувалося розгорнути наукову роботу по всіх інститутах, без якої «… не може здійснюватися підготовка спеціалістів на рівні вимог сучасної науки» [2,с.63]. Проте така наукова діяльність відзначалась непослідовністю і стихійністю. В архівах бібліотек університетів України зберігаються документи, що характеризують наукову діяльність вищих навчальних закладів, звіти про науково-дослідну роботу студентів, аспірантів, докторантів.

Умови для ефективної наукової роботи у державних установах 1920-1930 рр. склалися далеко не ідеальні. Академічна наука була обмежена переважно тогочасним держзамовленням і до того ж відірвана від реального життя (перш за все від вузівської наукової молоді), вузівська не мала належної свободи і матеріально-фінансової бази. Тому вчені прагнули проводити дослідження за межами названих установ. Найсприятливішою леґальною можливістю стала робота в наукових товариствах, що їх менше контролювала держава, оскільки мали фінансову та науково-організаційну незалежність від державних асигнувань. Товариства стали центрами, де закладались організаційні принципи майбутньої науки модерного суспільства, створювалися суто демократичні наукові традиції.

Науково-практична робота членів товариств у цілому характеризувалася

швидкістю та якістю виконання, орієнтуванням на задоволення доконечних практичних потреб виробництва, сільського господарства, охорони здоров'я тощо.

Велике значення для налагодження міжнародних наукових контактів мали можливості публікації одержаних науково-дослідних результатів і поширення їх в усіх країнах світу. Участь у роботі дослідних секцій наукових товариств талановитих студентів, молодих учених, учителів середніх навчальних закладів полегшувала входження цих людей до наукової спільноти. Просвітницька діяльність наукових товариств пришвидшувала поширення відомостей про останні досягнення науки, залучала до природничо-наукових і гуманітарних знань широкі верстви населення. Під керівництвом провідних учених і педагогів формувалися наукові школи з різних галузей науки. Наукові школи виникли на базі окремих наукових колективів як структуроване об'єднання вчених декількох поколінь навколо і на основі новий ідей, методів і методик дослідження. Ці об'єднання скріплювалися моральними рисами та відносинами, які закладали їхні засновники. Однак не кожен науковий колектив під керівництвом поважаного вченого ставав науковою школою [3,с.249].

Активне залучення студентів до науково-дослідної роботи завжди було прерогативою університетської освіти. Чільне місце у розв'язанні цих завдань займає напрацьований сторічний досвід у розвитку студентської науково-дослідної роботи, а саме періоду пошуку різних форм наукової роботи зі студентами. Необхідно відмітити, що вже перші наукові праці значно сприяли розвитку університетської науки і позитивно впливали на студентське середовище: вони пробуджували любов до занять, виявляли найбільш творчих студентів. Хоч рівень їх наукових інтересів був не досить високим, все ж вони відображали культурний рівень суспільства.

У другій половині 1920-х років успішно розвивався на Поділлі масовий краєзнавчий рух. Краєзнавча робота багатьма науковцями справедливо вважалася найширшою базою українізації, бо вона давала можливість встановити тісний зв'язок між викладачами і студентами вузів із селянством. Часопис «Краєзнавство» високо оцінював своєрідну форму організації народознавчої роботи на Кам'янеччині, де краєзнавчий комітет тісно співпрацював з місцевим науковим товариством і 12 районними осередками, які спрямовували працю численних гуртків при школах, сільбудах, клубах. До складу краєзнавчих осередків входили працівники освіти, студенти, молодь, агрономи, лікарі, селяни [1,с.30]. Крім того, із краєзнавчими товариствами активно співпрацювали представники місцевої влади. Вони фактично координували їхню діяльність, виділяли кошти на проведення науково-практичних експедицій та досліджень.

Успіх діяльності гурткової роботи на початку становлення університетської освіти, як відмічають дослідники, значною мірою залежав від сприятливих умов з боку влади, яка ставилася тоді досить співчутливо до подібних зібрань, часто їх офіційно підтримувала [4,с.19].

Таким чином, наукова робота була окремою ланкою діяльності студента, яка виокремилась шляхом створення дослідницьких інститутів. Науково-дослідна робота студентів сприяла розвитку університетської науки і позитивно впливала на студентське середовище. Значний успіх мала діяльність гуртків для університетської освіти.

Список використаних джерел

1.Етнографічний гурток при 7-річ. трудшколі в м.Жванці // Бюлетень Етнографічного товариства. – 1930. – Ч.4-5. – С.30. 2. Комарніцький О. Б. Фонди держаних архівів областей як джерела до вивчення історії студентства педагогічних навчальних закладів УСРР (20–30-ті роки XX ст.) – Огляди джерел та документальні нариси – с.59-74 3. Кузьмічова В.А. Музична освіта студентів педагогічних навчальних закладів України (1917–1933 рр.): автореф. дис.

канд. пед. наук: 13.00.01 / Кузьмічова Валентина Анатоліївна; Харк. держ. пед. ун-т ім. Г.С. Сковороди. – Х., 2000. – 20 с. 4. Мельгунов С. Из истории студенческих обществ в руських университетах/ Б.М.: Изд. Журнала Правда, 1904.- 72 с.

О. А. Жила

ОСВІТА В ЗАГАЛЬНООСВІТНІЙ ШКОЛІ В УМОВАХ ПАНДЕМІЇ COVID-19

Людина – Освіта – Держава. Ці три категорії зазвичай визначають розвиток людства і цивілізацій.

Все, що в нас є сьогодні – архітектура, медицина, техніка, технології та багато іншого – результат освіти. Життя складається зі знань, знання даються через освіту.

За майже тридцять років незалежності України навколишній світ істотно змінився. Змінилася і наша Україна. Головною силою модернізації освіти завжди були і незмінно залишаться люди, компетентні і кваліфіковані, в будь-якій сфері чи у декількох сферах одразу, конструктивні і конкурентоспроможні, здатні йти на діалог та ті, які можуть відстояти свою думку. У розвитку людського потенціалу та капіталу ключову роль відіграє освіта. Звісно, освіта – сучасна, така яка відповідає найвищім світовим стандартам якості.

На початку третього тисячоліття характерними стали процеси глобалізації суспільного розвитку, зближення націй, народів, держав, переходу людства від індустріальних до науково-інформаційних технологій, високих економіко-технологічних укладів, які значною мірою базуються на освітньо-інтелектуальному потенціалі населення.

Проте світ не готовий до багатьох викликів, що загрожують людству: як до очікуваних – таких як змін клімату, так і до «чорних лебедів» – таких як пандемія COVID-19. Нині проблематика якості освіти в загальноосвітній школі в умовах пандемії COVID-19 складається з проблем організації очного процесу навчання та проведення дистанційного навчання.

Якщо не брати до уваги питання індивідуального навчання (передбаченого Положенням про індивідуальну форму здобуття загальної середньої освіти), в очному процесі навчання на сьогоднішній день досі відсутній оптимальний механізм досягнення рівня знань класу учнями, відсутніми на уроках з різних причин (через хворобу, самоізоляцію тощо). Учні мають самостійно надолужувати пропущені теми, звертатися за допомогою в позаурочний час до вчителя чи до репетиторів. В кожному з цих рішень дуже гостро стоїть питання мотивації учнів, вчителів та батьків.

Основним розв'язання даного питання, на сьогодні, є організація присутності учня на уроці дистанційно. Цього можна досягти за допомогою онлайн-конференцій (якщо стан здоров’я дозволяє), оффлайн-запису уроку свого класу чи відповідної онлайн-конференції. Дане вирішення не може бути застосоване, як повноцінна заміна очного навчання через відсутність повноцінного зворотного зв’язку в системі «учень-вчитель».

При виборі форм дистанційного навчання, керівництву шкіл слід брати до уваги не лише технічне оснащення і наявність доступу до мережі інтернет у вчителів та учнів, а й специфіку початкової, основної та старшої школи. Варто пам’ятати, що рівень готовності до самонавчання в учнів молодших, початкових класів нижче, ніж у учнів основної та старшої школи, тому при організації роботи молодших школярів потрібна допомога дорослих. Але тут йдеться саме про організацію навчального процесу вдома, а не про те, що батьки будуть виконувати завдання за дитину або роз’яснювати навчальний матеріал замість учителя. Ми

маємо зрозуміти, що на батьків не можна покладати всю відповідальність за навчання дітей у цей період, але без їхньої допомоги, нам освітянам, не обійтися. При цьому завданням батьків стає створення умов, щоб дитина змогла навчатися дистанційно, а завданням вчителів – навчати та давати зворотний зв'язок.

Дистанційне навчання значно загострює питання дотримання норм і правил академічної доброчесності. З одного боку – для учнів виникає можливість списування чи видання чужого готового рішення за своє, з іншого – для вчителів постає проблема виявлення таких фактів та справедливого оцінювання результатів. Розраховувати на високий рівень академічної доброчесності можуть ті шкільні спільноти, які розвивали її під час очного навчання вже давно, і в яких довіра між учасниками освітнього процесу досягла достатнього рівня.

Отже, для того щоб система дистанційного навчання зайняла своє місце в освітньому процесі, та забезпечила якісну підготовку здобувачів освіти, що відповідає вимогам сучасного суспільства сьогодні, зусиль одних освітян замало. Для організації дистанційного навчання взаємодія між усіма учасниками освітнього процесу: керівництвом школи, вчителями, учнями та їх батьками – стає особливо важливою.

А. К. Куліченко

СУЧАСНА ІННОВАЦІЙНА ДІЯЛЬНІСТЬ У ГАРВАРДСЬКІЙ МЕДИЧНІЙ ШКОЛІ

Заснована у 80-х рр. XVIII ст., Гарвардська медична школа майже 240 років залишається одним з авторитетних й перевірених часом закладів медичної освіти не тільки у США, а у всьому світі. Так, у 1782 р., професор теорії та практики фізики Б. Вотерхаус, професор анатомії та хірургії Дж. Воррен та професор хімії й фармакології А. Декстер [6] заклали підвалини для інноваційної діяльності у Гарвардській медичній школі. Зазначимо, що від початку існування цього закладу медичної освіти інноваційна діяльність була різною, оскільки пов'язана з розвитком науково-технічного процесу та викликами суспільства певного століття.

Д. Ірбі та Л. Вілкерсон вказують на те, що «майже в кожному медичному коледжі існує конкретна форма оновлення навчального плану чи освітніх інновацій. Однак, з початку попереднього століття (XX ст. – А. К.) такі зміни не були настільки поширеними. Деякі з цих нововведень відбуваються централізовано, у той час, як інші передбачають творчу роботу одного викладача» [4, с.347].

Якщо говорити про інноваційну діяльність Гарвардської медичної школи у XXI ст., то, відповідно до Американського рейтингу кращих освітніх закладів у категорії «Кращі медичні школи: дослідження», вона посідає перше місце. Що стосується інших категорій, Гарвардська медична школа теж утримує провідні позиції [3]. Тому, вважаємо, що фінансовий аспект Гарвардської медичної школи спонукає до всебічного інтенсивного розвитку інноваційної діяльності. Оскільки щорічно освітній заклад отримує близько 1,4 мільярда доларів від Національного інституту охорони здоров'я США [2, с.45].

У «Огляді медичної школи Гарвардського університету» йдеться про те, що освітній заклад має на меті продовжувати оновлювати та впливати на медичну освіту [3]. У буклеті «External education» знаходимо таку інформацію: «Гарвардська медична школа є синонімом найкращого аудиторного навчання, клінічної досконалості та інноваційних біомедичних досліджень – гарантією того, що отримані знання створюють трансформаційний ефект» [1]. Тож коротко зупинимося на деяких яскравих прикладах інноваційній діяльності Гарвардської медичної школи.

Освітні програми Гарвардської медичної школи та інші навчальні пропозиції створено в інноваційних високоефективних форматах. Це означає, що відбувається поєднання офлайн, змішаного й онлайн навчання [1].

На думку Б. Огур та інших дослідників, інноваційною моделлю клінічного навчання став у 2004 – 2005 рр. пілотний проєкт «The Harvard Medical School – Cambridge Integrated Clerkship». Його головною метою було надання основної клінічної освіти, що є необхідною для професійного розвитку кожного студента-медика, незалежно від можливого вибору майбутньої спеціалізації. До основних причин створення такого проєкту належали інтенсифікація навчання і збереження основних клінічних знань й навичок, що ґрунтувалися на професійній перспективі та рефлексивній практиці [5, с.397].

Однією з інновацій є академія медичних педагогів у Гарвардській медичній школі. Це міжвідомча мережа досвідчених викладачів, що підтримують викладачів, освітні інновації, професійний розвиток професорського-викладацького складу та є наставниками для молодших колег [4, с.371].

У лютому 2010 р. керівництво Гарвардського університету, за ініціативи Гарвардської медичної школи запросило понад 40 000 осіб до участі у так званому «виклику ідей», пов'язаного з генеруванням наукових ідей стосовно діабету 1 типу. Учасники цього заходу мали сформулювати чітко визначені проблеми та/або гіпотези, щоб пропагувати знання про дослідження діабету 1 типу у нових та перспективних напрямках. У результаті надійшло на розгляд приблизно 150 дослідницьких ідей та гіпотез, з яких обрали 12 переможців. У березні 2013 р. сім груп мультидисциплінарних дослідників працювали над удосконаленням отриманих потенційно успішних ідей [2, с.45].

Отже, сучасна інноваційна діяльність у Гарвардській медичній школі знаходиться на найвищому рівні розвитку. Державні організації зацікавлені у наданні належного фінансування цьому закладу, оскільки спостерігають за імплементацією успішних ідей в освітній процес та дослідницьку діяльність.

Список використаних джерел

1. External education. Harvard Medical School : website. URL: https://hms.harvard.edu/sites/default/files/users/user1451h/External%20Education%20Brochure%202019.pdf (Last accessed: 02.02.2021). 2. Guinan E., Boudreau K. J., Lakhani K. R. Experiments in Open Innovation at Harvard Medical School. MIT Sloan Management Review.2013. Vol. 54. No. 3. P. 45–52. 3. Harvard University Medical School Overview. U.S. News : website. URL: https://www.usnews.com/best-graduate-schools/top-medical-schools/harvard-university-04047 (Last accessed: 02.02.2021). 4. Irby D. M., Wilkerson L. Educational innovations in academic medicine and environmental trends. Journal of general internal medicine. 2003. No. 18(5). P. 370–376. 5. Ogur B., Hirsh D. A., Krupat E., Cohen P. A., Bor D. The Harvard Medical School-Cambridge integrated clerkship: an innovative model of clinical education. Academic medicine : journal of the Association of American Medical Colleges. 2007. No. 82(4). P. 397–404. 6. The History of HMS. Harvard Medical School : website. URL: https://hms.harvard.edu/about-hms/history-hms(Last accessed: 02.02.2021).

Цинь Ли

ПЕДАГОГИЧЕСКИЕ УСЛОВИЯ АДАПТАЦИИ ИНОСТРАННЫХ СТУДЕНТОВ В ИНОКУЛЬТУРНОЙ ОБРАЗОВАТЕЛЬНОЙ СРЕДЕ

Отличительными чертами современного образования являются развитие международной интеграции, реализуемой в контексте глобальной информатизации, усиление академической мобильности обучающихся, обучение в условиях поликультурного диалога и полипарадигмальной педагогической реальности и

ряд других факторов. Следовательно, одной из актуальных проблем современного образования является создание педагогических условий, способствующих адаптации иностранных студентов в инокультурной образовательной среде.

Понятие «условие» является общенаучным и определяется как: обстоятельство, от которого что-либо зависит; правила, установленные в какой-нибудь области жизни, деятельности; обстановка, в которой что-то происходит [2, с.588]. Педагогические условия «чаще всего понимают как факторы, обстоятельства, совокупность мер, от которых зависит эффективность функционирования педагогической системы» [1, с.219].

Следует предположить, что результативность образовательного процесса, реализуемого в условиях поликультурного диалога, во многом зависит от точности выбора педагогических условий, их научной обоснованности, а также практической технологичности.

На данный момент разработан целый ряд различных классификаций педагогических условий (Т.В.Ахлебина, В.И.Долгова, С.Н.Павлов, О. Ю.Тимофеева, А.Г.Тулегенова и др.), множественность и типологию которых определяют разница в целевых установках (их направленность), среда или обстановка, в которых эти условия создаются, а также уникальная совокупность субъективных и объективных факторов, отличающих содержание и организацию того или иного образовательного процесса.

Согласно специфике нашего исследования, мы классифицируем педагогические условия, обеспечивающие адаптацию иностранных студентов в инокультурной образовательной среде, следующим образом: социально-педагогические, психолого-педагогические, организационно-педагогические и методически-дидактические.

Социально-педагогические условия создаются посредством комплекса мероприятий, проводимых государственными структурами и учреждениями образования и направленными на вхождение иностранных студентов в социум, в жизнь и деятельность общества и университета. Иначе говоря, государственные органы управления и руководство университетов создают такую среду или окружение для иностранных студентов, которые в совокупности природных, общественных, материальных и духовных факторов обеспечивают их существование, развитие, формирование и учебную деятельность.

Инокультурное образовательное пространство, которое предоставляет иностранным студентам новое предметное содержание и социально-контекстное окружение, должно способствовать синтезу разных культур в условиях поликультурного синергизма, обеспечивать тесную связь с повседневной жизнью, с ближайшим окружением, создавать условия для совместной деятельности субъектов образовательного процесса, обладающих различными национальными ценностями и традициями, содействовать расширению субъектного культурно-образовательного пространства посредством его обогащения инокультурными феноменами.

Психолого-педагогические условия создаются на разных уровнях (в мезосоциуме – общество, макросоциуме – университет и микросоциуме – студенческая группа). Она направлены на создание благоприятной психологической атмосферы и такой духовно-нравственной ауры, которые будут способствовать «акклиматизации» иностранных студентов в инокультурной образовательной среде: обеспечивать преодоление коммуникационно-языковых и психологических барьеров, нивелирование различий в ментальных характеристиках и мировоззренческих позициях субъектов образовательного процесса, а также а формирование у

них таких качеств, как ментальная толерантность и сенситивность к инокультурным ценностям и традициям, межкультурная коммуникативность и др.

Организационно-педагогические условия носят более конкретный характер и непосредственно направлены на обеспечение поликультурного диалога субъектов образовательного процесса, стратегического взаимодействия и партнерства на основе принципа единства и равенства в культурном многообразии. В университетах реализацию данных условий обеспечивает не только их руководство, но и такие структуры, как кураторство, тьюторство, студенческие объединения и др.

Методически-дидактические условия представляют собой совокупность научно-методической, опытно-экспериментальной, кадровой базы и финансового потенциала университета, обеспечивающих преемственность и непрерывность обучения иностранных студентов в инокультурной образовательной среде, адаптацию к организации и содержанию образовательного процесса.

Список использованных источников

1. Баженова, Н. Г. Педагогические условия, ориентированные на развитие: теоретический аспект / Н. Г. Баженова, И. В. Хлудеева // Известия РГПУ им. А.И. Герцена. – 2012. – № 151. – С. 217–223. 2. Ожегов, С. И. Словарь русского языка: ок. 53000 слов / С. И. Ожегов ; под общ. ред проф. Л. И. Скворцова. – 24-е изд., испр. – М. : ООО «Издательство Оникс»: ООО «Издательство Мир и образование», 2007. – 640 с.

Янь Ли

ИСПОЛЬЗОВАНИЕ ТРАДИЦИЙ НАРОДНОЙ ПЕДАГОГИКИ В УЧЕБНОМ ПРОЦЕССЕ КАК АКТУАЛЬНАЯ ПРОБЛЕМА СОВРЕМЕННОГО ОБРАЗОВАНИЯ

Глобальная интеграция, всемерно охватившая мировое образовательное пространство, имеет равно как позитивные, так и негативные стороны. Так, в качестве минусов международной интеграции в высшем образовании отмечаются, например, такие, как утечка интеллектуальной элиты из страны, утрата отдельных позиций в национальных системах образования, острота решения проблем адаптации иностранных студентов, преодоление ментальных, языковых, территориальных, социокультурных барьеров и др.

В связи с этим чрезвычайно актуальными становятся проблемы сохранения, возрождения и использования в педагогической практике традиций народной педагогики, которые могут успешно противостоять деструктивным воздействиям международных интеграционных процессов на национальные системы образования. Попробуем обосновать данное предположение.

Традиции (от лат. *traditio* – передача) обеспечивают «единство социально-исторического опыта народа, связывая в нерасторжимое целое его прошлое, настоящее и будущее» [2, с.128]. Значимость народных традиций в обучении и воспитании подрастающего поколения переоценить трудно. Следование народным традициям, традициям народной педагогики позволит обеспечить устойчивость и жизнеспособность функционирования государства, общества и каждой отдельной личности в рамках общемировой культурно-образовательной системы в современных условиях глобальной интеграции и информатизации.

Народную педагогику, определяемую как «совокупность эмпирических знаний и навыков обучения и воспитания <…>, которая передается в этнокультурных традициях, народного поэтического и художественного творчества» [1, с. 14], отличают такие характерные признаки или черты, как историчность, эмпирич-

ность, перманентность и преемственность, традиционность, тесная связь с жизнью и трудовой деятельностью, культуросообразность, естественность и др. Данные признаки делают народную педагогику весьма привлекательной и дидактически целесообразной в образовательном процессе.

Одной из отличительных особенностей народной педагогики является синкретичность психолого-педагогических воздействий на обучающихся, осуществляемых в единовременьи и целостности вербальных, практико-действенных, эмоционально-магических или психолого-внушающих воздействий как со стороны отдельных членов семьи, так и в коллективной семейной практике. Если рассматривать традиции народной педагогики как своеобразный «мостик» между школой и семьей, то они выступают первоосновой обеспечения преемственности и непрерывности образовательного процесса (от семьи – к школе, от школы – к семье).

Информационный потенциал традиций народной педагогики выражается в том, что она опирается на уникальные знания и понятия ментального и мировоззренческого свойства, на каноны народной философии, на нравственно-этические и эстетические ценности и идеалы народа или этноса, выступающие основой формирования у обучающихся национального самосознания.

Коммуникативный потенциал традиций народной педагогики проявляется в том, что они позволяют осуществлять образовательный процесс в естественной природосообразной форме, в условиях, максимально приближенных к натуральной жизни и деятельности человека, на родном языке, в пространстве ближайшего окружения.

Таким образом, традиции народной педагогики представляют собой мощный информационно-коммуникативный, образовательно-обучающий и духовно-нравственный потенциалы современного образования, которые позволяют: 1) формировать у обучающихся чувство национального самосознания, самоидентификации и самодостаточности; 2) реализовать принципы преемственности и перманентности развития личности в образовательной среде; 3) создавать барьер на пути проникновения деструктивных влияний в сферу образования; 4) осуществлять образовательный процесс в естественной природосообразной форме и в условиях, максимально приближенных к натуральной жизни и деятельности человека.

Список использованных источников

1. Болбас, В. С. Эстетическая педагогика белорусов / В. С. Болбас, И. С. Сычева. – Мозырь : Белый Ветер, 2011. – 197 с. 2. Философия и методология науки : учеб. пособие / А. И. Зеленков [и др.] ; под ред. А. И. Зеленкова. – Минск : Гос. ин-т упр. и соц. технологий Белорус. гос. ун-та, 2011. – 479 с.

Л. В. Маляр, М. І. Кухта

УКРАЇНСЬКА ЛІТЕРАТУРА ЯК ЗАСІБ ФОРМУВАННЯ НАЦІОНАЛЬНИХ СВІТОГЛЯДНИХ ПОЗИЦІЙ УЧНІВСЬКОЇ МОЛОДІ УЖГОРОДСЬКОЇ ГІМНАЗІЇ У 20-30-рр. XX ст.

Сьогодення вимагає об’єктивної оцінки освітньо-культурного розвитку Закарпаття в контексті українських національно-визвольних змагань та визначення ролі вивчення української літератури – важливого засобу формування в шкільної молоді національних світоглядних позицій. Адже без звернення до культурно-історичного досвіду рідного народу неможливо розв’язати пріоритетне завдання української школи – виховання свідомої особистості, громадянина України, який відчуває спорідненість із національною історією, прагне спілкуватися рідною мо-

вою, вивчати і розуміти як вітчизняну літературу та культуру, так і культуру інших народів.

Із «Рочних справоздань» Ужгородської державної реальної гімназії за 1928/29, 1929/30, 1930/31 навчальні роки дізнаємося, що для обов'язкового вивчення (класної лектури) рекомендувалися такі твори з української літератури: у 4 класі – «Орися» П.Куліша, у 7 класі – найважливіші твори Т.Шевченка і «Хмари» І.Нечуя-Левицького, у 8 класі – «Мойсей» І.Франка, «Лісова пісня» Лесі Українки, «Інтермеццо», «Тіні забутих предків», «Сміх» М.Коцюбинського. Домашня «лектура» включала: у 4 класі твори – «Лис Микита», «Іван Вишенський», «Захар Беркут» І.Франка, «Микола Джеря» І.Нечуя-Левицького, у 5 класі – народні оповідання Марка Вовчка, «Маруся» Г.Квітки-Основ'яненка, «Ярошенко» О.Маковея, «Іду на вас» Ю.Опольського, у 6 класі – «Чорна рада» П.Куліша, «Наталка Полтавка» І.Котляревського, «Чайковський» Є.Гребінки, «Суєта», «Мартин Боруля» І.Карпенка-Карого, у 7 класі – «Хазяїн» І.Карпенка-Карого, «Хіба ревуть воли» Панаса Мирного, «Соняшний промінь» Б.Грінченка, «Оргія» Лесі Українки, «Земля» О.Кобилянської, «Boa constrictor» І.Франка, «Для загального добра» М.Коцюбинського, у 8 класі – новели О.Кобилянської, В.Стефаника, М.Коцюбинського і збірка «Зів'яле листя» І.Франка [5, с.23], [6, с. 29], [7, с.19]. У 1931/32 навчальному році в Ужгородській гімназії, крім вище названих творів української літератури, пропонувалися: «Три як рідні брати» Ю.Федьковича, «Помста верховинця» К.Устіяновича, «Мартин Борецький» П.Грабовського, «За сестрою» А.Чайковського [8, с.64].

Випускник Ужгородської гімназії М.Попович добрим словом згадує своїх незабутніх учителів-словесників, їхню педагогічну майстерність та вимогливість: «У «Руській читанці», укладеній В.Бірчаком, була вміщена поема Т.Шевченка «Тополя», яку ми, за завданням викладача – В.Бірчака, вивчали напам'ять у повному обсязі. Викладач І.Панькевич особливо любив твори І.Франка. Наприклад, вивченню поеми І.Франка «Панські жарти» він присвятив не один урок, аналізуючи на уроці детально кожен абзац твору … Викладач руської мови О.Зелик вимагав від учнів систематично читати літературні твори, а їх зміст з характеристикою окремих героїв твору – викладати в спеціальний зошит лектури» [9,с.198-199].

Із «Звідомлення» Ужгородської гімназії за 1924/25 навчальний рік дізнаємось, що при гімназії працював самоосвітній гурток «Братство св. Кирила і Мефодія», на заняттях якого гімназисти читали доповіді, декламували поезії, інсценували художні твори. Так, на одному із занять читали поетичні твори «Розрита могила» і «Калина» Шевченка, «Довбуш» Федьковича, «Треба всюди приятеля» С.Руданського [2, с.24]. У 1925/26 навчальному році на заняттях гуртка читали доповіді: «Шевченко і релігія», «Діяльність Марка Вовчка». 22.XI. 1925 «Братство публічно виступило з комедією С.Черкасенка «Страшний професор». 15.V. 1926 – поставили п'єсу І.Франка «Учитель» [3, с.44].

Викладачем української та німецької мов в Ужгородській гімназії у 20-х роках був колишній січовий стрілець О.Вахнянин. Він створив при гімназії «Пласт», хор і драматичний гурток. Колишній пластун Ю.Шерегій згадує, що «професор Вахнянин своєю діяльністю освідомлював молодь, навчав пластунів любити і шанувати своє рідне слово, народні пісні і танці, він перший дав у наші руки Шевченкового «Кобзаря» [4, с.239]. У «Звідомленні» Ужгородської гімназії за 1925/26 навчальний рік констатується, що 28.X.1925 р. пластовий драматичний гурток імені Франка виступив із виставою «Либуша в таборі» С.Черкасенка, а 1.IV.1926 – із драмою «Нахмарило» Б.Грінченка [3, с.44].

Ужгородські гімназисти у 1920-30-і роки урочисто відзначали ювілеї видатних майстрів слова. Наприклад, відомо, що 14.III. 1930 р. відбулося Шевченківське свято [7, с.35]. Із біографії видатного закарпатського композитора Д.Є.Задора дізнаємося, що він, навчаючись в Ужгородській гімназії, у 1930 році на святкуванні ювілею Т.Шевченка збагатив програму вечора виконанням на фортепіано «Елегії» М.Лисенка.[1, с.125]. 1929 року програму святкування річниці Т.Масарика доповнили декламації віршів «Іван Підкова» Т.Шевченка і «У сні зайшов я» І.Франка. А 18 травня на святі з нагоди 10-річчя входження Підкарпатської Русі до складу Чехословацької республіки прозвучала поезія «За байраком байрак» Т.Шевченка [5, с.28].

У «Звідомленні» Ужгородської гімназії за 1924/25 рік зазначається, що «естетичне виховання плекано поза наукою і у такому напрямку, як посещение театральних представлений»: 31.I.1925 – «Наталки Полтавки» І.Котляревського, 25.III.1925 – «Сватання на Гончаровці» Г.Квітки-Основ'яненка, 3.VI. 1925 – «Ой не ходи Грицю» М.Старицького [2, с.20]. У «Річному справоздані» Ужгородської гімназії за 1928/29 навчальний рік зазначено, що театр «Просвіти» для шкільної молоді поставив п'єси: 21.XI.1928 – комедію М.Старицького «За двома зайцями», 25.I.1929 – його драму «Зимовий вечер» [5, с.30].

Отже, ідейний зміст творів, що вивчалися в Ужгородській гімназії у 1920-30-х рр., коли Закарпаття входило до складу Чехословаччини, сприяв формуванню особистості, укоріненої в національній культурній традиції, яка високо цінує духовну спадщину рідного народу.

Список використаних джерел

1. Грін О. Молоді літа маестро // Карпатський край – 1995. - № 1-4. – С. 125-126. 2. Звідомлення руськоі державноі реальноі гимназии и еі ровнорядних одделов чешскословацких и мадярських в Ужгороді за шкільний рік 1924/25. - (Б. м. р. вид.) – 84 с. 3. Звідомлення руськоі державноі реальноі гимназии и еі ровнорядних одделов чешскословацких и мадярських в Ужгороді за шкільний рік 1925/26. - (Б. м., р. вид.) – 91 с. 4. Небесник І. Українська мова в гімназіях, учительських семінаріях і торгівельній академії Закарпаття в 1919-1938 роках // Українська мова на Закарпатті у минулому і сьогодні. Матеріали наук.-практ. конф. – Ужгород, 1993. – С. 237-243. 5. Річне справозданя державноі реальноі гимназіі в Ужгороді за учебный рік 1928/29. - (Б. м., р. вид.) – 100 с. 6. Річне справозданя державноі реальноі гимназіі в Ужгороді за учебный рік 1929/30.- (Б. м., р. вид.) – 119 с. 7.Річне справозданя державноі реальноі гимназіі (головного-руського заведеня и ческословенских водделов) в Ужгороді за шкільний рік 1930/31.- (Б. м., р. вид.) – 29 с. 8.Річне справозданя державноі реальноі гимназіі (головного-руського заведеня и ческословенских водделов) в Ужгороді за шкільний рік 1931/32.- (Б. м., р. вид.) – 70 с. 9.Ужгородська гімназія: Історія, матеріали, спогади - Ужгород: Полі Прінт, 2001. – 269 с.

О. І. Мальцева

БАТЬКІВСЬКІ ОРГАНІЗАЦІЇ В ШКОЛАХ УРСР (20–30-ТІ РОКИ XX СТОЛІТТЯ)

Протягом 20−30-х років XX століття в УРСР кілька разів змінювалась форма організації найбільш активних батьків школярів, що призводило й до змін їх прав та обов'язків. Загалом можна виділити такі періоди:

I. (1920−1923 роки) Цей період характеризується неорганізованою з боку керівництва народною освітою роботою батьківських комітетів. Внаслідок прийняття Наркомосом України в липні 1920 року Декларації про соціальне виховання дітей поширюється «теорія відмирання сім'ї і школи». Державних коштів ні на відкриття дитячих будинків, які проголошено «маяком соціального виховання»,

ні на підтримку вже існуючих шкіл катастрофічно не вистачає. Тому школи користуються батьківськими коштами, хоча Наркомос й не санкціонує організовану співпрацю школи з сім'єю.

II. (1923−1926 роки) Батьківські комітети було офіційно ліквідовано. У створених комітетах сприяння школі (КСШ) було представництво батьків, але діяльність цих органів зводилася лише до господарської допомоги школі.

III. (1926−1931 роки) КСШ, крім господарської допомоги школі, почав виконувати функцію «органу зв'язку» між школою та батьками, представники від батьків мали право обиратися головою комітету та входити до складу шкільної ради [1]. Але процес створення та робота комітетів сприяння в Україні була організована на дуже низькому рівні, не був регламентований збір та використання батьківських коштів. Це призвело до масової критики з боку громадськості та думок про необхідність їх ліквідації.

IV. (1931−1933 роки) Створено єдиний орган громадського контролю за роботою школи – шкільний комітет, який об'єднав у собі шкільну раду та комітет сприяння школі. До складу нового комітету входили представники від батьків, але вони не мали права його очолювати. Окремі бригади, що створювалися всередині шкільного комітету, консультувалися педагогами.

V. (1933−1939 роки) Відродження роботи комітетів сприяння школі з розширенням їх повноважень. Вони повинні були сприяти поширенню загального навчання, контролювати навчально-виховну роботу школи та позашкільну роботу школи й родини. Було встановлено максимальний розмір батьківських внесків та регламентовано їх витрачання.

VI. (1939 рік) Відновлено діяльність батьківських комітетів, що мали такі напрямки роботи, як: навчально-виховна, позашкільна, господарська та робота з батьками. Було встановлено зв'язок школи з сім'єю при керівній ролі першої [3].

У сучасній українській школі батьківські комітети в основному займаються збором та розподілом батьківських коштів, що робить їх непопулярними серед основної маси батьків. Проте, досвід роботи з батьківською громадськістю у 20 – 30-х роках XX століття підказує й інші напрямки співпраці з найбільш активними батьками, користі від яких може бути більше, ніж від просто господарської співпраці. Так, батьківські комітети можуть брати участь в організації та проведенні загальношкільних свят, концертів, вистав, ескурсій, походів, тематичних батьківських зборів тощо. Представники батьківського активу можуть залучатися до керівництва гуртками, працювати помічниками бібліотекаря, використовуватися в ролі консультантів для інших батьків.

Батьки повинні мати право здійснювати контроль за навчально-виховним процесом у школі, відвідувати окремі шкільні заняття, брати участь у плануванні факультативів тощо. Батьківський комітет має стати органом контролю за позашкільним та сімейним вихованням.

У 20-ті роки органи влади намагалися не допустити об'єднання батьківських організацій. Але сучасна школа, на наш погляд, має виступити ініціатором появи таких великих впливових об'єднань батьків, які зможуть на загальнодержавному рівні виступати з ініціативами в галузі освіти та виховання, захисту прав дітей, сім'ї та молоді, здійснювати контроль за державною політикою в цьому напрямку. З іншого боку, такі батьківські організації можуть виконувати функції агітаторів, які спрямовуватимуть та контролюватимуть сімейне виховання у руслі, необхідному державі й суспільству, так, як це було в досліджуваний нами період [2].

Список використаних джерел

1. До всіх ОКРІНО (13.02.30 р). Про доповнення устави про комітети сприяння установам со-

цвиху // Бюлетень Наркомосвіти. – 1930. – № 8. – С. 12. 2. Мальцева О.І. Робота загальноосвітньої школи України з сім'єю у 20-30-х роках XX століття: дис. ...канд.пед.наук.: 13.00.01 / Мальцева Ольга Іванівна. – Луганськ, 2008. – 216 с. 3. Положення про батьківський комітет при початковій, неповній і середній школі // Збірник наказів Народного Комісаріату освіти. – 1939. – № 11. – С. 18–19. 4. Положення про комітети сприяння школі // Бюлетень Кам'янецької Інспектури Народної Освіти. – 1927. – Ч. 1–2. – С. 46–47. 5. Положення про комітети сприяння школам // Освіта на Харківщині. – 1928. – № 13–14. – С. 5–8. 6. Положення про комісії допомоги школі на селі // Бюлетень Наркомосвіти. – 1925. – № 2. – С. 52. 7. Положення про шкільні ради // Освіта на Харківщині. – 1928. – № 13–14.

В. І. Марчик, А. О. Брусило, В. І. Бороденко, Н. Г. Буднік

ПРОФЕСІЙНЕ САМОВИЗНАЧЕННЯ ВИПУСКНИКІВ У РІЗНИХ НАСЕЛЕНИХ ПУНКТАХ

Професійне самовизначення як складний динамічний процес орієнтації особистості у професійно-трудовому середовищі, формування адекватних професійний намірів і планів є проблемою підростаючого покоління в усі часи. Але у теперішній час, у зв'язку з впливом пандемії на світову економіку, коли з'являються нові напрями та тенденції у нових професіях на ринку праці, професійне самовизначення підлітків і молоді ще більше ускладнюється.

Незнання світу існуючих професій, зазначає автор, є труднощами і найважливішою проблемою професійного самовизначення для сучасних підлітків, які повинні не просто вибрати професію, але таку, щоб була до вподоби, при цьому враховувати її потреби в тому регіоні, в якому вони будуть проживати [1]. Показана важливість профорієнтаційної роботи як системи організаційно-педагогічних та методологічних заходів, що формують готовність випускників загальної середньої освіти для професійного самовизначення. Розкрито проблеми та труднощі, що пов'язані з профорієнтаційною роботою та адаптацією учнів в умовах загальної середньої освіти [3]. Автор зазначає, що реформування сучасної освіти, зокрема, створення старшої профільної школи, дає надію на запит щодо оновлення системи професійної орієнтації, яка буде спрямована на профорієнтаційні потреби учня [2].

Метою роботи стало визначення готовності до професійного самовизначення випускників, які проживають у різних населених пунктах. Було обрано два міста: Кривий Ріг і Апостолове. Кривий Ріг – місто в Україні у Дніпропетровській області, найбільше з міст України, які не є обласним центром, населення якого станом на 1 січня 2020 року становить 619,3 тис. мешканців. Апостолове – місто в Криворізькому районі України, центр Апостолівської міської територіальної громади і колишній центр Апостолівського району Дніпропетровської області з населенням станом на 1 січня 2020 року 13,5 тис. мешканців. У Кривому Розі кількість населення майже в 50 разів більша, ніж в Апостолове.

У дослідженні, що було *проведено у березні 2021 року* і організовано на базі Криворізького науково-природничого ліцею і *Апостолівської загальноосвітньої школи* І-ІІІ ступенів *№3,* взяли участь випускники 11 класів (16 ліцеїстів, 17 школярів).

Респондентам була запропонована анонімна анкета з одним вибором із трьох стверджень: не визначився з вибором професії, розглядаю два і більше варіантів майбутньої професії, остаточно визначився з вибором професії. Один варіант вибору професії як «остаточно визначився» вважаємо показником сформованої готовності професійного самовизначення.

Отримані результати для порівняння були перераховані у відсотки. Оскільки

вибірки були малочисельними, результати не вважаються достовірними, а тільки такими, що окреслюють тенденцію розвитку досліджуваного явища.

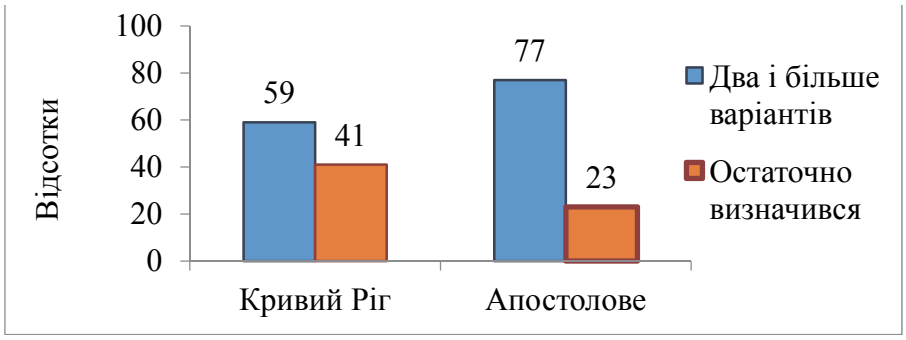

Рис. 1. Професійне самовизначення випускників-2021 у різних населених пунктах.

Аналіз анкетних даних показав на відсутність респондентів, які не визначилися з вибором професії, два і більше варіантів майбутньої професії розглядають 59% ліцеїстів і 77% школярів, один варіант професії як «остаточно визначився» зазначено в анкетах 41% ліцеїстів і 23% школярів (рис.1).

Отже, дослідження показників готовності до професійного самовизначення випускників, які проживають у різних населених пунктах, встановило, що у більш населених містах він більший, ніж у менш населених містах (у Кривому Розі у два рази більший, ніж в Апостолове). Висловлюємо точку зору, що отримані результати показників професійного самовизначення у Кривому Розі (41%) і Апостолове (23%) за чотири місяці до початку вступної компанії (реєстрація електронних кабінетів вступників розпочнеться 1 липня 2021 року) є вкрай низькими.

Список використаних джерел

1.Варнавська І. Труднощі професійного самовизначення підлітків. 2021. URI: http://hdl.handle.net/123456789/5862. 2.Охріменко З. В. Виховні профорієнтаційні технології як умова ефективного професійного самовизначення старшокласників. Профорієнтація: стан і перспективи розвитку / за ред. Н. В. Павлик. Київ: Інститут педагогічної освіти і освіти дорослих ім. Івана Зязюна НАПН України, 2020. С. 81. 3.Пономарьова Г. Ф. Формування контингенту здобувачів освіти сучасного закладу вищої освіти : організаційно-методичний та психолого-педагогічний аспекти. Абітурієнтське середовище періоду глокалізації: шляхи формування та тенденції розвитку. Харків: НУА, 2021. С.144-149. URL: http://repository.khpa.edu.ua:8080/jspui/handle/123456789/1909.

Л. Л. Пасічник

ОПТИМІЗАЦІЯ ПРОФЕСІЙНОЇ ПІДГОТОВКИ МАЙБУТНІХ УЧИТЕЛІВ У НІМЕЧЧИНІ

Забезпечення якості професійно-педагогічної підготовки майбутніх учителів є одним із ключових завдань освітньої політики Німеччини. Реалізація цього завдання відбувається завдяки збільшенню компонентів фахово-дидактичної, психолого-педагогічної та практичної підготовки впродовж навчання в університеті та забезпеченню зв'язків між теоретичною та практичною фазами. Крім того, концепція навчання впродовж життя передбачає збільшення уваги до третьої фази підготовки (підвищення кваліфікації).

Професійна підготовка вчителів у Німеччині здійснюється переважно в університетах, за винятком землі Баден-Вюртемберг. Крім того, вчителів певної спеціалізації готують у вищих технічних, музичних та спортивних школах. За умовами Болонської декларації майже у всіх університетах країни відбувся перехід

до двоступеневої системи професійної підготовки вчителів, крім федеральних земель Мекленбурга Передньої Померанії та Саксонії, які продовжують готувати учителів за старим зразком. Підготовка бакалаврів педагогічного напрямку триває 6 семестрів; магістрів – 2 семестри (майбутні вчителі початкової школи) та 4 семестри (майбутні вчителі загальноосвітньої, професійної шкіл та гімназій) [4].

Теоретична фаза підготовки (навчання) спрямована на засвоєння теоретичних основ педагогічної діяльності та охоплює предметну, предметно-дидактичну, психолого-педагогічну підготовки та педагогічну практику, які складають основу формування професійних компетентностей. Під час практичної фази (стажування/ (референдаріату) відбувається подальший розвиток компетентностей щодо**:** планування та організації процесу навчання; вирішення проблемних ситуацій на занятті; підвищення мотивації учнів до навчання; планування, проведення та рефлексивного аналізу уроків; розвитку умінь працювати в команді; медіа компетентності тощо [2, с.3-4].

Важливе значення для інтеграції теорії і практики має узгодження змісту професійної підготовки вчителів між двома фазами (теоретичною та практичною). У рекомендаціях «Наукової Ради» (2001) наголошується на необхідності оптимального використання сильних сторін усіх фаз та розробки спільного концепту для оптимізації наукової та професійно орієнтованої підготовки майбутніх педагогів [1, с. 37-38].

Основними завданнями у цьому напрямі визначено забезпечення змістової та організаційної єдності у педагогічній освіті, тобто усі інституції та заклади, відповідальні за підготовку вчителів, повинні скоординувати свою роботу для забезпечення поетапного формування, збереження та подальшого розвитку професійної компетентності педагогічних працівників [5, с. 6-7].

З метою оптимізації практичної готовності майбутніх учителів до роботи у школі суттєво збільшено частку практичної складової завдяки розробці та запровадженню нових видів педагогічної практики, а саме: практики на профпригодність; практики-орієнтування; практики професійного поля; практичного семестру. Крім того, студентам пропонуються альтернативні форми проходження практики, як то: «навчальна майстерня» та педагогічна практика за кордоном. Практика у школі доповнюється семінарами-супроводами та практикумами в університеті, на яких проводиться рефлексивний аналіз отриманого досвіду та визначаються подальші кроки з метою розвитку професійних умінь майбутнього вчителя [3, с.42–43]. Метод рефлексивного аналізу практичного досвіду студентів активно застосовується на семінарах в університеті до і після проходження педагогічної практики, перегляду демонстраційних уроків на базі університету, які проводяться студентами, вчителями шкіл або співробітниками навчальних семінарів, які представляють 2-ю фазу підготовки. Повне виконання магістерської програми (отримання кваліфікаційного ступеня магістра та складання Першого державного екзамену) є обов'язковою умовою допуску до стажування.

Практична підготовка (стажування) відбувається у школах, де майбутні учителі працюють під наглядом досвідченого педагога та у навчальних семінарах, де стажери відвідують заняття. Професійна підготовка стажерів охоплює наступні елементи: відвідування уроків колег з дисциплін предмету викладання; відвідування уроків з інших предметів у інших школах; планування та проведення окремих фрагментів уроку; планування та проведення уроку разом із ментором, починаючи з третього місяця навчання; самостійне проведення уроків, починаючи з шостого-сьомого місяця; відвідування секційних занять з дисциплін предмету викладання, семінарів з педагогіки, психології, шкільного права, школознавства, тренінгів та інших занять, які проводяться досвідченими фахівцями у навчальних

семінарах [6]. У сучасних підходах до рефлексивного навчання вчителів спостерігається збільшення уваги до професійної підтримки педагогічної рефлексії у різних форматах, наприклад, супервізії, коучингу або організаційної підтримки, які є актуальними у роботі із суб'єктами навчання впродовж усіх фаз.

Отже, оптимізація професійної підготовки майбутніх учителів спрямована на інтеграцію теоретичних та практичних аспектів підготовки впродовж навчання в університеті та стажування; модернізацію змісту; впровадження новітніх організаційних форм, методів та технологій навчання; підвищення мобільності майбутніх учителів.

Список використаних джерел

1.Empfehlungen zur künftigen Struktur der Lehrerbildung. (2001). [Електронний ресурс] / Wissenschaftsrat. – Режим доступу : http://www.wissenschaftsrat.de/download/archiv/5065-01.pdf. – Назва з екрана. 2.Ländergemeinsame inhaltliche Anforderungen für die Fachwissenschaften und Fachdidaktiken in der Lehrerbildung. [Електронний ресурс] / Beschluss der Kultusministerkonferenz vom 16.10.2008 i. d. F. vom 16.05.2019. – Режим доступу: http://www.kmk.org/fileadmin/Dateien/veroeffentlichungen_beschluesse/2008/2008_10_16-Fachprofile-Lehrerbildung.pdf. – Назва з екрана. 3. Lehrerbildung heute. Impulse für Studium und Lehre. [Електронний ресурс] /. Hochschulrektorenkonferenz/. Режим доступу : https://www.hrk.de/uploads/media/270626_HRK_Lehrerbildung_web_02.pdf.– Назва з екрана. 4. MonitorLehrerbildung [Електронний ресурс] /. – Режим доступу: http://www.monitor-lehrerbildung.de/web/. – Назва з екрана. 5. Standards für die Lehrerbildung: Bericht der Arbeitsgruppe. [Електронний ресурс] / Режим доступу :http://www.kmk.org/fileadmin/Dateien/veroeffentlichungen_beschluesse/2004/2004_12_16-Standards_Lehrerbildung-Bericht_der_AG.pdf. – Назва з екрана. 6. Vorbereitungsdienst Lehramt Gymnasium. Електронний ресурс] / Bayerisches Staatsministerium für Bildung und Kultus. – Режим доступу: http://www.km.bayern.de/lehrer/lehrerausbildung/gymnasium/referendariat.html. – Назва з екрана.

О. В. Руда

ОСВІТНЄ ПИТАННЯ В ДІЯЛЬНОСТІ ПОЛЬСЬКОЇ СОЦІАЛІСТИЧНОЇ ПАРТІЇ (1919–1939)

У 20–30-х роках XX ст. польські політики приділяли значну увагу проблемам шкільництва, акцентували на національному та релігійному характері навчальних закладів, необхідності формування розгалуженої мережі початкових, середніх і фахових шкіл, забезпечення їх належними матеріальними умовами розвитку, підвищення кваліфікаційного рівня учителів, формування в учнів польської національної свідомості.

У міжвоєнній Польщі важливу роль у піднесенні освітнього рівня польського населення відіграла заснована 1919 р. Польська соціалістична партія (ППС), до провідних діячів якої належали Броніслав Лімановський, Ігнацій Дашинський, Мєчислав Нєдзялковський, Єжи Морачевський та ін. Упродовж міжвоєнних років у програмних документах ППС освітні цілі залишалися незмінними. У них акцентовано на потребі запровадження обов'язкового, безкоштовного, світського шкільництва з польською мовою навчання та з мовами викладання меншин; надання матеріальної допомоги учням з малозабезпечених сімей; розвитку позашкільної освіти; забезпечення високого рівня фахової підготовки вчителів; унезалежнення шкільної влади від політичної адміністрації; обмеження впливу римо-католицького духовенства на школу [4, k. 2–6; 8]. Загалом програма ППС в освітній сфері залишалася незмінною до 1939 р., однак шанси на її реалізацію суттєво зменшилися після т.зв. санаційного перевороту в травні 1926 р. та переходу партії в опозицію до чинної влади.

Важливою віхою в роботі ППС на ниві освіти стало рішення про скликання у

серпні 1919 р. Центрального культурно-освітнього відділу, який мав дбати про піднесення рівня освіти населення та формування в нього національної свідомості, засновувати вечірні школи, бібліотеки, читальні, організовувати курси, народні університети тощо [3, k. 3; 9, s. 399–400]. У 20-х роках ППС розгорнула активну культурно-освітню діяльність: організовувала відчити, різноманітні курси, театральні та вокальні трупи, відкривала бібліотеки та читальні. Однак через брак активної польської інтелігенції на місцях не всім місцевим філіям партії вдавалося активізувати свою роботу. Щоб виправити становище, ППС почала пошуки нових форм культурно-освітньої діяльності, а вже наприкінці 1922 р. створила Товариство робітничого університету (ТУР). У 1928 р. товариство мало 168 філій, з яких 11 – у Галичині [5, k. 16 a]. До кінця 1929 р. діяло 180 курсів, зокрема 127 для неписьменних, 33 професійних і 20 курсів за громадсько-політичною програмою, а також 20 робітничих шкіл. У 1929 р. відділи товариства утримували 86 бібліотек і 54 читальні. Після переходу ППС в опозицію 1926 р. влада почала перешкоджати діяльності ТУР та місцевим осередкам партії. Як наслідок у 1928–1929 рр. у 115 відділах ППС діяло 13 самоосвітніх кіл і 28 курсів. У 1935–1939 рр. склалися сприятливіші умови для освітньої діяльності ППС і ТУР, однак ті осередки товариства, в яких ширилися комуністичні впливи, припинили існування через тиск з боку влади [9, s. 475, 527, 531, 587].

Упродовж міжвоєнних років члени ППС належну увагу приділяли як відстоюванню освітніх прав поляків, так і національних меншин. Партійці визнавали право непольського населення на розвиток національного шкільництва, підтримували подібні вимоги послів від меншин у сеймі та сенаті. Члени ППС вимагали відкриття українського університету у Львові, надання доступу українцям до Львівського університету, припинення переслідувань студентів і викладачів Українського таємного університету у Львові, припинення утраквізації навчальних закладів, висловлювалися проти обмеження німецькомовного шкільництва, проти запровадження numerus clausus та «лавкового гетто» у вишах щодо єврейських студентів тощо, ці проблеми неодноразово поставали на порядку денному конгресів партії чи під час виступів парламентарів від ППС у сеймі. Члени ППС висловлювалися проти застосування понять «русинська», «руська» чи «старорусинська національність», вважаючи за доцільне використання понять «українська національність» або «руська (українська) національність». Декларуючи в своїй програмі зрівняння меншин у правах, соціалісти сподівалися, що внаслідок суспільно-економічного розвитку держави наступить асиміляція всіх народностей [1, k. 13; 2, k. 14–15; 6, s. 89–90, 94; 7, s. 137–138].

Отже, в міжвоєнні роки члени ППС долучалися до відкриття шкіл, бібліотек, читалень, організовували різноманітні курси тощо. Освітня діяльність ТУР відіграла важливу роль у піднесенні національної свідомості польського населення. Належну увагу партійці приділяли також захисту основних прав національних меншин, гарантування культурних, мовних та освітніх прав громадянам усіх віровизнань і національностей.

Список використаних джерел

1.Archiwum Akt Nowych w Warszawie (AAN). Zesp. 1185. Sygn. 4. 334 k.; 2.AAN. Zesp. 1251. Mikrof. 2167/2, sygn. 114 / III t. 18. 18 k.; 3.AAN. Zesp. 1690. Mikrof. 2167/2, sygn. 114 / IV-5. 10 k.; 4.AAN. Zesp. 1690. Mikrof. 2167/1, sygn. 114 / I-1. 6 k.; 5.AAN. Zesp. 1690. Mikrof. 2167/1, sygn. 114 / I-7. 20 k.; 6.Koko E. W nadziei na zgodę. Polski ruch socjalistyczny wobec kwestii narodowościowej w Polsce (1918–1939). – Gdańsk: Wydawnictwo Uniwersytetu Gdańskiego, 1995. – 247 s.; 7.Koko E. Wolni z wolnymi. PPS wobec kwestii ukraińskiej w latach 1918–1925. – Gdańsk: Wydawnictwo Uniwersytetu Gdańskiego, 1991. – 234 s.; 8.Michałowski S. Myśl polityczna Polskiej Partii Socjalistycznej: (1918–1939). – Lublin: Wydawnictwo Uniwersytetu Marii Curie-Skłodowskiej,

1994. – 312 s.; 9.Światło A. Oświata a polski ruch robotniczy 1876–1939. – Warszawa: Książka i Wiedza, 1981. – 725 s.

С. І. Рибчинська

ЗНАЧЕННЯ ТВОРЧОСТІ ЛЕСІ УКРАЇНКИ ДЛЯ МУЗИЧНОЇ КУЛЬТУРИ УКРАЇНИ

Актуальність проблеми дослідження. Глибокі сутнісні мотиви, роздуми композиторів різних років, які шукали відповідної форми ліричного вислову, знайшли відгук у поезії Лесі Українки. У книгах книги Лесі Українки «До Музи», «Мелодії», «Купала на Волині», «Лісова пісня» (з нотними записами волинських народних мелодій і рекомендаціями, які Лариса Петрівна давала тим, хто захоче втілити драму-феєрію на театральній сцені), здійснені Климентом Квіткою записи українського пісенного фольклору з голосу Поетеси, колодяжненські пісні, що їх Леся Українка зібрала разом зі своєю сестрою Ольгою. Необхідність говорити мовою серця, роздуми над найтаємнішими і найсильнішими почуттями романтичної душі – все це знаходять у віршах поетеси. Суголосність музики ліричному тонусу поетичного слова досягає у цьому творі високого рівня переконливості. Знайдене в інтонаційній, драматургічній мові романсів дає підстави віднести до вершинних творів всієї творчої біографії композиторів і водночас визначити цей цикл як лірико-драматичну кульмінацію творчості.

Аналіз останніх досліджень і публікацій. Аналізуючи міру дослідження цієї проблеми в цілому, зазначимо, що музикальності поезії Лесі Українки присвячені праці Г. Кисельова («Сім струн серця (Музика в житті і творчості Лесі Українки) [1], М. Рильського («Слово про літературу») [4], Л. Яросевич («Леся Українка і музика») [8], О. Рисака («Найперше – музика у Слові»: Проблеми синтезу мистецтв в українській літературі кінця XIX – початку XX ст.») [5] та ін. Аналізу музичних творів на вірші поетеси – згадана праця Л. Яросевич, робота Л. Хіврич «Про виразність ритмо-темпу в поезії Лесі Українки та про його відтворення в романсах українських композиторів» [6] .

Мета дослідження – проаналізувати значення творчості Лесі Українки для музичної культури України.

Виклад основного матеріалу. Поезія Лесі Українки є видатним явищем української літератури. Вона знайшла втілення у низці музичних інтерпретацій. Послужила основою для камерно-вокальних, інструментальних, оперних та балетних творів. Особливості музичного втілення поезії Лесі Українки у камерно-вокальному жанрі є малодослідженими і потребують подальших ґрунтовних студій. Адже, як відомо, поезія Лесі Українки послужила натхненням для багатьох українських композиторів, починаючи від Миколи Лисенка, Якова Степового, Кирила Стеценка, Дениса Січинського, до сучасних – Володимира Рунчака, Віктора Тиможинського, Олександра Некрасова та інших [7].

М. Скорульський вирішив створити балет лірико-драматичного плану. Він переклав на музично-хореографічну мову прекрасний твір української поетичної класики – драму-феєрією Лесі Українки. Літературне джерело було обране композитором дуже вдало. «Лісова пісня» – це твір пройнятий палкою вірою в поезію життя і невмирущі поривання людини до прекрасного. Гнівно і пристрасно прозвучало в «Лісовій пісні» засудження користолюбства, егоїзму міщанського світу, всього того, що вбиває у людини творче вираження таланту, відчуття радості. Леся Українка у своєму творі протиставила високу мрію про щастя, про красу людської душі – обивательському, міщанському світу[3].

Серед хорових творів Ю. Шамо помітно вирізняються 10 оригінальних на сл. Лесі Українки, скомпоновані 1980 р. Вони вийшли друком у видавництві «Музична Україна» (1983) До збірки ввійшли:»Стояла я і слухала весну»,»Хотіла б я піснею стати», «Напровесні», «Гей, піду я в ті зелені гори», «Осінній спів, осінній плач», «Скрізь, де не гляну, сухі тумани розляглися», «Ой не зникли золотії терни», «Якби мені достати струн живих», «У чорную хмару зібралася туча моя», «Знов весна, і знов надії».

У хорових творах на слова Лесі Українки органічний зв'язок художніх образів із природою набуває переконливої драматургії, елементи якої є «характерними складними знаками, предметна сторона яких охоплює всі музичні засоби, що сприяють вираженню певного художнього змісту» [2, с. 204].

Особливого забарвлення та значення набули поезії Лесі Українки у хорових творах Миколи Ластовецького – сучасного українського композитора, музикознавця, педагога, Заслуженого діяча мистецтв України, члена Національної спілки композиторів України. Хори М. Ластовецького на слова Лесі Українки виконуються різними колективами, але наразі описані та проаналізовані музикознавцями недостатньо з огляду на те, що опубліковані недавно – перша збірка «Мелодії смутку та весни» вийшла друком у 2016 році, збірка «Contraspemspero!» готується до друку. Твори Миколи Ластовецького на слова Лесі Українки є новим ракурсом прочитання поезій – два музичні цикли «Мелодії смутку і надій» і «Contraspemspero!» являють собою своєрідний психологічний портрет «... маленької жінки з душею скованого Прометея» [1].

Музична інтерпретація Миколою Ластовецьким «Мелодій» є продовженням асоціативного ряду, в якому відображені стани переживання, настрої-смисли. Для поезії Лесі Українки характерна концентрація уваги на емоційно-психологічному стані героя, який передається з допомогою літературних виразових засобів. «Алюзія і метафора – несподівані, яркі, глибокі думкою – се і є головні засоби, до яких удається Леся Українка в своїй творчості. З одної сторони позволяють вони уникати немилого їй ясного формулювання, називання того, що переживає; з другої – при помочі сих засобів, особливо є при помочі ризикованих порівнянь, удається їй розширювати до безконечності асоціації, збуджені якоюсь ідеєю; порівняння, кинуте немов несподівано, часто в формі запиту, тягне одну думку по другій, не даючи їм завмерти, як звукам акорду на роялі, коли рука, замість відірватися від клавішів, затримується на них...» [1].

Глибокі сутнісні мотиви, роздуми композитора цих років, які шукали відповідної форми ліричного вислову, знайшли відгук у поезії Лесі Українки. Необхідність говорити мовою серця, роздуми над найтаємнішими і найсильнішими почуттями романтичної душі – все це композитор знаходить у віршах поетеси: «Надія», віршів з поетичних циклів «Сім струн», «Мелодії», «Хвилини», «Невільничі пісні». Знайдене в інтонаційній, драматургічній мові романсів дає підстави віднести його до вершинних творів творчої біографії композитора і водночас визначити цей цикл як лірико-драматичну кульмінацію творчості В. Костенка [4].

У музичному втіленні вербального ряду виявилась тонка чутливість композитора щодо дрібних нюансів поетичної мови. Інтонаційний звукопис відображає складний психологічний комплекс різноманітних відтінків мужності й ніжності – радість весняного збудження й зосереджений сум, закоханість у життя і вольове самозречення, спонтанне емоційне поривання, палкі мрії і розпач, епічну велич, духовну нескореність й уразливість поетичного серця. Одним із методів досягнення такого тонкого психологізму є переосмислення композитором поетичної

ритміки. Чутливо прислухаючись до метро-ритмічних змін у поезії, В. Костенко часто переакцентовує наголоси в музичних фразах, моделюючи різні інтонаційні комплекси (інтонаційне уточнення) для виділення головного слова (або складу), «больової» точки романсу («Дивлюсь я...»); переінтоновує одні й ті ж поетичні фрази («Нічка темна», «Гей, піду», «Стояла я...») та репризні проведення («Сім струн»), вводить своєрідні риторичні наголоси в повторах («Хотіла б я...»), застосовує прийоми речитації («Колискова»), поліритмію[3].

Висновки. Отже, творчість Лесі України здійснили вагомий внесок та стала натхненням для творців української музичної культури. Її творча спадщина настільки багатогранна, що може впроваджуватися в незалежності від змін в політичному та культурному житті країни.

Список використаних джерел

1.Кисельов Г. Сім струн серця (Музика в житті і творчості Лесі Українки). Київ: Муз. Україна, 1968. 86 с. 2.Медушевский В. О музыкальных универсалиях. Скребков С. Статьи и воспоминания. Москва: Советский композитор, 1979. С. 176–212. 3.Мельниченко О. В. Стилістика балету Михайла Скорульського «Лісова пісня» як джерело творчості в українській балетній музиці. Мистецтвознавчі записки. 2018. №33. С. 321–329. 4.Рильський М. Слово про літературу. Київ: Дніпро, 1974. 383 с. 5.Рисак О. Музика та живопис у житті Лесі Українки. Найперше – музика у слові: Проблеми синтезу мистецтв в українській літературі кінця XIX – початку XX ст. Луцьк: РВВ «Вежа», 1999. С. 73–84. 6.Хіврич Л. Про виразність ритмо-темпу в поезії Лесі Українки та про його відтворення в романсах українських композиторів. Українське музикознавство. Київ: Муз. Україна, 1974. С. 225–236. 7.Цейко Н. О. Солоспіви «Не співайте мені сеї пісні...» Лесі Українки у творчості українських композиторів XX ст.: порівняльно-типологічний аспект. Вісник Національної академії керівних кадрів культури і мистецтв. 2013. № 3. С. 165–169. 8.Чекан Ю. Музикознавча компаративістика: від методу – до науки. Музикознавчі студії інституту мистецтв Волинського національного університету імені Лесі Українки та Національної музичної академії України імені П. І. Чайковського. Луцьк: Волин. нац. ун-т ім. Лесі Українки, 2012. № 10. С. 6–18.

Н. В. Семеряк

СУЧАСНІ ТЕНДЕНЦІЇ В ОСВІТІ

Освіта – важливий соціальний інститут кожного суспільства.Процеси, що відбуваються в освіті, виявляються безпосередньо пов'язаними з тими змінами, які відбуваються в суспільстві. Дана залежність знаходить своє вираження в понятті «соціокультурний тип освіти».

Соціокультурний тип освіти – це загальна характеристика освіти, вписана в конкретний соціальний і культурний контекст [2].

Освіта – це механізм відтворення людської життєдіяльності на індивідуально-особистісному й суспільному рівнях. Причому, індивідуальне в особистості, як правило, є унікальним і неповторним, суспільне – тим, що «делегується в освіту» як вимога конкретно-історичного типу культури. Якщо педагогіка, головним чином, вивчає механізм означеного делегування, то філософія, насамперед, опікується ідеалом – визначенням якості і змісту своєрідного «духу епохи», на якому базується цей тип культури, спілкування і який «делегується» в освіту як суспільно визначена вимога, норма, стандарт чи ідеал [3].

Кожному конкретному суспільству відповідає певний тип освіти і свій ідеал освіченості. Античний ідеал освіченості виражався в понятті «громадянин», і він включав в себе громадянські чесноти вільної людини (почуття обов'язку, відповідальність, захист батьківщини), знання філософії, музики, ораторського мистецтва, фізичне вдосконалення. Гуманістичний ідеал епохи Відродження розуміється як широка всебічна освіченість, що може бути виражена у визначенні

«Homouniversale». Ідеал освіченості в епоху Нового часу, розвитку природничих наук і капіталістичних відносин, висуває на перший план професійне знання. Цей ідеал може бути виражений у визначенні «Homofaber». У наш час цей ідеал змінюється, він включає в себе не тільки професіоналізм, а й загальну культуру, планетарне мислення, культурний плюралізм.

Для позначення тих змін, які відбуваються сьогодні в освіті, досить часто вживається поняття «освітня парадигма» (від грец. paradigma – зразок, приклад) – одне з ключових понять сучасної філософії науки. Ввів його в науку Томас Кун, американський філософ, автор книги «Структура наукових революцій». Парадигма (за Т. Куном) – це визнані всіма наукові досягнення, які протягом певного часу задають модель постановки проблем та їх рішень науковому співтовариству [4].

Т. Кун стверджує, що парадигмальність властива не тільки науці, але й іншим сферам культури, наприклад, освіті. Освітня парадигма – це спосіб діяльності конкретного педагогічного співтовариства в конкретну епоху. Зміна освітньої парадигми – це і є зміна соціокультурного типу освіти. Наприкінці XX-XXI ст. освіта зазнає певні глибокі зміни, що актуалізує появу нової галузі наукового знання – філософії освіти, яка покликана виробити нові освітні методи, нові підходи, нову технологію процесу отримання знання. Це пов'язано з тим, що суспільство під впливом науково-технічної революції набуває інформаційного характеру, що визначає нові тенденції розвитку сучасної освіти та основні завдання філософії освіти.

Спираючись на дослідження Т. Куна, виокремлюємо наступні тенденції:1.Осмислення кризи освіти: кризатрадиційних форм;виснаженість основної педагогічної парадигми; пошук шляхів і способів вирішення кризи. 2. Осмислення нового і альтернативного педагогічного досвіду, обговорення нової школи: обґрунтування державної та регіональної політики у сфері освіти; формулювання цілей освіти; концептуальне проектування освітніх систем; прогнозування розвитку освіти (пошукове і нормативне). 3. Виявлення вихідних культурних цінностей і основоположних світоглядних установок освіти і виховання, відповідних тим вимогам, які об'єктивно висуваються перед особистістю в умовах сучасного суспільства [4].

Освіта – це один з найдавніших і найважливіших інститутів суспільства. Соціальний інститут освіти надає сталості та визначеності суспільним відносинам стосовно накопичення та передачі знань, соціального досвіду, відтворення та розвитку культури, цілеспрямованого формування особистості, інтелектуального потенціалу суспільства [1].

Інститут освіти сьогодні переживає значні зміни. Переважно він заохочує учнів та студентів за те, що вони багато знають (навчання націлене на накопичення знань), але ми поступово відходимо від ери індустріалізації (ери конвеєрної праці), що означає необхідність зміни основних пріоритетів у навчанні. Сьогодні важливо вміти мислити самостійно, знаходити інформацію і критично її оцінювати, а не просто накопичувати її на запам`ятовувати. Отже, заклади освіти різних рівнів вимушені знаходити та втілювати в практику нові освітні програми-підготовки фахівців для інноваційної економіки та інформаційного суспільства, що забезпечить їм конкурентноздатність в умовах швидкоплинного мінливого суспільства.

Список використаних джерел

1.Дворецька Г. В. Соціологія :Навч. посібник. вид. 3-тє, перероб. і доп. – К. : КНЕУ, 2013. – 428 с. 2.Основні причини актуалізації філософії освіти / Електронний ресурс // Режим доступу: https://lektsii.org/12-23148.html. 3.Філософія освіти: Навчальний посібник / За заг. ред. В. Андрущенка, І. Передборської. – К. : Вид-во НПУ імені М. П. Драгоманова, 2009. – 329 с. 4.Kuhn T. S., TheStructureofScientificRevolutions:SecondEdition / ThomasKuhn //EnlargedChicago:

UniversityofChicagoPress, 1962.1970 byTheUniversityofChicago, 222 p./ Електронний ресурс // Режим доступу: https://www.lri.fr/~mbl/Stanford/CS477/papers/Kuhn-SSR-2ndEd.pdf.

Н. В. Стефіна

РОЛЬ ВІТЧИЗНЯНИХ ФОЛЬКЛОРНИХ ЗДОБУТКІВ У ВИХОВАННІ В ДИТИНИ ДУХОВНОСТІ ТА НАЦІОНАЛЬНОЇ ІДЕНТИЧНОСТІ: ТЕОРЕТИЧНІ АСПЕКТИ

Кожен народ є творцем і володарем створеним ним духовних цінностей, які становлять його національні святині, що з плином часу набувають більшої ваги. На початку двадцять першого століття ми прагнемо відродити національну культуру та історію українського народу. Нагальним, великим і складним завданням постало формування духовного світу дітей – духовності, як провідної якості особистості. Національна культура в усі часи, насамперед, означала світогляд і систему цінностей, унікальний образ будь-якої країни та її народу в багатоманітній мозаїці вселюдської цивілізації – той духовний і моральний фундамент, на якому виростає особистість зі своїми індивідуальністю та національною ідентичністю [1].

Досліджували розвиток музичного фольклору іноді від праслов'янських і давньослов'янських часів до місця того чи іншого жанру в сучасному побуті українського та наголошували на великих виховних можливостях його ментальної спадщини видатні музикознавці, фольклористи, етнографи (І.Бесараб, В.Верховинець, Б.Грінченко, М.Лисенко, М.Леонтович, Д.Ревуцький, Д.Яворницький, О.Гулак-Артемовський). Питання виховання дітей молодшого шкільного віку засобами народної художньої творчості в психолого-педагогічній літературі також знайшли досить широке висвітлення (Ф.Колесса, О.Лобова, Т.Науменко, Е.Печерська, С.Садовенко, О.Смоляк, Н.Стефіна, В.Сухомлинський). проблеми гри здійснюється вченими в різних аспектах: філософському (І.Кант, Г.Спенсер, В.Шинкарук та інші), психологічному (П. Блонський, Л.Виготський, Д.Ельконін, С.Рубінштейн), педагогічному (Ш.Амонашвілі, М.Лазарєв, А.Макаренко, В.Сухомлинський та інші), музично – педагогічному (Н.Ветлугіна, О.Гумінська, О.Лобова, Е.Печерська, О.Ростовський, Н.Стефіна та інші).

Виховання засобами українського музичного фольклору, традиційних календарних та обрядових свят, ігор розглядається дослідниками як невід'ємна частина навчально-виховного процесу на музичних заняттях у дитячому садочку та на уроках музичного мистецтва в молодших класах. Адже музичний фольклор, як першооснова музичної культури, є природним підґрунтям для формування основ музичної культури у дошкільників, молодших школярів [1; 3].

«Фольклор» за словником-довідником – це усна народна творчість – художня колективна літературна і музична творча діяльність народу, яка засобами мови зберегла знання про життя і природу, давні культи і вірування, а також відбиток світу думок, уявлень, почуттів і переживань, народнопоетичної фантазії [2, с. 301]. Так, А.Іваницький зазначає, що «фольклор» – це традиційна і сучасна творчість усної традиції. Цей термін ввів англійський історик та бібліограф Вільям Томс у 1846 році і в перекладі з англійської мови він означає «народна творчість, народне знання». Вживався цей термін паралельно з такими термінами, як «народна творчість», «народна поезія», «народна словесність», «народна поетична творчість» та інші [3].

Наприклад, А.Іваницький стверджує, що «музичний фольклор» – це вокальна (переважно пісенна), інструментальна, вокально-інструментальна та музично-

танцювальна творчість народу [3]. На нашу думку, «український музичний фольклор» – це народна музично-поетична творчість, частина добутку народної спадщини минулого.

Український музичний фольклор поділяється на вокальний та інструментальний. Кожний із цих видів включає до себе безліч жанрів та форм; скажімо, до вокальних жанрів належать народні пісні та думи. Пісні можна класифікувати за цільовою функцією (обрядові, побутові, трудові, військові, колискові, тощо), за становою приналежністю (козацькі, чумацькі, селянські) та за іншими ознаками.

Отже, узагальнюючи вищезазначене, ми можемо визначити завдання українського музичного фольклору: 1) ознайомлення дошкільників і молодших школярів із добутками народної музичної творчості; 2) сприяння вивченню рідної мови, культури та звичаїв українського народу; 3) формування навчального інтересу та стійкої мотивації до музично-ігрової діяльності засобами українського дитячого музичного фольклору; 4) сприяння формуванню широкого кола музичних, творчих та загально-навчальних здібностей; 5) розвиток музичних та творчих здібностей – музикального слуху, чуття ладу, чуття музичного ритму, музичної пам'яті, артистизму, фантазії тощо.

Звернення до широкого кола вітчизняних фольклорних здобутків дає можливість збільшити обсяг природної та музичної пам'яті на важливих етапах дошкільного і шкільного дитинства, інтелекту, виховувати в дитині духовність, формувати національну ідентичність особистості. Виступаючи багатогранним матеріалом, що дозволяє встановити двосторонній контакт з дитиною, український дитячий музичний фольклор допомагає оволодіти вихованцям необхідними для здійснення музичної діяльності, вміннями і навичками, сприяючи вихованню національної ідентичності, формуванню музичних і творчих здібностей.

Список використаних джерел

1. Закон України «Про Освіту» від 7 грудня 2017 року № 2233 – VII про освіту. Режим доступу: http://search.ligazakon.ua/1_doc2.nsf/link1/ T172145.html]. 2. Гончаренко С.У. Український педагогічний словник. – К.: Либідь, 1997. – 376 с. 3. Іваницький А.І. Українська народна музична творчість: навч. посібник. – К.: 2014. – 512 с.

На Сун

АКТУАЛИЗАЦИЯ СУЩНОСТНЫХ ХАРАКТЕРИСТИК МУЗЫКАЛЬНОГО ФОЛЬКЛОРА В ПРОЦЕССЕ ЭСТЕТИЧЕСКОГО РАЗВИТИЯ ОБУЧАЮЩИХСЯ

В условиях глобальной международной интеграции и информатизации, всемерно охвативших мировое образовательное пространство, особую значимость приобретают такие направления развития современной педагогической науки и практики, как сохранение национальных традиций в образовании, приумножение культурно-исторического наследия и духовно-нравственного потенциала народа, следование общечеловеческим гуманистическим ценностям и идеалам. В русле обозначенных проблем актуальной задачей выступает эстетическое развитие подрастающего поколения, реализуемое в предметной области и средствами национального музыкального фольклора.

Эстетическое развитие, которое определяется как продукт «исторического движения культуры» [1, с. 327], направлено на формирование у обучающихся художественно-эстетического вкуса, способности воспринимать окружающий мир с позиции красоты, гармонии и совершенства, а также устойчивой потребности следовать этим стратегическим канонам. Важную роль в эстетическом развитии

обучающихся может выполнять фольклорная музыка, поскольку фольклор (буквально – народная мудрость) в своих лучших архетипических образцах представляет жизненную натурфилософию народа, аккумулирует в себе его лучшие черты, в нем завязаны узлы национального бытия, сознания и менталитета.

Одной из разновидностью фольклора является фольклорная музыка, которая подразделяется на вокальную (народные песни, причитания и др.), хоровую, инструментальную музыку, музыку к театральным постановкам и танцам, обрядовую, семейно-бытовую и т. д.

Рассмотрим сущностные характеристики музыкального фольклора, которые делают его весьма привлекательным и дидактически целесообразным в эстетическом развитии обучающихся:

– *открытость* для всех и каждого, простота и лаконичность средств музыкального выражения, доступность и демократизм, в связи с чем в эстетическом развитии обучающихся ничто «не сможет заменить исторический слой ранней словесности и музыкального фольклора» [2, с. 214];

– *натурализм* (естественная среда бытования), *гилозоизм* (тесная связь с природой, одушевление ее образов) и, как следствие, конкретность, символизм, предметность художественных образов;

– *универсальность* (в фольклоре в концентрированной художественно-аллегорической форме отражается «система мировоззренческих универсалий – <…>, своеобразный культурно-генетический код» нации или народа [3, с. 18];

– *целостность* и *синкретизм* как органичное включение фольклорной музыки в различные виды искусства (поэтического, песенного, вокального, инструментального, хореографического, сценического) и в элементы народных праздников и обрядов;

– *экологичность* (музыкальный фольклор представляет собой кристально чистый в процессе многовековой эволюции выверенный продукт творчества народа);

– *высокая духовность* и *нравственность* (музыкальный фольклор способствует формированию у обучающихся базовых общечеловеческих ценностей и идеалов – Истины, Доброты, Красоты, Человеколюбия и др.);

– *национальная уникальность*, *самобытность* и *неповторимость* как основа формирования у обучающихся национального самосознания и национальной идентичности;

– *онтологичность* (тесная связь с жизнью). «Вновь рождающийся человек архетипически и генетически несет в себе начатки того самого музыкального сознания, на котором в далеком прошлом выросла могучая стихия музыкального фольклора» [2, с. 232];

– *диалектическое единство* устойчивости или константности (традиционности) и изменчивости (вариантности), стереотипности и импровизационности как импульс к раскрытию креативного потенциала обучающихся в самостоятельном творчестве;

– *множественность* и *вариативность* позволяют широко и разнообразно использовать музыкальный фольклор в различных видах и формах видах учебно-познавательной деятельности обучающихся.

Таким образом, целесообразность использования музыкального фольклора в эстетическом развитии обучающихся детерминируют такие его сущностные характеристики или свойства, как натурализм и гилозоизм, универсальность, целостность и синкретизм, экологичность, высокая духовность и нравственность, национальная уникальность и др.

Список использованных источников

1. Глазырина, Л. Д. Музыкально-педагогический словарь / Л. Д. Глазырина, Е. С. Полякова. – Минск : Беларус. навука, 2017. – 363 с. 2. Леонтьева, О. Т. Карл Орф / О. Т. Леонтьева. – М. : Музыка, 1984. – 334 с. 3. Спирина, М. Ю. Традиционная культура в процессе евразийской интеграции / М. Ю. Спирина // Традиции и современное состояние культуры и искусства. В 5 ч. Ч. 1: Пленарное заседание Междунар. науч.-практ. конф.; Минск, 25–26 апр. 2013 г. / сост. Ю. В. Пацюпа ; редкол.: А. И. Лакотко [и др.] ; Центр исследований белорусской культуры, языка и литературы НАН Беларуси. – Минск : Право и экономика, 2013. – Ч. 1. – С. 67–76.

Н. М. Толкач

ПСИХОЛОГИЧЕСКОЕ СОПРОВОЖДЕНИЕ СЕМЬИ В УСЛОВИЯХ ИНКЛЮЗИВНОГО ОБРАЗОВАНИЯ

Инклюзивное образование – это процесс обучения и воспитания, при котором все дети, в независимости от их физических, психических, интеллектуальных и иных особенностей, включены в общую систему образования. Инклюзивное образование рассматривается как закономерный процесс в развитии образования, базирующийся на признании того, что все дети могут обучаться совместно во всех случаях, когда это является возможным, как механизм обеспечения равных возможностей в получении образования. Главное в инклюзивном образовании ребенка с ОПФР - получение образовательного и социального опыта вместе со сверстниками. Основной критерий эффективности инклюзивного образования - успешность социализации, введение в культуру, развитие социального опыта ребенка с особенностями психофизического развития наряду с освоением им академических знаний. Эффективная реализация обозначаемых приоритетов представляется весьма затруднительной без специализированного комплексного сопровождения как инклюзивного процесса в целом, так и его отдельных структурных компонентов, поскольку сам процесс инклюзии детей с особыми образовательными потребностями является динамичным и сложным как в организационном, так в содержательном компонентах. Одним из основных условий успешной инклюзии является психолого-педагогическое сопровождение самого ребенка и его семьи [2; 3]. В теории сопровождения важным положением выступает утверждение, что носителем проблемы развития ребенка в каждом конкретном случае выступает и сам ребенок, и педагоги, и его родители, и ближайшее окружение ребенка [5]. Позиция родителя ребенка с особенностями развития является серьезным фактором влияния на успешность инклюзивного образовательного процесса. Заинтересованность, самостоятельность и активность, партнёрская позиция родителей по отношению к школе определяет образовательную траекторию ребёнка с ОПФР и их ответственность за образовательный результат. Анализ психолого-педагогической литературы позволяет сделать вывод, что у родителей детей, воспитывающих особого ребенка, несмотря на многообразие и вариативность отклонений от нормы, много общего. Родителям ребенка с ограниченными возможностями свойственно искажение субъективного образа мира – представлений об отношении к себе и к окружающему миру в целом. В качестве психологической защиты появляется отчуждение и нарушается адаптация к социальному окружению. К наиболее часто встречающимся деформациям образа мира и нарушениям адаптации относят «комплекс жертвы», выражающийся в апатии, отказе от ответственности за себя и других, беспомощности, снижении самооценки, и «комплекс отверженности», для которого характерна социальная индифферентность, отгороженность, привычка рассчитывать только на себя. Подобное эмоциональное са-

мочувствие оказывает негативное влияние на душевное благополучие как родителей, так и их детей, на их отношения с окружающими и усиливает социально-психологические и личностные конфликты. Психологическая поддержка родителей жизненно необходима, так как именно от родителей и их вклада в процесс воспитания и обучения зависит полноценное развитие детей с ОПФР. Данная задача может быть решена через реализацию следующих блоков психологического сопровождения.

1. Диагностический блок. Реализуется через изучение запроса семьи на психологическую помощь, изучение психологического климата семьи, особенностей распределения семейных ролей, системное психологическое изучение ребенка с ОПФР, определение границ поля деятельности каждого специалиста программы сопровождения, что необходимо для разработки траектории и стратегии психолого-педагогического сопровождения семьи.

2. Просветительский блок. На этапе просветительской работы психолог раскрывает общие проблемы психического развития детей с особыми потребностями. Необходимо знакомить родителей с приемами реагирования на особенности поведения, как их ребенка, так и его сверстников. Кроме того, развитие и воспитание ребенка с особыми потребностями требует специальных знаний о заболевании, его последствиях и потенциальных возможностях ребенка. Родителям необходимы практические рекомендации по присмотру за детьми, разъяснения и рекомендации по решению повседневных проблем, связанных с воспитанием, знакомство с опытом других родителей, которые успешно решили подобные проблемы. Важным факторам уменьшения травматизации родителей является их умение оказывать эмоциональную поддержку друг другу, с формированием навыка проявления эмпатии и открытого диалога.

3. Коррекционный блок. Эффективными формами работы может быть открытие центров ранней социализации для детей с ОПФР, где ребенок получает первый социальный опыт, реализует возможность общения и взаимодействия. Родители общаются, наблюдают за другими детьми, за взаимоотношениями ребенка со сверстниками, а также имеют возможность получить квалифицированную помощь специалистов по вопросам воспитания, развития, предупреждения возможных нарушений и коррекции наблюдаемых проявлений в поведении ребенка [1]. Открытие интернет-порталов для взаимодействия всех субъектов воспитательно-образовательного процесса. Родители смогут общаться в форуме, задавать вопросы специалистам, обсуждать удачные и нереализованные способы воздействия, делиться своими сомнениями и победами. Обучение эффективной внутрисемейной коммуникации всех членов семьи, способствующей формированию адекватной самооценки и дающей возможность получать эмоциональную поддержку. Формирование адекватного, реалистичного отношения к возможностям ребенка, не испытывая невротической вины. Формирование ответственной родительской позиции, предполагающей постоянную готовность прилагать личные усилия, позволяющие максимально удовлетворять базовые потребности ребенка в безопасности и развитии.

Для ребенка, имеющего особенности психического или соматического характера, семья, как первичное, наиболее эмоционально значимое пространство жизнедеятельности, должна выполнять свое базовое предназначение – стать для него своеобразной коррекционно-развивающей средой. Включаясь в такую среду, ребенок с ОПФР учится возмещать свои природные недостатки, обретает возможность справиться с возрастными задачами. На этом пути важную роль играет ка-

чественно организованное психологическое сопровождение семьи и комплексный подход к поддержке ребенка с ОПФР, включенного в общеобразовательное пространство.

Список используемых источников

1. Белогай К.Н., Морозова И. С., Отт Т. О. Диагностическая и коррекционно-развивающая работа с семьями, воспитывающими ребенка с особыми потребностями: учебно-методическое пособие. Кемерово, 2014. 2. Битянова, М. Р. Организация психологической работы в школе / М. Р. Битянова. - Москва: Совершенствование, 2000. 3.Казакова, Е. И. Сопровождение развития - новая образовательная технология/ Е. И. Казакова // Психолого-педагогическое и медико-социальное сопровождение развития ребенка. - Санкт-Петербург: Питер. – 2001. 4. Мамайчук, И. И. Психологическая помощь детям с проблемами в развитии/ И. И. Мамайчук. - Санкт-Петербург: Речь, 2001. 5.Субботина, Л. Г. Модель взаимодействия субъектов учебно-воспитательного процесса в психолого-педагогическом сопровождении учащихся/Л.Г. Субботина // Сибирский психологический журнал. – 2007.

О. В. Уманець

ПРОБЛЕМИ ОСВІТИ В ПАРАДИГМАЛЬНИХ ВИМІРАХ СУЧАСНОЇ КУЛЬТУРИ

Констатація кризового стану інституту освіти, зокрема вищої, вже стала наріжним каменем у сучасному гуманітарному дискурсі, пов’язаним із широким колом питань щодо її сутності, структури, специфіки, алгоритмів, соціальної місії, змісту, а також співвідношення освітніх компонентів. Причини цієї кризовості вбачаються передусім у зміні парадигмальних настанов культури. Традиційні, інституціонально закріплені, ступеневі алгоритми інтелектуального становлення людини, статус знання як вищої аксіологічної системотворної константи духовного світу особистості, усталені способи трансляції знання, зокрема у фаховій площині, вступають у поглиблюване дисонантне співвідношення з новітніми, мобільними механізмами самореалізації людини, які мають винятково індивідуалізований зміст і в яких опанування інтелектуального спадку людства втрачає статус чинника формування особистості.

Актуалізація та проблематизація питань є наслідком і зміни алгоритмів світосприйняття. В парадигмальних вимірах сучасної транскультурної та водночас глокалізованої картини світу [3, с. 186-188] вони позначені тенденціями виняткового часового стискання, візуалізації та видовищності. Мислення-процес, як інституціональний атрибут освіти та чинник складання особистістю базових конструктів особистісного аксіологічного світу, замінюється кліп-мисленням та враженням. За цих умов накопичувальна процесуальність опанування інтелектуального спадку людства поступається місцем тяжінню до автоматичного сприйняття людиною «готового», сконцентрованого досвіду, позбавленого індивідуальної рефлексії як його творця, так і реципієнта.

Кардинальна інтенсифікація продукування нового знання за умов сьогодення пов’язана із певною невідпрацьованістю механізмів його верифікації. Це проблематизує потребу мобільного узагальнення, відбору та методичного обґрунтування знання та необхідність перманентного оновлення й актуалізації змістовного наповнення освіти. Іншою гранню цієї проблеми є зміщення змістовних акцентів в освітньому процесі. Пов’язане із домінантністю студентоцентричної парадигми освіти та посилюваним впливом стейкхолдерів, воно конкретизується реалізується в нових механізмах формування освітніх траєкторій, зміст яких корегується потенційно змінюваними індивідуальними пріоритетами студента та «замовленнями» стейкхолдерів – відповідями на виклики ринку праці.

Чинником певної ревізії інституціональних та конституціональних основ освіти є також інтенсифіковані процеси її інтернаціоналізації. У глобалізованому світі уніфікація освітнього процесу та розвиток системи академічної мобільності не тільки забезпечують створення інтегративного освітнього простору, в якому уможливлюється набуття знання та кола професійних компетентностей, відповідних до аксіологічних основ людини та змінюваних векторів її самореалізації. Уніфікаційні процеси водночас зумовлюють необхідність узгодження алгоритмів та змісту навчання в контексті різних національних систем освіти, що надає значущості питанням збереження національного змісту освіти, модернізації її усталених традицій, відпрацювання модусів адаптації світового досвіду.

Не менш значущим стає за таких умов і питання сутності та специфіки комунікації в системі освіти. Зумовлюючи необхідність формування культурної та мовної мобільності, глобалізаційні процеси актуалізують проблему формування нових образів педагога та студентів, здатних до толерантної та мобільної інтеграції в контексті різних культур, визнання сучасного мультикультурного різноманіття.

Викликом сучасній освіті стає її «винесення» за межі академічного середовища – формування поза-інституціонального, насиченого простору локальних (і в часовому, і в компетентнісному вимірах) освітніх програм. Їх численність та методична різнобарвність, з одного боку, безумовно дозволяє вдосконалити конкретні компетентності, проте, з іншого, надає потенційної мозаїчності освітньому процесу, позначається на його цілісності, систематичності та цілеспрямованості.

Перманентність і швидкість ревізії знання, за яких формування фахівця стає таким же інтенсивним та мобільним перманентним процесом, зумовлює загрозу його певної однобічної, фахово орієнтованої вибірковості та деструкції моральних і ціннісних пріоритетів особистості [2]. За цих умов трансформації в системі сучасної системи, традиційно покликаної забезпечувати формування гармонійної особистості, обертаються в потенційно неоднозначне її переформатування в механізм надання інформації на поточне «замовлення», в якому на периферію освітнього процесу витісняються питання людинотворчої, соціалізуючої, зокрема й етичної місії освіти [1], що є глобальним викликом сучасній системі освіти, здатним спричинити глибинну деструкцію її основ та зменшити значущість у парадигмальних вимірах сучасної культури як їх системо-, змісто- та аксіологічнотворного чинника.

Список використаних джерел

1.Стасевська О. А., Уманець О. В. Етична складова соціальної місії університету. Вісник національного юридичного університету імені Ярослава Мудрого. Серія: Філософія, філософія права, політологія, соціологія. 2018. № 4 (39). С. 143-155. 2.Стасевська, О. А., Уманець О. В. Модернізація морально-ціннісних пріоритетів за умов соціокультурної трансформації українського суспільства. Філософія в сучасному світі : матеріали міськ. наук.-практ. семінару, м. Харків, 17-18 лист. 2017 р. Харків : «Точка», 2017. С. 180-182. 3.Уманець О. В. Глокалізація. Соціологія права: енциклопедичний словник / за ред. М. П. Требіна. Харків : Право, 2020. С. 186-188.

А. М. Шугаев

ВОСПИТАНИЕ ВАЛЕОЛОГИЧЕСКОЙ КУЛЬТУРЫ СРЕДСТВАМИ ФОЛЬКЛОРА

Перед современным обществом остро стоят задачи формирования системы воспитания валеологической культуры с самого раннего возраста ребенка. Этому способствует система, предполагающая накопление знаний о здоровье и физио-

логии человека, ведение здорового образа жизни и обретение умений поддерживать, укреплять и сохранять здоровье. В решении этих вопросов большое значение имеет дополнительное образование, которое имеет возможность привлечь различные ресурсы и способы. Эффективным средством формирования здорового образа жизни может стать изучение и использование в воспитании фольклорного наследия белорусского народа. Понимание ценности и уникальности физического и психического здоровья, мотивация к здоровому образу жизни являются важными факторами исследования и включения традиций валеологической культуры в работу современных творческих коллективов, изучающих фольклорное наследие. Народное творчество может служить неисчерпаемым источником для воспитания, представляя собой выработанную годами модель сочетания вечных знаний и умений, выражения идеалов и стремлений народа.

Народная культура изначально несет в себе нравственность, основы морали, эстетику, элементы народной мудрости и миропонимания. Изучение и использование фольклора дает возможность развивать способности освоения и понимания ценности культуры, перенять духовный и нравственный опыт поколений. Исполнение и слушание народных произведений (музыкальных, поэтических, эпических, драматических) содействует развитию ассоциативного, образного мышления, творческого потенциала, формированию индивидуальности. Обращение к истокам народного искусства направлено также на возрождение преемственности поколений, патриотических настроений, нравственных устоев, которые характеризуются сочетанием общечеловеческого и этнического.

Фольклорные произведения являлись постоянными спутниками человека в традиционном обществе. Народные песни, баллады, сказки, пословицы, поговорки, загадки и другие фольклорные жанры отражают все аспекты миропонимания человека традиционного общества, помогают понять и усвоить те нормы и принципы жизни, которые господствовали в народной среде. А для современного человека они являются источниками положительных эмоций, способствуют развитию мышления и памяти, способствуют расширению кругозора. В фольклорных произведениях представлен обобщенный образ народа, его характер, народная мудрость. Различные жанры фольклора могут быть использованы педагогами, воспитателями и руководителями коллективов как эмоционально-образное средство влияния на детей разного возраста.

Валеологическая культура была тесно связана в традиционном обществе с общекультурными нормами и правилами поведения, строго соблюдаемыми всеми его членами. Стремление к здоровому образу жизни и двигательная активность обеспечивались проведением подвижных игр и забав на праздниках, ярмарках, в организации досуга (например, белорусские народные игры «Пацяг», «Перацяжкі», «Млын», «Була» и другие, направленные не только на формирование и развитие физических качеств, но и на творческое и духовно-волевое совершенствование); через героические образы сильных физически и духовно людей в прозаических произведениях балладах, легендах, сказках, пословицах, поговорках – образы (например, образы Платона-казака [1, с. 567], «асілкаў» [1, с. 555], Ярылы [3, с. 113] и другие); через приметы и поверья, направленные на прогнозирование и предотвращение угроз для жизни и здоровья человека (например, сбор лекарственных трав и ритуальное купание в отварах в день Николая Весеннего 22 мая [3, с. 116]). Также важным моментом в поддержании здорового образа жизни было и регулирование вопросов питания, сохранение церковных постов, режима труда и отдыха, что содействовало поддержанию здоровых биоритмов. Таким об-

разом, жизнь в традиционном обществе и фольклорные произведения были источниками знаний о здоровье и его ценности, нравственными ориентирами поведения, формировали потребность в ведении здорового образа жизни, укрепления физического и психического здоровья.

Важное значение в воспитательной работе по данному направлению имеет изучение народного хореографического творчества, формирование умения двигаться по сцене, исследование традиционного хореографического языка. Танец в определенной форме концентрирует в себе различные моменты жизнедеятельности человека и одновременно реальность, которую он отражает. Через изучение народных танцев раскрывается душа и менталитет нации. Пластические образы отражают самобытность художественного мышления людей, характерные черты менталитета, особенности мировоззрения. Специфика техники исполнения традиционных народных танцев в условиях сценического исполнения основана на преемственности и преображении аутентичной хореографической культуры. Один из важных принципов – живое изучение народных танцев, поскольку народный танец нельзя рассматривать изолированно, независимо, вне контекста народной культуры. Во многом это определяется средой, в которой развивается танцевальная культура, и мировоззрением ее носителей.

Таким образом, изучение и использование этих направлений и конкретных произведений фольклора имеет большой педагогический и нравственный потенциал, содействует возрождению традиций и опыта народа в физическом и духовном развитии, пропаганде моральных норм и эстетических идеалов.

Список использованных источников

1.Беларускі фальклор: Хрэстаматыя: Вучэб. дапам. для філал. фак. ВНУ / Склад. К. П. Кабашнікаў і інш. – 4-е выд., перапрац. – Мінск, Выш. шк., 1995. – 856 с. 2.Зямная дарога ў вырай: Беларускія народныя прыкметы і павер'і. Кніга 3 / Укладанне, прадмова, пераклад і паказ. У. А. Васілевіча. – Мінск: Мастацкая літаратура, 1999. – 475 с. 3.Лозка, А. Ю. Беларускі народны каляндар / А. Ю. Лозка. – 2-е выд., перапрац. і дап. – Мінск : Полымя, 2002. – 238 с.

В. Ю. Шумакова

КАРАНТИННІ ОБМЕЖЕННЯ В УНІВЕРСИТЕТАХ ТА ЇХ НАСЛІДКИ В УКРАЇНІ ТА ЄВРОПІ: ПОРІВНЯЛЬНИЙ АНАЛІЗ

Пандемія COVID-19 і заходи уряду, які покликані зупинити її поширення, вплинули на всі сфери суспільного життя як в Україні, так і в багатьох країнах світу. Не стала винятком і сфера вищої та середньої освіти. МОН і МОЗ України майже відразу вжили заходів для запобігання поширенню вірусу серед школярів і студентів. З 12 березня 2020 р. Кабінет Міністрів України запровадив карантин на всій території України на період до 3 квітня, після чого він був продовжений і триває дотепер у вигляді адаптивного карантину. На початку його введення, зокрема, заборонялося відвідування закладів освіти її здобувачами, проведення всіх масових заходів, у яких бере участь понад 10 осіб, та інші обмеження [1].

З огляду на це заклади вищої освіти почали змушені були налагоджувати взаємодію між учасниками освітнього процесу як асинхронно, так і синхронно в часі. Дистанційна комунікація здійснювалася через електронну пошту, месенджери (Viber, Telegram та ін.), відеоконференції (MS Teams, ZOOM, Google Meet, Skype та ін.), форуми, чати тощо.

Крім того, здобувачами освіти було створено умови й забезпечено доступ до матеріалів для самостійного вивчення дисциплін, які згідно з навчальним планом

викладалися у другому семестрі, внесено відповідні зміни до графіка освітнього процесу у 2019/2020 навчальному році для усіх форм навчання. Кафедри розробили й оприлюднили на сайті університету всю необхідну інформацією для самостійної роботи студентів, завдання, тести і критерії оцінювання знань студентів, графіки індивідуальних консультацій науково-педагогічних працівників.

Поточний контроль результатів навчання здобувачів освіти усіх форм навчання, а також аспірантів також здійснювався дистанційно, за допомогою сучасних технологій. Із цією метою внесено зміни до Положень про організацію освітнього процесу кожного закладу вищої освіти. При цьому акцентувалося на тому, що контрольні заходи освітнього процесу із застосуванням дистанційних технологій навчання повинні відповідати таким вимогам: 1) авторизований доступ до інформаційно-комунікаційних інструментів організації дистанційного навчання; 2) можливість визначення часу початку і завершення доступу, тривалості виконання завдань; 3) об'єктивність критеріїв перевірки результатів виконання з активним використанням автоматизованих засобів оцінювання знань; 4) варіативність формування завдань контрольних заходів із використанням алгоритмів випадкового вибору запитань [2].

Схожі заходи вживалися у всіх країнах Європи. Так, одним з перших превентивних заходів, введених федеральним урядом Австрії, стало закриття 11 березня всіх будівель університетів, технікумів, коледжів і бібліотек строком на 14 днів. На сьогодні в австрійських вишах навчається понад 380 000 студентів, тому таке обмеження було абсолютно виправданим і необхідним для запобігання поширенню коронавірусу і збереження здоров'я населення. Студентів перевели на дистанційну форму навчання: всі лекції проводяться в онлайн-режимі, запроваджено систему онлайн-тестування для оцінки знань. Крім того, у березні-квітні іспити, під час яких була потрібна фізична присутність студентів, були перенесені на вересень 2020 року. Щоправда, перед студентами, які претендують на стипендії й гранти, через скасування курсів і іспитів постала загроза не набрати необхідної кількості балів. З огляду на це Міністерство освіти, науки і досліджень повідомило про фінансову підтримку таких студентів. У перші місяці карантину університети розглядали навіть можливість продовження навчання на один місяць. Восени університети і коледжі продовжили навчання зі змішаною формою, а в середині листопада почався другий етап карантину, девізом у цей час було: залишатися вдома і вчитися дистанційно. Той, хто все ж таки хоче піти в лабораторію, наприклад, як студент Віденського технічного університету, повинен зареєструватися. Доступ до будівель можливий лише за допомогою QR-коду. На думку Міністерства освіти, «дистанційний режим» має таким і залишатися протягом третьої хвилі локдауну, який нещодавно продовжено. У той же час в університетах можуть проходити курси й іспити, «де присутність є розумною й необхідною». На відміну від читальних залів і навчальних зон, бібліотеки залишаються відкритими, однак кожен університет сам регулює ці моменти. Студенти, які втрачають свої доходи, можуть отримати до 800 євро з Фонду допомоги нужденним, за умови, що вони доведуть досягнення ними «належних успіхів у навчанні» [3].

Пандемія принципово змінила й життя німецьких університетів. Із точки зору політики охорони здоров'я в Німеччині переповнені лекційні зали для близько 18000 курсів були неприйнятними, бо виникла потреба уникати зустрічей між викладачами і студентами або принаймні зводити їх до мінімуму. Як наслідок, замкнено будівлі, взяти книжки і підручники стало можливо лише за письмовим запитом, завдання студенти отримували через Інтернет. Лектори записували лекції за допомогою відеокамери. За висловлюванням професора Бернхард Кемпен з

Німецької університетської асоціації, великого ентузіазму щодо цифрових форматів не було, але «повністю ніхто не відмовився». Лектори, які мали проблеми з технологією занять он-лайн, отримували допомогу. Основна увага приділялася можливості забезпечити студентам успішний семестр, незважаючи на всі обмеження. Серед викладачів були також міркування щодо встановлення «нуля чи не семестру», так би мовити, щоб зупинити час і просто «пропустити» семестр, але їх швидко відкинули.

Додамо, що більшість студентів зіткнулися з такими чотирма проблемами: «У мене немає працюючого Інтернету»; «У мене зовсім не було потужного комп'ютера»; «У моєму гуртожитку немає спокою та тиші, які мені потрібні»; «Я не можу робити це все сам, я не контактую з іншими студентами або зі своїм викладачем». «Найбільша проблема для студентів, однак, полягає в тому, що вони втратили роботу, наприклад, у гастрономії або на ярмарках, а допоміжні надбавки насправді не працюють», – повідомляє Штайнмаус, який вивчає англійську й історію у Дуйсбург-Ессен. Лише 11–13% усіх студентів отримують фінансування BAFÖG. Багатьом доводиться працювати разом із навчанням, щоб фінансувати його. Коли спалахнула пандемія коронавірусу, і в економіці було втрачено багато робочих місць для студентів, федеральний уряд встановив так звану додаткову допомогу в розмірі 500 євро на місяць. До того ж дуже мало студентів справді зраділо цифровому навчанню. Проте з'явилися нові свободи. «Мені зараз не потрібно бути в університеті, щоб нічого не пропустити», «Чудово, я тепер можу навчатися у своєму власному темпі, планувати свій день» – такі відгуки збирали в німецьких університетах. «У принципі, перехід на цифрове навчання для мене був легким», – зазначає Даміан, який вивчає медицину в Цюріхському університеті. «Мені було дуже приємно, що матеріали завжди доступні, і можна працювати з ними у своєму власному темпі». Студентка факультету соціології Фанні з Базельського університету мала інший досвід. За її словами, їй бракувало взаємодії з іншими студентами. «Зокрема, в гуманітарних науках критично важливо мати справу зі змістом, і це не вдалося в інтернеті-дискусії».

Зауважимо, що, зважаючи на умови складання іспитів, багато студентів ставлять собі таке питання: яка ціна «коронавірусного навчання»? Це зумовлено тим, що відомі випадки, коли екзаменатори перебували в одній кімнаті, а студенти в іншій. Іспити у докторантурі проводилися у режимі відеозв'язку, роботи часто писалися вдома за своїм столом. Деякі викладачі вважали, що, безумовно, існує певна можливість списування. Для деяких викладачів огляд цифрового весняного семестру неоднозначний. Наприклад, Беатрікс Фальч, яка викладає курс мікроскопії в ETH в Цюріху: «Студенти пройшли курс на папері, але вони все ще не можуть користуватися мікроскопом», – резюмує вона. Практична робота через відеоконференцію неможлива.

Для всіх першокурсників шоком було опинитися в переважно чужому місті, на самоті з ноутбуком, у кімнатах гуртожитків. Тому в багатьох університетах студенти першого курсу отримували допомогу в орієнтації в невеликих групах від 30 до 50 осіб. Однак навіть студентам старших курсів не вистачало взаємодії, яка завжди була важливою для них. Тому Боннський університет створив кампанію «Знаки життя», девіз якої: «Ми продовжуємо говорити». Лектори писали есе, наприклад, на тему страху, а студенти про свою чутливість.

Викладачі і студенти погоджуються, що робота виключно в Інтернеті не може бути довгостроковою. Проте «поки немає вакцини, більшість університетів змушена проводити навчання за допомогою Інтернету», – впевнений один професор.

Щоправда, мають місце протести: майже 6 000 з приблизно 26 000 викладачів університетів підписали відкритий лист на «захист викладання в стаціонарному режимі». Університет характеризується як «місце зустрічі», а навчання описується як «фаза колективного життя», в якій зароджуються важливі дружні стосунки і формуються суспільства. Зазначається, що університетське викладання базується на «критичному й довірливому обміні між відповідальними людьми», а для цього потрібна розмова серед присутніх. «Цифровий стрибок уперед», підживлений коронавірусом, загрожував втратити ці важливі елементи.

Деякі люди також підозрюють, що політики в Берліні та федеральних землях думають, що з розширенням цифрових пропозиції можна буде заощадити на викладачах, а отже, і скоротити витрати. «Це – нісенітниця», – зауважує Бернхард Кемпен. Представник університетської асоціації також визнає: «Звичайно, ми не зупинимося на концепціях викладання минулих століть, цифрові пропозиції доповнять викладання в класі, але ніколи не замінять його». Наука живе з діалогу [3].

Сільвія Хенке – професор теорії культури в Університеті прикладних наук Люцерна впевнена, що цифрове дистанційне навчання в малих групах довело свою користь: «Ви можете дуже швидко ділитися фотографіями або текстом в Інтернеті, і це створює творчі можливості для навчання в невеликих групах». Але все по-іншому на великих заходах, де 50, 100 або навіть більше учасників: «Тут лекція перетворюється на справжню баталію, – зауважує Сільвія Хенке» [4]. Однак деяким студентам дистанційне навчання не підходить суто, вони відстають, про що свідчать оцінки наприкінці семестру. І університети зробили з цього свої висновки. У наступному семестрі більшість із них покладатимуться на так зване змішане навчання – поєднання дистанційного і стаціонарного викладання. У цій формі чергуються фази віртуального та очного навчання.

Тому висновком цього дослідження можна вважати, що після коронавірусу цифрове дистанційне навчання не зникне, як хотілося б деяким, воно залишиться невід'ємною частиною навчання. Однак цей напрямок у навчанні лише починається. І не тільки студенти, а й викладачі повинні навчитися реагувати на нові виклики. Сільвія Хенке наголошує: «Університетам і школам радимо ретельно взятися за цей розвиток й інвестувати в подальше навчання».

Щодо ситуації в Україні з опануванням дистанційної форми навчання, то важливо визначити подальші перспективні напрямки його розвитку: 1) розширення соціальних мереж, які дозволяють створювати закриті групи, чати, обговорення тем, завдань, проблемних питань чи наданої інформації; 2) використання дистанційного навчання за межами карантину і в системі змішаної форми навчання; 3) організація різноманітних курсів, у тому числі й безкоштовних, з опанування нових знань щодо викладання в он-лайн системах.

Список використаних джерел

1. Постанова Кабінету Міністрів України від 11.03.2020 р. № 211 «Про запобігання поширенню на території України коронавірусу COVID-19», наказ Міністерства освіти і науки України від 16.03.2020 р. № 406 «Про організаційні заходи для запобігання поширенню коронавірусу COVID-19», рекомендації Міністерства освіти і науки України від 11.03.2020 № 1/9-154 щодо попередження масового розповсюдження гострої респіраторної хвороби, спричиненої коронавірусом, і гострих респіраторних інфекцій». 2. Рекомендації МОН України від 14 травня 2020 № 1/9-249. 3. https://www.faz.net/aktuell/karriere-hochschule/hoersaal/wie-universitaeten-rund-um-die-welt-mit-corona-umgehen-17158928.html?printPagedArticle=true#pageIndex_2.
4.https://www.dw.com/de/universitäten-digital-bleibt-trumpf-in-corona-zeiten/a-54835985.5.
https://www.srf.ch/kultur/gesellschaft-religion/studium-waehrend-pandemie-wie-gelingt-der-semesterstart-mit-corona.

Н. Ф. Щербина

ГЛОБАЛЬНА ОСВІТА ЯК АЛЬТЕРНАТИВНИЙ ПРІОРИТЕТНИЙ ОСВІТЯНСЬКИЙ НАПРЯМОК

У сучасній європейській педагогіці існують кілька пріоритетних концепцій, які орієнтовані на виховання людини з гуманістичним мисленням. Йдеться про такі течії, як громадянська освіта або освіта для демократичного громадянства, інтеркультурна освіта і виховання, глобальна освіта, освіта в ім'я миру і розвитку, виховання у дусі поваги прав людини.

Звернемо увагу на концепцію глобальної освіти. Вона виникла в Америці й стала популярною ще у 80-х роках минулого століття, її суть – це підготовка молоді до корисної та ефективної діяльності у суспільстві та світі, що постійно змінюються. Основними моментами концепції є пріоритети загальнолюдських цінностей, необхідність виховання у учнів комунікативних навичок та умінь, формування планетарного мислення, розуміння та відчуття особистості як невід'ємної частини єдиного та взаємозалежного світу [1, с.23].

Одним з авторів цієї концепції є американський вчений Роберт Хенві. Саме він у 1976 році дав таке визначення терміну: «Глобальна освіта включає вивчення проблем та питань, які виходять за національні межі й взаємозв'язки систем – екологічної, культурної, економічної, політичної, технологічної. Глобальна освіта включає перспективні дії – погляд на речі через очі та думки інших – і це означає реалізацію того, що доки особистості та групи мають можливість бачити життя з різних точок зору, вони також будуть мати загальні потреби й бажання».

Р. Хенві визначив п'ять ключових моментів у формуванні глобальної свідомості:

1) перспективна свідомість – усвідомлення індивіда, що він має власні погляди, які інші люди можуть не поділяти, що люди мають право дивитись на світ з різних точок зору;

2) усвідомлення того, що світ єдиний та знаходиться у постійному розвитку, що процеси, які відбуваються у світі – взаємозалежні (зростання народонаселення, міграція, економічні умови, міжнаціональні конфлікти тощо);

3) крос-культурна свідомість – усвідомлення розмаїття ідей та дій, і як ці ідеї можна порівнювати;

4) знання про глобальний розвиток світу – формування свідомості, що світ в цілому розвивається як єдиний організм із взаємозалежними частинами. Системний аналіз процесів на мікрорівні може допомогти зрозуміти динаміку розвитку світу на всіх його рівнях;

5) усвідомлення вибору, який стоїть перед особистістю, нацією, людством. Власна культурна перспектива розуміння того, як інші бачать світ, та усвідомлення глобального розвитку несуть в собі проблему ви бору, відповідальності,

Основним документом глобальної освіти є її Устав, який був розроблений Північно-Південним Центром Ради Європи (ідея створити такий документ виникла на міжнародному семінарі «Партнерство у глобальній освіті. Глобальна освіта в середній школі», організованому Північно-Південним Центром разом з міністерством національної освіти Греції, який відбувся 15–17 березня 1996 р. в Афінах). Устав визначає 4 головних галузі наукових досліджень глобальної освіти: 1) взаємозалежність глобальних змін у світі; 2) підтримка розвитку освіти; 3) знання та інтерес до навколишнього середовища; 4) права людини.

Устав глобальної освіти може бути використаний будь-якою країною світу як

основа національного навчального плану. Система шкіл глобальної освіти розповсюджується у наш час у світі як альтернативний пріоритетний освітянський напрямок. Існує цілий ряд організацій типу «Американський форум глобальної освіти», «Європейська міжнародна організація глобальної освіти». Діють проекти «Глобальна освіта в Угорщині», «Глобальна освіта у Польщі» та ін. [2, с.5]

Вчені-глобалісти велику увагу приділяють вихованню взаємовідносин між школою та місцевою громадою (общиною). Одним з; головних принципів організації закладів глобальної освіти є облік специфіки общин, їх територіальних, етнічних, соціальних та мовних особливостей. Дуже важливим є залучення членів общин до управління школами, розробки програм, організації шкільного режиму, дозвілля, харчування учнів. Через локальні відносини здійснюється один з важливих принципів глобальної освіти – «дій локально - мисли глобально».

Список використаних джерел

1.Інституціональні проблеми розвитку вищої освіти в України // Економіка України, 2000. - № 2. – С. 22-24. 2.»Освіта – XXI століття» // Шлях освіти, № 5, 2001. – С. 5.

І. В. Дерека

РОЛЬ АНГЛІЙСЬКОЇ МОВИ У ПІДГОТОВЦІ ВІЙСЬКОВИХ ПСИХОЛОГІВ

К началу війни 2014 року в українських Військових Силах майже не було військових психологів. Військовий інститут Київського національного університету випускав 25 спеціалістів на рік. Служити до армії йшли одиниці. Коли військове керівництво побачило, які наслідки для психіці військових мають військові дії, то психологічне супроводження військовослужбовців отримало належну підтримку. З 2014 року з українськими спеціалістами діляться своїм досвідом американські, польські, канадські, латвійські, датські та хорватські колеги. За словами Зорана Комара, головного тренера курсу «Психологічна стійкість воїна», колишнього головного психолога Збройних Сил Хорватії, в арміях різних країн військова психологія розвивається по-різному і навіть в арміях НАТО немає єдиного підходу. Програма тренінгу «Психологічна стійкість воїна» була реалізована завдяки фінансовій підтримці Посольства Великобританії в Україні в рамках проекту «Подолання соціальних наслідків конфлікту на Донбасі та незаконній анексії Криму за допомогою державних структур в Україні та громадянського суспільства». Цей проект реалізує канадська неурядова організація «Stabilization Support Services». Поки це сама масштабна програма підготовки військових психологів. За словами спів-тренера курсу Е.Фастовець ця програма допомагає напрацювати персональну стресостійкість і передати знання та навички іншим військовослужбовцям, що значно понизить риски виникнення у них посттравматичних стресових розладів (ПТСР). Крім того, важливість військової психології підтверджує той факт, що в армії США, яка є однією з самих могутніх армій у світі, працює більше психологів ніж в будь-який організації мира [1].

Виходячи з цього до курсантів, які навчаються за спеціалізацією «виховна та соціально-психологічна робота у підрозділах (за видами Збройних Сил)», пред'являють особливі вимоги в процесі їх навчання, а саме до їх мовної підготовки.

Ще чотири роки тому в Харківському національному університеті Повітряних Сил України курсанти цієї спеціалізації навіть не мали своєї програми навчання та відповідних підручників. За останні три роки на кафедрі авіаційної англійської мови (яка була створена в 2017 році), де навчаються зараз ці курсанти,

були написані 2 посібника: «Leadership in the Armed Forces» та «Stress in Combat». Зараз ведеться розробка дистанційного курсу на базі цих посібників. Тематика цих посібників повністю відповідає принципу міждисциплінарних зв'язків.

Посібники «Leadership in the Armed Forces» та «Stress in Combat» були написані на аутентичному матеріалі за всіма видами мовної діяльності. Неадаптовані тексти були взяти з американської книги (збірник текстів на тему військового лідерства), матеріали для аудіювання авторка брала з Інтернету. Формат посібників та види вправ повністю авторські. Усі тексти та вправи містять корисну інформацію для курсантів відповідної спеціалізації, як теоретичної так и практичної спрямованості. Були прийняті до уваги спеціальні навички, якими повинні володіти курсанти цієї спеціалізації, а саме більше часу та уваги приділяється розвитку їх комунікаційних навичок, тому велика кількість вправ направлена на формування вмінь аналізувати інформацію та пошук вирішення професійних проблем (problem-solving activities), організацію різних дискусій на професійні теми, рольові ігри професійної спрямованості. Лексика рівнів pre-intermediate та intermediate, що достатньо для читання спеціалізованої літератури на англійській мові та спілкування з іноземними колегами. Весь контент має прикладний характер.

Тобто ці посібники відповідають усім вимогам сучасного курсу ESP (English for Special Purposes). А саме: 1) відповідність потребам та мотиваційній сфері тих, хто навчається; 2) опора на методологію спеціальності; 3) відповідність лексичним, граматичним та мовним нормам, які прийняті в рамках конкретної спеціальності [2].

Таким чином, кафедра авіаційної англійської мови задовольнила потреби курсантів, які навчаються за спеціалізацією «виховна та соціально-психологічна робота у підрозділах (за видами Збройних Сил)», та забезпечила їх навчання на сучасному професійному рівні.

Отже, вивчення та адаптування досвіду армій інших країн дає можливість побудувати відповідну систему психологічного забезпечення Збройних Сил України. Спеціалістів ще не вистачає, але робота ведеться у потрібному напрямку, тому що важливість системної роботи військових психологів доведена [3].

Список використаних джерел

1. http://argumentua.com/stati/voennaya-psikhologiya-v-ukraine-ee-pytalis-unichtozhit-no-ona-vozrodilas. 2. http://www.science-education.ru/ru/article/view?id=28947. 3. https://www.bestpsychologydegrees.com/faq/what-is-the-best-way-to-become-a-military-psychologist/

С. В. Домусчи, В. І. Тригуб

СУЧАСНИЙ СТАН ТА ПРОБЛЕМИ ШКІЛЬНОЇ ГЕОГРАФІЧНОЇ ОСВІТИ (НА ПРИКЛАДІ ОДЕСЬКОЇ ОБЛАСТІ)

Останніми роками одним з об'єктивних способів перевірки результатів навчання випускників середніх загальноосвітніх шкіл із різних дисциплін загалом та географії зокрема є зовнішнє незалежне оцінювання (ЗНО). Екзаменаційна робота передбачає оцінку здібності учнів не тільки відтворювати знання, а й застосовувати вміння і навички в типовій, модифікованій і зовсім іншій новій ситуації. Одеська область бере участь у проведенні ЗНО з 2008 року [1].

Протягом останніх 5 років кількість учасників ЗНО з географії на території Одеської області неухильно збільшується (табл. 1). Важливим є те, що за останні 2 роки у 2 рази зменшився відсоток учасників, які не подолали поріг (з 15,08% до 6,82%). Водночас збільшився і відсоток учасників, які отримали найвищий результат за шкалою 100-200 балів (з 2,27 % до 4, 15 %) [3].

Таблиця 1. Результати зовнішнього незалежного оцінювання з географії з 2016 по 2020 рр. [3].

Рік	Кількість осіб, які взяли участь у тестуванні	% учасників, які					
		Не подо-лали	отримали відповідний результат за шкалою 100-200 балів				
			(100-120)	(120-140)	(140-160)	(160-180)	(180-200)
2016	921	6,41	25,08	29,53	24,10	10,86	4,02
2017	1392	13,07	29,60	23,85	17,39	12,36	3,74
2018	1810	15,08	31,27	22,15	18,29	10,94	2,27
2019	2062	14,99	29,05	22,50	18,72	11,45	3,30
2020	2243	6,82	26,97	24,88	21,40	15,78	4,15

Позитивна тенденція пов’язана, по-перше, зі зростанням кількості спеціальностей вищої професійної освіти, за якими ЗНО з географії враховується як конкурсний предмет. Так, у багатьох вищих навчальних закладах Одеської області, географія в 2021 році буде зараховуватись як третій конкурсний предмет більш ніж для 20 спеціальностей різних галузей знань.

По-друге, оновлення навчальних програм. За новими програмами зміст навчального матеріалу з географії визначено з огляду на корисність та потрібність географічних знань за межами школи, у суспільному житті як школярів так і дорослого населення. У сучасних навчальних програмах подано орієнтовний розподіл годин за розділами і темами. Учитель може на власний розсуд змінити розподіл годин між темами. Години резервного навчального часу учитель може використати для поглибленого вивчення або повторення певного навчального матеріалу з урахуванням здібностей і навчальних можливостей учнів або використати для тематичного оцінювання (уроків систематизації та узагальнення). Такий підхід дає позитивні результати і, як наслідок, багато учнів вирішують вибирати географію в якості екзаменаційного випробування [2].

Досвід роботи багатьох учителів свідчить, що запорукою високих результатів, продемонстрованих випускниками на іспиті, є систематична продумана робота вчителя та учнів, яка спрямована на досягнення вимог стандартів географічної освіти. Підготовка учнів до ЗНО з географії повинна зводитися до «автоматичного» виконання різних завдань. Випускник повинен не просто володіти фактичним матеріалом, але і вміти застосовувати знання в конкретних ситуаціях, що можливо досягти лише завдяки цілеспрямованого вивчення географії протягом усіх років навчання [1, 2, 4].

Однією з складних проблем сьогодення є матеріально-технічний стан закладів освіти. Якщо ліцеї і гімназії в містах та загальноосвітні школи великих населених пунктів, як правило, забезпечені високотехнологічним обладнанням і мають сучасні кабінети географії, то багато сільських шкіл їх не мають взагалі, що негативно позначається на рівні засвоєння навчального матеріалу учнями [1].

Таким чином, для поліпшення кількісних і якісних показників географічної освіти як загалом, так і в Одеському регіоні зокрема необхідно: 1) якісно поліпшити підготовку і перепідготовку вчителів географії за допомогою їх залучення до участі в методичних семінарах, курсах підвищення кваліфікації, круглих столах, олімпіадах різного рівня; 2) збільшити кількість годин на викладання географії, при цьому посиливши практичну спрямованість предмета; 3) удосконалювати матеріально-технічний стан кабінетів географії з обов'язковим застосуванням інформаційно-комунікаційних технологій в процесі навчання; 4) вдосконалювати

географічну культуру учнів за допомогою їх участі в конференціях, семінарах, олімпіадах різного рівня організації, з обов'язково участю представників всіх шкіл області.

Список використаних джерел

1.Казанцев И. В., Шакуров А. И. К вопросу о проблемах школьного географического образования / Самарский научный вестник. 2013. № 3(4). С. 50-52. 2.Концепція навчання географії України в основній та старшій школі / за заг. ред. д-ра пед. наук О. М. Топузова та канд. пед. Наук О. Ф. Надтоки.– К.: ТОВ «КОНВІ ПРІНТ», 2018.– 56 с. 3.Статистичні дані основної сесії ЗНО за 2018-2020 рр. Український регіональний центр оцінювання якості освіти. URL: https://zno.testportal.com.ua/stat. 4.Шоробура І.М. Шкільна географічна освіта: історія, проблеми, перспективи. − Кам'янець-Подільський: Абетка, 2005. – 350 с.

Н. К. Дьяченко, Є. А. Чорноморець

МАТЕМАТИЧНІ ПОНЯТТЯ І МОДЕЛІ В ЕКОНОМІЧНИХ ЗАДАЧАХ

Математика і економіка – це самостійні області знань, кожна з яких має свій предмет і об'єкт дослідження. Математика, як наука, створює універсальні аналітичні інструменти дослідження зв'язків і отримання на цій основі нової інформації про навколишній світ. Це перетворює математичний апарат в універсальний інструмент розв'язування багатьох задач, з якими зустрічаються вчені, що працюють в зовсім різних галузях знань: економіці, біології, медицині, лінгвістиці, соціології та ін., – досить далеких від математики на перший погляд.

Спільне економіки і математики полягає в тому, що вони мають справу з абстрактними об'єктами високого рівня складності. Усі формули абстрактні. Економічні процеси і явища, економічні відношення – це теж економічні абстракції. Тому економіка стала сприятливим середовищем для використання математики.

Вища школа істотно впливає на темпи нашого економічного та духовного прогресу. Вивчення математики в вищій школі переслідує дві мети. По-перше, математика служить теоретичною базою для подальшого вивчення інших загальноосвітніх та спеціальних технічних та економічних дисциплін. По-друге, цінність вивчення математики полягає не лише в набутих знаннях про теореми та формули, багато яких, можливо, і не мають практичного значення для даного спеціаліста, а в тому, що при вивченні математики виробляються навички аналізувати будь-яке питання, навички логічного мислення, критичного пошуку причин, наслідків явищ. Вміння послідовно, логічно розмірковувати в невідомій обстановці необхідно кожному спеціалісту.

Важливий аспект економічної освіти – висвітлення базових ідей та методів вищої математики, які, по-перше, набули широкого розповсюдження в різних розділах сучасної економічної теорії та практики, а, по-друге, стали б підґрунтям для подальших навчальних спеціальних дисциплін.

При вивченні курсу «Вища математика» буде доцільною ілюстрація застосування математичного апарату , починаючи зі зручної системи позначень, що в подальшому дає змогу легко формалізувати економічний процес, до більш складних математичних моделей.

Елементи лінійної алгебри широко використовуються в економіці. Так, під час складання баз даних та роботи з ними майже вся інформація зберігається та обробляється в матричній формі.

Розповсюдження математичних методів в економіці призвело до того, що функціональна залежність стала необхідним елементом будь-якої економічної мо-

делі, дослідження або прогнозування. Спектр використання функцій – надто широкий :лінійні, дробово-раціональні, степеневі, показникові, логарифмічні, тощо. Періодичність, циклічність коливання ряду економічних процесів зумовили використання тригонометричних функцій.

Зазначимо лише деякі функції, найбільш уживані в економіці: функції попиту та пропозицій; функції Торнквіста (моделюють зв'язок між величинами доходу та величиною попиту споживачів); функція корисності (описує залежність між обсягами товарів, що споживаються і рівнем корисності , задоволення від спожитого товару); виробничі функції (це функції, незалежні змінні яких набувають значення величин обсягів витрачених ресурсів, а значення функції являють собою величини обсягів випуску продукції); функція витрат тощо.

Одне з найважливіших завдань будь-якого бізнесу – є встановлення взаємозв'язку між зміною ціни на продукцію та прибутком. Наївна впевненість, що збільшення прибутку за рахунок підвищення ціни у сфері ринкової економіки рано чи пізно не викличе банкрутство. Дійсно, при збільшенні ціни на одиницю продукції зменшується обсяг продажу, крива попиту спадає. Отже, сумарний прибуток також може зникнути. Зрозуміло, що тут головну роль відіграють не абсолютні зміни ціни і обсягу продукції , а відносні. Динаміку цього процесу визначають за допомогою еластичності економічних показників, які виражаються за допомогою похідної.

За своєю суттю головні закони теорії виробництва і споживання, попиту і пропозиції, пошук максимального або мінімального значення деякого економічного показника ґрунтується на основних теоремах і поняттях диференціального числення.

При вивченні різних економічних процесів виникає потреба звертатися до функцій, які залежать не від однієї, а від кількох змінних. Так, на попит впливає не тільки найважливіший ціновий чинник, а також доходи споживачів, ціни споріднених та доповнюючих товарів, смаки та уподобання споживачів, тощо. Попит на товар залежить від усіх цих факторів, а отже являється функцією від багатьох змінних.

Пошук екстремумів – головний інструмент, за допомогою якого розв'язується більшість економічних задач теорії споживання та виробництва, ринкової економіки, теорії фірми тощо; максимізація прибутку, максимізація обсягу виробництва, оптимальний розподіл ресурсів.

Визначений інтеграл в економічних задачах також знайшов своє застосування. Яскравий приклад – крива Лоренца (графік, при побудові якого по осі абсцис відкладено відсоток населення від найбідніших верств до найбагатших, а по осі ординат – відсоток одержуваного ними доходу). Чим більше відхилення кривої Лоренца від бісектриси першого координатного кута, тим більша нерівність у розподілі доходів країни.

Ринкові перетворення в Україні повинні ґрунтуватись на новому економічному мисленні, відновленні управлінської діяльності у всіх сферах народного господарства і в агропромисловому комплексі зокрема. Створення нових організаційних агроформувань потребує від майбутніх фахівців – менеджерів фундаментальних знань з питань підприємства, економіки і менеджменту та вмінь керувати організаційними, економічними та соціальними процесами в АПК.

Між економікою і математикою існує як прямий так і обернений зв'язок: створення нового математичного апарату і його застосування дозволяє економіці по-новому розв'язувати існуючі задачі. Завдяки математичному моделюванню

вдалось розширити і поглибити уяву економістів про способи узгодження управлінських рішень за декількома критеріями оптимальності, про принцип ціле полягання як у дослідженнях, так і у практиці управління на різних рівнях. Економіка ставить перед математикою нові задачі і стимулює пошук методів їх розв'язку. Поки що потреби економіки в новому математичному апараті випереджають можливості математики. Економічна практика викликала появу цілих напрямів в прикладній математиці – програмування, теорія ігор, нейронних сітей, масового обслуговування та ін. В свою чергу, на базі математики розвинені такі спеціальні методи економічного дослідження як балансові, сітьові, кореляційно-регресивний аналіз та ін.

Таким чином, економіка і математика знаходяться у постійній взаємодії, взаємно збагачуючись. З розвитком інформаційних технологій ця взаємодія зробила крок із області економічних досліджень у реальну господарчу практику управління сучасним бізнесом.

Список використаних джерел

1.Пономаренко В.Г., Дьяченко Н.К. Основи лінійної алгебри. Навчальний посібник. – ДДАУ, Дніпропетровськ, 1998 – 76 с. 2.Пономаренко В.Г., Дьяченко Н.К. Теорія ймовірностей з елементами комбінаторики. Навчальний посібник. – ДДАУ, Дніпропетровськ, 2002 –142 с. 3.Пономаренко В.Г., Дьяченко Н.К. Математична статистика. Навчальний посібник. – ДДАУ, Дніпропетровськ, 2004 – 75 с. 4.Сушко С.О., Фомичова Л.Я., Кагадій Т.С. Математика для економічних спеціальностей. – Дніпропетровськ: НГА України, 1999. 5.Шкіль М.І., Колесник Т.В. Вища математика. Книга 1,2. Київ: Либідь,1994.

Д. К. Жданов

ЗАСТОСУВАННЯ ІГРОВИХ МОДЕЛЕЙ ІНТЕЛЕКТУАЛЬНИХ ІГОР В РОБОТІ КРАЄЗНАВЧОГО ГУРТКА

Краєзнавча робота є невід'ємною частиною патріотичного виховання. Одним з головних принципів патріотичного виховання школярів є пізнання ними своєї Батьківщини. А починається це пізнання з пізнання місця, де вони народилися. Саме тому краєзнавча робота у патріотичному вихованні повинна зайняти одне з провідних місць.

Задля повноцінного втіленні краєзнавчого принципу в освіту, необхідно проводити в школах інтегровані навчальні курси з історичного та географічного краєзнавства, які будуть доповнени факультативними та гуртковими програмами. Така структура поєднання урочних та позаурочних форм роботи дає можливість застосовувати сучасні інтерактивні та інформаційно-комунікативні методи навчання.

Одним з пріоритетних напрямкив сучасної освіти повинен бути розвиток проблемного мислення. Засновником сучасної концепції проблемного навчання вважається американський філософ і педагог Джон Дьюї [1]. Глибокі дослідження в галузі проблемного навчання почалися в 50 роках 20 століття. Ідея використання ігрових моделей в процесі навчання відома вже давно. З виникненням в середині 70-х клубу знавців і подальшого розвитку численних ігрових моделей, заснованих на принципах «Що? Де? Коли?» та «Брейн-рингу», виникає можливість створення моделі уроку з використанням ігрових моделей інтелектуальних ігор.

Перш за все розглянемо правила «Що? Де? Коли?» та «Брейн-рингу».

«Що? Де? Коли?» - командна гра. Всі команди складаються не більш ніж з шести гравців і грають одночасно. Завдання команд – вчасно дати правильну відповідь на питання, поставлене ведучим. Час обговорення питання – 60 секунд.

Відповіді даються письмово. За кожну правильну відповідь команда отримує одне ігрове очко. Виграє команда, яка набрала найбільшу кількість очок [2].

Гра «Що? Де? Коли?» по-своєму вирішує задачі розвитку інтелекту. У пошуках відповіді на поставлене питання включається в роботу багато інтелектуальних здібностей людини: послідовність міркувань, класифікація, включення в систему, висновки. За дуже короткий час асоціативні зв'язки дозволяють витягнути будь-яку інформацію з глибин пам'яті [3].

«Брейн-ринг». Команди (по 6 гравців в кожній) шляхом жеребкування розбиваються на пари (або групи). Одночасно грають дві команди. Максимальний час обговорення питання одна хвилина. Для відповіді на питання команда повинна першою натиснути на кнопку спеціальної кнопкової системи (нижче наводяться технічні характеристики такої системи). Якщо одна з граючих команд дає неправильну відповідь на питання, то у іншої команди є 20 секунд для відповіді.

Далі гра може йти по трьох системах: 1) олімпійська; 2) кутова; 3) змішана.

При олімпійській системі команди розбиваються на пари. Команда, що програла, вибуває з гри, а команда, що перемогла, продовжує грати. Нічия не допускається. При рівному рахунку після певного (заздалегідь обумовленого) числа питань (звичайно це 5, 7, 9, 11 питань: кількість питань збільшується від початкових боїв до фіналу) задаються додаткові питання, аж поки буде дана перша вірна відповідь. Гра триває доти, поки не залишаться дві команди, які розіграють між собою перше і друге місця. Окремо грається бій за третє місце.

Кутова система потребує розбиття команд на групи по чотири команди (можливі варіанти з числом команд в групі, рівним трьом і п'яти, якщо кількість заявлених на гру команд не ділиться на чотири). У групі кожна команда повинна зіграти по одному бою з рештою всіх команд групи. За перемогу в бою команда отримує 2 ігрових очка, за нічию – 1 і за поразку – 0. З групи в наступний тур виходять 2 команди. Команди, що вийшли в наступний тур, знову розбиваються на групи. Гра продовжується доти, поки не залишиться 4 команди, які розіграють між собою призові місця.

Змішана система використовує на відбіркових етапах кругову систему, а починаючи з ¼ фіналу – олімпійську.

Специфіка наведених ігрових моделей полягає в тому, що навчальні завдання виступають перед учнями не в явному виді, а маскуються. Граючи, дитина не ставить навчального завдання, але в результаті гри вона вчиться. Для учныв гра може статиосновною формою самовираження, набуття міжособистісних моделей поведінки та свого інтелектуального саморозвитку [3].

Однією з переваг інтелектуальних ігор перед шкільними завданнями є знищення психологічного бар'єру минулого досвіду, що з'являється у дітей при розв'язанні шаблонних шкільних задач [4]. При відповіді на запитання «Що? Де? Коли?», у більшості випадків необхідно знайти нестандартне рішення. Хоча, при великому досвіді гри, можна скласти якусь подобу класифікації питань за логічними типами, все ж повну класифікацію скласти неможливо. Крім того, у кожного логічного типу питання є безліч підтипів, а часто йдеться про комбіновані питання, в яких логічні типи перемішані. Тобто запитання «Що? Де? Коли?» і «Брейн-рингу» майже завжди припускають пошук нового нестандартного рішення.

Розглянемо декілька питань з краєзнавчих турнирів:

1. Назва цього села Біляєвського району походить від неодмінного атрибуту зовнішності заснувавших його козаків. Назвіть це село.

Відповідь: Усатове.

2. Ця вулиця в Одесі ще з 18 століття була заселена українцями. В 19-му столітті її називали Госпітальною, бо на ній була одна з перших лікарень в Одесі. Ім'ям якого видатного українця вона названа зараз?

Відповідь: Богдана Хмельницького

3. Видана в Одесі 1834 повість у віршах «Маруся», автором якої вважають П. Я. Лукашевича, відомого збирача українських народних пісень є першою у своєму роді одеської книгою саме з цієї причини.

Відповідь: Перша книга українською мовою видана в Одесі.

4. У квітні 1691 р. він на чолі двох сотень козаків вистежив і напав на великий татарський загін, який на чолі двох татарських вельмож (Девлет-Гірея і Бат-Гірея) повертався після війни з Угорщини, Валахії і Молдови і слідував від Аккермана до Очакова повз Качибей - сучасну Одесу. За яким ім'ям він нам відомий?

Відповідь: Семен Палій.

Входження України у світовий соціокультурний процес розвитку освіти дає поштовх до розвитку нової особистісної освітньої парадигми. Логіка розвитку самої системи освіти передбачає педагогічну підтримку кожній дитині, яка навчається на шляху самовдосконалення, саморозвитку, самопізнання. Нові освітні завдання не можуть бути вирішені в рамках традиційної моделі освітньо-виховного процесу у шкільних та позашкільних навчальних закладах де ставка робилася на заучування поданого матеріалу, де панує заорганізованість та формалізм, дисциплінарний підхід до освітньо – виховного процесу не давали розвитку особистості.

Для ствердження особистісно орієнтованої парадигми необхідно створити такі умови для учнів, в яких вони мали б свободу вибору напрямів своєї діяльності і одержували кваліфікаційну підтримку за всіма напрямами. Це може лише бути досягнено, на наш погляд, завдяки широкому впровадженню новітніх інтерактивних освітніх технологій. Це може внести значний внесок у справу гармонійного виховання та навчання особистості, дасть поштовх до створення та розвитку різноманітних програм розвитку особистості.

Список використаних джерел

1. Дьюи Д. Психология и педагогика мышления / Пер. с англ. Н.М. Никольской. - М.: Совершенство, 1997. 2. Жданов Д.К. Екологічний «Брейн-ринг» // Інтелектуальні ігри 5-11 клас, Київ, «Шкільний світ», 2012. 3. Жданов Д.К. Проблемне навчання як методологічна основа створення комплексного інтегрованого курсу природничих наук// Позашкілля № 8, 2015. 4. Матюшин А.М., Проблемные ситуации в мышлении и обучении, М.: «Педагогика», 1972.

І. І. Іваничко

ТОЛЕРАНТНІСТЬ ЯК ПЕДАГОГІЧНА КОМПЕТЕНТНІСТЬ ВЧИТЕЛЯ ПОЧАТКОВИХ КЛАСІВ

Перед Україною, яка входить в світовий освітній простір, постає нове соціальне замовлення із розвитку активної, творчої особистості, здатної адаптуватися до постійно і швидко змінюваного світу.

Як слушно зауважує М. Окса, щодо сутності феномену освіти з позицій XXI століття: «основу нової освітньої установи повинна складати педагогіка толерантності, яка передбачає зміну системи відносин, побудову їх на тому, що взаємоповажає всіх учасників навчально-виховного процесу» [3, с.146].

На важливості принципу толерантності наголошували філософи, педагоги та мислителі різних часів від Дж.Локка до М.Уолцера. Процес формування толерантності як необхідної умови професійного становлення вчителя розглядають Н. Ко-

зинець, О.Матієнко, В. Пономарьова, С. Шабат-Савка та ін. Вивчення толерантності у контексті професійної компетентності вчителя В.Андрущенко, В.Дрозденко, М.Карандаш, І.Козич, І.Кривошапка, М.Окса та ін.

Гуманістична орієнтація всієї системи освіти, суб'єкт-суб'єктний підхід у навчанні та посилення міжкультурних взаємодій – все це вимагає від педагога дотримання толерантної поведінки задля підвищення результативності навчально-виховного процесу. Адже, учитель початкових класів, який будує навчання і виховання на толерантній основі, створює умови для становлення і розвитку особистості кожного учня [2, с.123].

Адже, толерантність пронизує всі ключові компетентності вчителя початкових класів і включає в себе: терпимість, емпатійність, комунікативність, емоційну стабільність, соціальну активність, достатній рівень культури та освіти; достатній рівень розвитку мислення.

Під толерантністю вчителя початкових класів В.О.Пономарьова розуміє його здатність визнавати існування в учнів інших поглядів, відмінних від його власних, приймати їх індивідуальні особливості і можливості, а також з розумінням ставитися до можливої нестандартної поведінки школярів [4].

Професійна компетентність учителя початкових класів полягає не тільки у володінні знаннями, вміннями та методикою викладання навчальних дисциплін у початковій школі, але й у здібності знаходити оптимальні шляхи ефективної взаємодії з учнями на уроках та в позанавчальний час на підставі співпраці.

У вчителя початкової школи має бути наявна свідома потреба в толерантному ставленні до учнів як особистостей з відмінними від них поглядами і знаннями, готовність конструктивно взаємодіяти з ними в різноманітному світі, налаштованість на критичний діалог. Адже, його основне завдання полягає в тому, щоб познайомити учнів з тим яким є наш світ. Але також він має пам'ятати, що діти, нове покоління, яке несе у світ щось нове, своє, особливе, таке якого не існувало раніше і яке може бути не зрозумілим йому як представнику «старого світу».

Як зазначає Х. Арендт: «наші надії завжди пов'язані з тим новим, що приносить із собою кожне покоління; але саме тому, що ми можемо покладати свої надії тільки на це, ми все руйнуємо, коли намагаємось управляти новим, коли ми, старі, диктуємо, яким воно мусить бути» [1, с.201]. Тому компетентність вчителя початкових класів включає як вміння навчати «старого», так і самому приймати нове, що є неможливим без толерантного ставлення до учнів.

Толерантний вчитель початкових класів – це педагог, який ефективно працює у напрямку розвитку толерантності, виховуючи в учнів вміння позитивно взаємодіяти з іншими людьми, бере до уваги індивідуальні особливості кожного учня, створює толерантне освітнє середовище. Такий вчитель поважає почуття та позицію кожного, формує почуття справедливості, створює вільну та демократичну атмосферу на уроках, готовий до діалогу, розуміння та солідарності, спроможний розвивати почуття взаємної прихильності.

Педагог із розвиненою педагогічною толерантністю має високі загальні розумові здібності, відрізняється зрілістю суджень, йому притаманна емоційна стабільність. Завдяки цим якостям педагог легко адаптується до взаємодії з різними суб'єктами професійної діяльності.

Отже, важливою складовою професійної компитнтністю вчителя початкових класів є толерантність. Вчитель відіграє особливу роль у вихованні толерантності, оскільки він показує практичні уроки толерантності. Здатність педагога бути толерантним, прямо пов'язано з широтою його ціннісних орієнтацій, зі здатністю до гнучкості та творчим підходом до застосування методів навчання та виховання.

Список використаних джерел

1. Арендт Х. Між минулим і майбутнім / Х. Арендт ; пер. з англ. – К. : Дух і літера, 2002. – 321 с. 2. Люлька Г. Критерії толерантності сучасного вчителя початкових класів. / Г. Люлька // Витоки педагогічної майстерності: журнал / Полтав. нац. пед. ун-т імені В. Г. Короленка. Серія «Педагогічні науки» – Полтава, 2019. Випуск 24. – С.122-126. 3. Окса М. М. Толерантність як компонент професійної культури вчителя / Окса М. М. // Науковий вісник Мелітопольського державного педагогічного університету імені Богдана Хмельницького : збірник наукових праць. Серія : Педагогіка. – 2009. – № 3. – С. 145–162. 4. Пономарева В. Что такое педагогическая толерантность? // http://shkolazhizni.ru/archive/0/n-26866/.

Ю. В. Калугіна, В. А. Ляпунова

АКТУАЛЬНІСТЬ СОЦІАЛЬНО-ФІНАНСОВОЇ ГРАМОТНОСТІ ДІТЕЙ В УМОВАХ РЕАЛІЗАЦІЇ НОВОГО БАЗОВОГО КОМПОНЕНТА ДОШКІЛЬНОЇ ОСВІТИ

Насичене життя дошкільнят елементарними економічними відомостями сприяє розвитку у них передумов реального економічного мислення, що зробить цей процес більш усвідомленим. Економічну освіту треба починати якомога раніше, бажано вже з дошкільного віку.

У дошкільних навчальних закладах України сьогодні активно запроваджується соціально-фінансова (економічна) освіта дошкільників. Це зумовлено реаліями часу: нестабільна економічна ситуація в країні; мала обізнаність з основними економічними процесами; нестача елементарних економічних знань; малі доходи сім'ї; високі комунальні тарифи; недосяжні ціни на найнеобхідніші товари і продукти харчування; діти не навчені економити, а лише споживати та інше. Дитина вже в дошкільному віці часто стикається з економічними та соціальними проблемами в сім'ї. Їй мало пояснюють, а більше забороняють. Розв'язати проблему браку необхідних економічних знань (значення праці у житті людини, різноманіття професій та їх важливість, значення заробітної плати, планування сімейного бюджету, заощадження та витрати, товарно-грошовий обіг, комунальні послуги і тарифи тощо) допомагає введення до освітнього процесу ДНЗ занять та інших форм роботи і видів діяльності економічного спрямування.

Економічне виховання дошкільнят не тільки наближає дитину до реального життя, навчаючи його орієнтуватися у подіях, але й формує ділові якості особистості, що забезпечує наступність у навчанні між дитячим садом і школою.

Економічне виховання – це цілеспрямований процес взаємодії дорослого та дитини, орієнтований на засвоєння доступних віку елементарних економічних понять, формування моральних почуттів та морально-економічних якостей, необхідних для успішної економічної діяльності, розвитку інтересу до економічної сфери життя, формування навичок соціально-економічної поведінки [3].

Під економічною компетентністю дошкільника розуміємо обізнаність дитини з елементарними економічними поняттями, наявність у неї певних економічних знань ціннісного, вартісного, раціонального, споживчого змісту; сформованість елементарних умінь і навичок економічної діяльності. [2, с. 59].

Тож керуючись наказом МОН України від 21.12.2020 №33 «Про затвердження Базового компонента дошкільної освіти (Державного стандарту дошкільної освіти) нова редакція» та розуміючи важливість формування у дітей дошкільного віку економічної компетентності, що стане основою економічного виховання особистості у процесі їх подальшої економічної соціалізації, у закладах дошкільної освіти активно впроваджується освітній напрям «Дитина у соціумі. Соціально-фінансова грамотність» [1, с. 29].

Цей напрям надає можливість отримати соціальну та фінансову освіту дітям в умовах закладу дошкільного навчання та сімейного виховання. В освітній лінії говориться про ефективність формування соціальної компетентності і навичок фінансової грамотності. Дитина вчиться своїм правам та обов'язкам, вчиться пробувати планувати бюджет, раціонально використовувати ресурси, заощаджувати, у дитини формуються безпосередньо лідерські якості [1, с. 29].

У новому Базовому компоненті наголошується, що під час виховання у дітей дошкільного віку соціально-фінансової грамотності формуються такі знання та навички, як: 1) особистісне розуміння соціально-фінансових взаємозв'язків; 2) формування уявлень у дитини про формування бюджету в родині; 3) дитина правильно називає та аналізує витрати, знає різновиди грошових одиниць; 4) відбувається усвідомлення важливості заощадження. Дитина розуміє що у цей час їй важливіше, витратити гроші чи заощадити;

Також в освітньому напрямі «Дитина у соціумі. Соціально-фінансова грамотність» зазначено що дитина в дошкільному віці вже може робити (у присутності чи за допомогою дорослого) невеликі обдумані покупки та планувати власний бюджет самостійно [1, с. 30].

Звісно все це відбувається ні без допомоги батьків. Дитина, перш за все, пізнає ази сімейної економіки, оскільки саме в сім'ї вона робить свої перші кроки у світ економічної дійсності, отримує перші уявлення про неї. Дошкільник дізнається про працю, про професії рідних і близьких, про фінансове становище сім'ї. Старші дошкільники вчаться оперувати грошима, співвідносити дохід з ціною на товар, дізнаються, що гроші служать засобом обміну товарами між людьми. Діти отримують початкові відомості про економіку свого міста; про професії, пов'язані з економікою і бізнесом; вчаться поважати людей, які трудяться і чесно заробляють свої гроші. Розумне економічне виховання є основою правильного світорозуміння та організації взаємодії дитини з навколишнім світом.

Саме в родині, вона набуває перші економічні знання, долучається до потреб сім'ї, пізнає співвідношення понять «робота» (мама працює, тато працює) і «гроші» (мама, тато працюють і отримують гроші), дізнається, для чого потрібні гроші, разом з батьками знайомиться в реальному житті з процесами купівлі-продажу, поняттями «магазин», «ринок» [4].

Таким чином у Базовому компоненті визначень що соціально-фінансова грамотність дітей дошкільного віку може відбуватись, в першу чергу, шляхом залучення дітей до планування витрат і сімейного бюджетування як засобу формування свідомого і відповідального ставлення до фінансів. Також не менш важливим є проведення розмов та бесід з дитиною спрямованих на формування соціально-фінансової грамотності та лідерських якостей особистості, використання різних виховних заходів з метою навчання дитини цінувати матеріальні та нематеріальні цінності [1, с.30].

Отже, вже з дошкільного віку діти поступово включаються в економічне життя суспільства, економічні відносини, спрямовані на виробництво, обмін, розподіл і споживання матеріальних благ в сім'ї. Тому дуже важливо вже з дошкільного віку закладати основи виховання у дітей таких якостей, як працьовитість, ощадливість, розважливість, ініціативність, організованість, практичність, самостійність, діловитість, сформувати розумні економічні потреби і переконання в тому, що особиста сумлінна праця є засобом задоволення потреб, а також уміння зіставити потреби з реальними можливостями.

Список використаних джерел

1.Базовий компонент дошкільної освіти нова редакція. Науковий керівник: Піроженко Т.О.,

д.психол. н., проф., член кореспондент НАПН України; Авт. кол-в: Байєр О.М., Безсонова О.К., Брежнєва О.Г., Гавриш Н.В., Загородня Л.П., Косенчук О.Г., Корнєєва О.Л., Лисенко Г.М., Левінець Н.В., Машовець М.А., Мордоус І.О., Нерянова С.І., Пироженко Т.О., Половіна О.А., Рейпольська О.Д., Шевчук А.С. — Київ : Видавництво, 2020. – 37 с. 2.Грама Н. Г. Започаткування основ економічного виховання дітей дошкільного віку. – Одеса : Наша школа : Науково-методичний журнал, 2003. – № 2 – С. 58-62. 3.Максимюк С. П. Педагогіка: навчальний посібник. Київ: Кондор. 2005. 667 с. 4.Фесенко Н. І. Система роботи з формування економічних знань у старших дошкільнят / / Молодий вчений. – 2018. - №46.2. – С. 103-106.

Н. В. Кірович, В. І. Тригуб

НАОЧНІСТЬ ЯК ЗАСІБ ПІДВИЩЕННЯ ІНТЕРЕСУ УЧНІВ ДО НАВЧАННЯ

Наочні засоби навчання відіграють велику роль в розвитку наочно-образного мислення школярів, позитивно впливають на емоційний стан особистості, навчають розуміти та бачити прекрасне в природі, бережливо ставитися та цінувати красу рідного краю.

Наочність має давнє «коріння». Так вислів «Краще раз побачити, ніж сто раз почути відомий ще за часів народної педагогіки. Вперше значення принципу наочності було сформульовано в XII сторіччі Я.Коменським: «... усе, що тільки можна уявляти для сприйняття чуттями, а саме: видиме – для сприйняття зором, почуте – слухом. Якщо які-небудь предмети одразу можна сприйняти декількома чуттями, нехай вони одразу сприймаються декількома чуттями» [цит. за 4].

Сучасне розуміння наочності у навчанні розглядається «як джерело знань, на основі якого формуються чуттєві уявлення й поняття, як ілюстрацію до положень, що вивчаються, опору для абстрактного мислення. Засоби наочності застосовуються перед вивченням нового матеріалу, в процесі засвоєння понять, повторення; перевірки знань тощо [2, с. 224-225].

Отже, наочність – універсальний засіб навчання і виховання, що відображає різноманіття конкретних явищ, предметів навколишнього світу; впливає на сприйняття і спостереження учнями реальної дійсності; значно мірою впливає на сенсорну сферу учнів, розвиває їх спостережливість, мислення, уяву; стимулює пізнавальну і творчу активність, допомагає розвитку інтересу до навчання; сприяє узагальненню; підвищує якість засвоєння навчального предмету тощо [3, с.302-303].

Л. М.Фрідман наголошував, що «наочність – це особлива властивість психічних образів, які створюються у процесах сприйняття, пам’яті, мислення й уяви при пізнанні об’єктів навколишнього світу. Самі ж по собі об’єкти не мають властивості наочності. Але коли психічний образ якогось предмета або явища є для нас наочним, то ми вважаємо, що й відповідний цьому образу предмет або явище стає наочним. Тому можна говорити що той або інший предмет, явище, подія наочні, маючи на увазі, що для нас є наочними образи цих об’єктів» [5, с. 59].

С.І.Архангельський розглядає наочність як «перехід у навчанні від конкретного до абстрактного, від реального до уявного, від ознак і уявлень до понять і визначень» [1, с. 24].

Питання використання наочності є актуальним і сьогодні. Використання сучасних технологій дозволяють повноцінно передати інформацію. Наочні засоби дають можливість більш детально описати об'єкт, що досліджується, краще засвоїти навчальний предмет чи окрему тему.

Наочні засоби мають великий вплив як на інтерес учнів так і на їх рівень знань, завдяки чому учні у повній мірі отримують той комплекс інформації, який би допоміг сформувати цілісне уявлення про той чи інший предмет або явище. Наочність

не тільки полегшує засвоєння навчального матеріалу, а й надає нові можливості для розвитку творчих здібностей учнів, підвищує їх мотивацію до навчання, активізує пізнавальну діяльність, підвищує ефективність засвоєння інформації.

Засоби наочності повинні гармоніювати в системі навчального заняття сучасної школи. Необхідно зважати також на вплив наочних засобів навчання на структуру, методику викладу навчального матеріалу, визначити їх місце на занятті, продумати можливість органічного включення в діяльність і вчителя і учнів.

Отже, при правильній організації уроку, наочність розвиває мислення, творчі здібності школяра і формує активну життєву позицію в сучасному суспільстві. Наочність це гарний засіб для активування діяльності особистості, підвищує їх інтерес до навчання та виховує в них працездатність, терпіння, витримку. Це призводить до ефективного сприймання об'єкту, більш точного їх опису та виділення головних його ознак.

Щоб бути сучасним учителем, потрібно завжди вчитися, прагнути розвиватися, постійно бути у творчому пошуку, розкривати та пояснювати новий навчальний матеріал, таким чином, щоб учні відчували себе значущими учасниками уроку.

Список використаних джерел

1.Архангельский С.И. Лекции по теории обучения в высшей школе / С.И. Архангельский. – М.: Высш. шк., 1974. – 384 с. 2.Гончаренко С. Український педагогічний словник / С. Гончаренко. – Київ: Либідь, 1997. – 375 с. 3.Коменський Я. А. Избранные педагогические сочинения. В 2 т. / Под ред. А. И. Пискунова. – М.: Педагогика, 1982. – (Пед б-ка). –Т.1. – 656 с. 4.Кохан Л. В. Особливості використання наочних засобів навчання в процесі вивчення гуманітарних дисциплін // Педагогіка формування творчої особливості у вищій і загальноосвітніх школах. 5.Фридман Л.М. Наглядность и моделирование в обучении / Л.М. Фридман. – М.: Знание, 1984. – 80 с.

Ю. В. Кітченко

МЕТОДИКА ВИКОРИСТАННЯ LEGO-ТЕХНОЛОГІЙ З ДІТЬМИ МОЛОДШОГО ДОШКЛЬНОГО ВІКУ

Дітям молодшого віку спочатку краще дати можливість самим познайомитися з деталями простого конструкторського набору шляхом практичного експериментування з ними. З цією метою можна використовувати, наприклад, набір «Стандартний комплект цеглинок LEGO DUPLO», що складається з безлічі (104 шт.) яскравих об'ємних деталей чотирьох основних кольорів (червоний, синій, жовтий, зелений), що мають різну геометричну форму. Кількість деталей дозволяє об'єднати дітей по підгрупах (4-5 чоловік).

Для першого практичного знайомства з новим матеріалом важливо надати достатньо місця, щоб в середині розміщувалося велика кількість деталей, а навколо вільно діяли діти. При цьому необхідно забезпечити кожній дитині підгрупи можливість вільно взяти будь-яку деталь. Через відому велику здатність до наслідування дітей цього віку часто буває так, що вибрав один, хочеться мати й іншому. Але вихователь не повинен відразу ж приходити на допомогу і давати із загального набору таку ж деталь (може бути, іншого кольору). Краще запропонувати самій дитині пошукати таку ж деталь, що важливо для розвитку у нього сенсорики, орієнтовної діяльності, певної самостійності. І тільки в тому випадку, якщо дитина сама не впоралася, вихователь може прийти на допомогу: відібрати кілька деталей (3-4) і запропонувати з них вибрати потрібну (як правило, діти з цим справляються).

Як показує досвід, діти спочатку не схильні розглядати деталі; вони відразу

ж починають їх об'єднувати, намагаючись щось зробити. При цьому багато хто з них приставляє одну деталь до іншої або ставить їх один на одного, не скріплюючи між собою. Але через те, що деталі мають нерівні поверхні (опуклості і угнутості), діти змушені повертати їх по багато разів, щоб знайти рівні сторони. Деякі діти намагаються докласти деталі один до одного нерівними сторонами, у когось раптом пази збігаються зі штифтами і деталі скріплюються між собою. Ця мить є відкриттям для дітей: вони радісно починають всім показувати і повторювати дію сполуки. Тоді й інші діти підгрупи починають робити те ж саме.

Однак потрібно мати на увазі, що в підгрупі можуть виявитися діти, які мають досвід гри з такого типу конструктора. Вихователю важливо визначити це заздалегідь і виділити таких дітей в окрему підгрупу для того, щоб інші мали можливість зробити для себе відкриття способу кріплення. Після того, як спосіб кріплення деталей став надбанням всіх дітей, їх можна об'єднувати.

В результаті практичних дій діти, з'єднуючи кілька деталей, отримують різні конструкції; позначають їх словом («машина», «трамвайчик», «кораблик» тощо) і діють з ними. Часто, додаючи деталі до вже наявної конструкції, діти отримують або нову конструкцію («... тепер це будиночок»), або нові її якості («... тепер це великий літак, він швидко літає»).

З дітьми молодшого дошкільного віку організовується більш цілеспрямована робота, пов'язана з акцентуванням їхньої уваги на процесі конструювання. При цьому використовують і ігрові прийоми, завдяки чому цей процес стає мотивованим і цікавим. У цьому віці у дітей можна формувати вміння виділяти в предметах їх просторові характеристики: «високий-низький», «широкий-вузький», «довгий-короткий». (Подібну роботу проводять і з використанням будівельного матеріалу.) Дітям пропонують побудувати коротку і довгу доріжки; широкі і вузькі ворота (дороги) для машин різних розмірів; високі та низькі паркани, башточки та ін. - тільки тепер шляхом скріплення деталей. Цьому можна присвятити три-чотири заняття, і в кінці кожного з них корисно обігравати готові конструкції, використовуючи машинки, фігурки тварин, різних чоловічків.

На останньому занятті всі будівлі дітей можна об'єднати, зручно розташувавши їх по відношенню один до одного, і організувати гру. Спочатку діти можуть не називати просторові характеристики, але, даючи завдання типу «А тепер побудуй високу вежу, ... широкі ворота, щоб ось такі машини могли б проїхати ...», вихователь бачить, розрізняють їх діти чи ні. До кінця року майже всі діти можуть не тільки розрізняти просторові характеристики предметів, але й називати їх. Цьому також сприяє і конструювання з будівельного матеріалу.

Все це дуже важливо для розвитку не лише просторового орієнтування, а й самої діяльності конструювання. Надалі, конструюючи той чи інший об'єкт, діти попередньо в процесі його створення приміряють іграшку (машинку, качечку, матрьошку і т.п.) до ще не закінченої споруди. Часто можна при цьому чути дитячі висловлювання типу «... ні, треба ще вище, а то машина не проїде». Це говорить про те, що у дітей починає формуватися вміння виділяти в предметах їх просторові характеристики - висоту, довжину, ширину - і співвідносити предмети між собою за цими характеристиками. При цьому у більшості дітей проявляється великий інтерес до процесу створення об'єктів, він стає більш цілеспрямованим і тривалим. Це говорить про зародження у дітей конструювання як діяльності.

Отже, на кількох заняттях діти самостійно і з допомогою вихователя знайомляться з новим конструкторським матеріалом і його властивостями, практично його випробують. І вже поза організованих занять діти самі із задоволенням грають і конструюють, використовуючи набутий досвід.

Список використаних джерел

1.Інноваційні педагогічні технології: навчальний посібник/І.М. Дичківська, 2004. – 334с. 2.Комарова Л.Г. Строим из LEGO(моделирование логических отношений и объектов реального мира средствами конструктора LEGO). –М.: «ЛИНКА – ПРЕСС», 2001г.- 88 с. 3.Програма ровитку дитини від 2до 6 років та методичні рекомендації « Безмежний світ гри з ЛЕГО»/О.Ю. Рома, В.Ю Близнюк, О.П. Борук. – the LEGO Foundation, м. Київ,2016. – 140 с.

С. М. Климович, С. А. Мартос

ФОРМУВАННЯ ФАХОВИХ КОМПЕТЕНТНОСТЕЙ ФІЛОЛОГІВ ПІД ЧАС ВИВЧЕННЯ ДОКУМЕНТОЗНАВЧИХ ДИСЦИПЛІН

Реформування освіти в Україні та інтеграція в загальноєвропейський освітній простір вимагає підвищення якості освітніх послуг і забезпечення їх відповідності до національних, європейських, міжнародних фахових стандартів. Документознавчі дисципліни «Загальне і спеціальне документознавство», «Друковані видання», «Наукова обробка документів» включені в цикл варіативних освітніх компонент для студентів спеціальності 035 Філологія (українська мова та література) Херсонського державного університету з метою збільшення можливостей формування індивідуальної освітньої траєкторії здобувачів вищої освіти та розширення придатності до працевлаштування майбутніх випускників.

Засвоєння термінології навчальної дисципліни є невід'ємною засадою системності знань із курсу, сприяє опануванню програмового матеріалу. Здебільшого навчально-методичні комплекси дисциплін містять термінологічний мінімум до всього курсу, або перелік основних термінів і понять до кожної теми. Здобувачам вищої освіти під час самостійної роботи над вивченням теоретичного матеріалу доцільно запропонувати послідовне складання термінологічного словника, або глосарію. Наприклад, до окремих тем курсу «Загальне і спеціальне документознавство»: «Класифікація документів», «Кінофотофонодокументи», «Матричні документи», «Патентний і нормативний документи».

За бажанням викладач може рекомендувати здобувачам джерела для складання глосарію, але ефективнішим є самостійний добір матеріалів студентами-філологами, адже це сприятиме формуванню такої загальної компетентності, як здатність до пошуку, опрацювання та аналізу інформації з різних джерел. Коментуючи оцінювання запропонованих студентам глосаріїв, викладачеві варто звернути увагу на оформлення матеріалів, зокрема на обов'язкове розташування понять і термінів за алфавітом та покликання на джерело інформації. Складені студентами глосарії стануть у нагоді під час підсумкового контролю з навчальної дисципліни й у подальшому опануванні інших фундаментальних і професійно-орієнтованих освітніх компонент.

Навчальна компонента «Друковані видання» передбачає не лише засвоєння студентами знань про класифікацію видавничої продукції, матеріальну та змістову будови її, специфіку й типологію текстових видань, а й вироблення вмінь аналізувати внутрішню (змістову) й зовнішню (матеріальну) будову друкованої продукції, характеризувати титульні сторінки видання тощо. Традиційним завданням є аналіз різних видів текстових видань (офіційних, наукових, виробничих, навчальних, довідкових, рекламних тощо) за класифікаційною схемою. У дистанційному навчанні ми запропонували студентам підготувати відеоогляд одного із фахових видань, наявних у домашній бібліотеці.

Опрацьовуючи тему «Поняття та види аналітико-синтетичної обробки документів» дисципліни «Наукова обробка документів», ми приділяємо особливу увагу питанням, що стосуються згортання інформації та розуміння наукової

обробки документів як сукупності процесів аналізу й синтезу. На цьому етапі особливого значення набуває робота з текстами різних стилів. Наприклад, здобувачі виконують завдання із трансформації текстів, зокрема здійснюють мікро- і макрозгортання інформації за рахунок скорочення малоінформативних частин змісту першоджерела. Це дозволяє не лише підготувати студентів до роботи над створенням вторинних документів різних видів, а й реалізувати міжпредметні зв'язки з обов'язковими компонентами освітньої програми, зокрема курсом «Сучасна українська літературна мова», бо процес згортання вимагає глибокого аналізу основних синтаксичних одиниць (словоформ, словосполучень, речень) і їх ролі в організації тексту загалом. Студент на практиці розуміє, що скоротити в синтаксичній структурі речення він може лише ті члени або частини речення (дієприкметникові й дієприслівникові звороти, підрядні частини тощо), втрата яких не шкодить завершеності й інформативності речення. Фактично згортання речень до інформативного мінімуму – це не лише тренажер з аналітико-синтетичної обробки, а й синтаксису та пунктуації сучасної української літературної мови. Формування у здобувачів умінь і навичок мікро- і макрозгортання текстів – важливий складник не лише подальшого успішного опанування обраної вибіркової компоненти, а й набуття фахових компетентностей студентами-філологами.

Вивчення студентами-філологами документознавчих дисциплін сприяє розширенню можливості їх подальшого працевлаштування, адже здобувач не лише оволодіває знаннями та вміннями філологічної галузі, але й набуває професійних компетенцій спеціаліста сфери документознавства та інформаційної діяльності.

Список використаних джерел

1.Кулешов С., Барабаш В. Документознавство як наукова і навчальна дисципліна в сучасній Україні: які шляхи розвитку? Соціум. Документ. Комунікація. Серія «Історичні науки». 2020. Вип.9. С. 131-149. 2.Стандарт вищої освіти України за спеціальністю 035 «Філологія» галузі знань 03 «Гуманітарні науки» для першого (бакалаврського) рівня вищої освіти. Київ, 2019. – URL : https://mon.gov.ua/storage/app/media/vishcha-osvita/zatverdzeni%20standarty/2019/06/25/035-filologiya-bakalavr.pdf.

С. Л. Лушня

МЕТОДИКА ОРГАНІЗАЦІЇ САМОСТІЙНОЇ РОБОТИ СТУДЕНТІВ ПО ТЕМІ «ОБСТЕЖЕННЯ ХВОРИХ З ПАТОЛОГІЄЮ ОПОРНО-РУХОВОГО АПАРАТУ»

Формування у студентів навичок активного самостійного оволодіння знаннями, пошуку таких знань і їх практичне застосування, безсумнівно набуває винятково важливого значення в такому динамічному світі, коли сьогоднішні знання порівняно швидко застарівають і щоб бути на рівні вимог часу, кожному фахівцю, в якій би області він не працював необхідно постійно поповнювати і оновлювати їх, систематично займатися самоосвітою.

Наукові дослідження присвячені різним аспектам проблеми самоосвіти і саморозвитку особистості.

Самостійна робота не можлива без виховання таких рис особистості, як активність, самостійність, організованість, які в перспективі повинні перерости в самоорганізацію, самоосвіту і саморозвиток [2]. А також, самостійна робота сприяє максимальній індивідуалізації навчального процесу та активізації ролі студента як безпосереднього і головного учасника цього процесу.

Хотілося би висловити сумнів з приводу думки багатьох авторів, які відно-

сять до самостійної роботи студентів тільки поза аудиторні заняття, як відомо студенти можуть з більшим ступенем самостійності працювати і на аудиторних заняттях, все залежить від способу їх проведення.

Мета: Розглянути більш детально організацію навчального заняття по темі «Обстеження хворих з патологією опорно-рухового апарату». В першу чергу викладачем визначається мета - студент повинен знати топографію і будову опорно-рухової системи, вміти знаходити і показувати на плакатах, муляжах і планшетах складові частини. По-друге, рівень оснащення заняття муляжами, планшетами та плакатами, скелетом людини, підручниками і навчальними посібниками, атласами має важливе значення.

Якщо організаційна частина навчального заняття складає 2-3 хвилини, то контроль вихідного рівня знань у вигляді усного опитування студентів з демонстрацією на муляжах і плакатах опорно-рухової системи та їх складових частин має тривалість в середньому 25 хвилин, на самостійну роботу і самоконтроль студентам відводитися в середньому від 40 до 45 хвилин, проміжний контроль знань студентів при цьому може становити 15 хвилин, що залишилися 3-5 хвилин, як правило займає підведення підсумків навчального заняття і завдання для самостійної роботи студентів, що виконуються дома, наприклад це може бути складання реферату по темі пройденого навчального курсу і захист його на наступному занятті.

При цьому діяльність викладача спрямована на перевірку оснащеності кабінету необхідними муляжами, планшетами, плакатами, атласами, підручниками, навчальними посібниками, а також наявність у студентів конспекту для записів і замальовок. Далі здійснюється контроль вихідного рівня знань студентів шляхом фронтального опитування, вирішення тестових та інших видів завдань. Слідом за цим викладається загальний план обстеження опорно-рухового апарату з демонстрацією на муляжах.

Застосування даної методики на наш погляд призводить до активізації пізнавальної розумової діяльності студентів, до збільшення обсягу і ролі самостійних робіт студентів на аудиторних заняттях.

У висновку, хотілося б відзначити, що навчання у вищому навчальному закладі, є процес формування фахівця як особистості, його власної активної творчої діяльності, отже завданням викладача стає не тільки організація і управління цієї діяльності, але і розробка цілого комплексу заходів, що забезпечують її ефективність.

Список використаних джерел

1.Долбій О.В Вплив освіти на розвиток людського потенціалу/О.В Долбій // Актуальні проблеми розвитку управлінських систем: досвід, тенденції, перспективи : Зб. матеріалів V студ. наук.-практ. конф., 22 квітня 2010 р. – Х. : Видво ХарРІ НАДУ «Магістр», 2010. – С. 45–48. 2.Гузанов Б.Н. Организация самостоятельной работы студентов вуза в условиях реализации многоуровневой модели обучения: монография / Б. Н. Гузанов, Н. В. Морозова. Екатеринбург: Изд-во Рос. гос. проф.- пед. ун-та, 2014. 158 с.

В. П. Бурмага

ПОТЕНЦІАЛ ІНТЕГРОВАНОГО НАВЧАННЯ ІСТОРІЇ У ШКІЛЬНИХ ЗАГАЛЬНООСВІТНІХ ПРОГРАМАХ

Сьогодні український загальноосвітній простір доволі стрімко змінюється і на порядок денний висуваються складні освітні завдання, у ході реалізації яких зароджуються нові й розвиваються вже відомі педагогічні ідеї. Одна з таких – це

інтегроване навчання, мета якого полягає в тому, щоб сформувати у дітей цілісне бачення нашого багатогранного світу й самого себе. Тут усе зводиться до порівняно простого напрямку методичного оновлення уроку, у ході проведення якого й відбувається інтеграція навчального матеріалу кількох предметів, об'єднаних навколо однієї теми. До переваг такого підходу подачі навчальної інформації можна зарахувати емоційне посилення сприйняття матеріалу, активізація мислення, загострення почуттів, що допомагає глибше зрозуміти факти, ґрунтовно розібратися в подіях і явищах та сформувати об'єктивну й цілісну картинку минулого.

Як методичний прийом, інтеграція не вважається новим педагогічним явищем. Чого лише варті педагогічні новації В. Сухомлинського, який створив власну систему спостереження дитини за природними явищами. Він вважав, що «без емоційно-естетичного струменя не може повноцінно розвиватися думка дитини» і доводив ефективність руху «від наочних образів до абстрактних узагальнень» [2].

Спробуємо з'ясувати, який потенціал міжпредметних зв'язків та інтегрованого навчання закладено в шкільних програмах з історії. Тут не йдеться про окремі школи, ліцеї чи гімназії, які працюють за інтегрованими програмами навчання. Наше завдання - визначити можливості застосування цілісного, особистісно-орієнтованого підходу при викладанні історії в школі з опорою на наукову основу інтеграції знань й зрозуміти, наскільки можливо в методиці викладання історії використовувати методики інших предметів: математики, правознавства, української літератури тощо. Тут варто знайти баланс між активними, загально-дидактичними методами і методами, характерними для кожної, окремо взятої науки, і вживлювати цей підхід в конструкцію уроків різного типу. Звісно, це напряму позначиться на елементах структури уроку.

На сторінках освітянських віртуальних видань розміщено величезну кількість різних методичних матеріалів, серед яких є вже розроблені плани інтеграційних уроків. Тут, наприклад, є урок інтеграції математики й історії для учнів 5 класу, де поєднано, на перший погляд, несумісні теми. Перша з них – це «Розв'язування задач за допомогою рівнянь» (математика), а друга звучить як «Історія виникнення Запорізької Січі» (історія України). Мета цього уроку - простежити вплив інтеграції математики з історією України на процес засвоєння учнями вивченого матеріалу та його узагальнення [4]. Представлений план уроку систематизації й узагальнення передбачає наявність усіх структурних елементів, які добре пов'язані між собою і забезпечують досягнення дидактичної мети заняття.

Для прикладу розглянемо план-конспект ще одного інтегрованого уроку з історії України та української літератури на тему: «Ризький мир та його умови. Другий Зимовий похід армій УНР. Припинення боротьби регулярних українських військ за незалежність України». Це урок засвоєння нових знань, мета якого полягає в тому, щоб за допомогою міжпредметних асоціацій забезпечити вивчення цілої низки історичних подій і через включення в поетичний пафос творів художньо осмислити трагічні події. Крім того, подібним підходом передбачається виховувати патріотичні почуття, національну свідомість, повагу до традицій боротьби за незалежність, здатність особистості включатися в соціальні дії, сприяти становленню громадянської самосвідомості [3].

В даному уроці суттєве місце відводиться драматизації, діалогічним прийомам, які сприяють широкому застосуванню засобів літератури. У ході бесіди за запитаннями відбувається діалог між вчителем і учнями, до розгляду пропонуються документи, що доповнюються художнім твором, за допомогою якого у поетичній

формі передається увесь героїзм вояків. Варто зазначити, що працюючи в групах, учні проводять детальний аналіз поезій, визначають, у який спосіб оспівано подвиг учасників походу та чому висвітлені події мали такий резонанс. Їм пропонується скласти табличку відповідності: «Про що писали – про що мовчали».

Подібні прийоми інтегрованого «історико-літературного» навчання допомагають учням краще засвоїти навчальний матеріал, уявити себе в якості письменника чи поета, відкрити нові причинно-наслідкові зв'язки між різними подіями, знаходити власні пояснення складних історичних подій і процесів, формувати й висловлювати власну думку, робити висновки та узагальнення.

Запропоновані плани інтегрованих уроків мають доволі складну конструкцію й вимагають від вчителів і учнів ретельної підготовки. На сьогодні подібні методичні підходи цілком можливо застосовувати на рівні фрагментарної інтеграції, коли вивчення не всього уроку, а лише якоїсь його частини вимагає знань з інших предметів. Цього у повній мірі можна досягти в ході реалізації програми з історії України для загальноосвітніх навчальних закладів, де в міжпредметних зв'язках визначено цілі розділи з української літератури [1].

Застосування інтегрованого навчання навіть у такій обмеженій формі сприятиме розвитку творчого мислення в дитини, дасть надпредметні знання та вміння. В основі такого підходу перебуває гуманістична спрямованість, через що знання набувають особистісно важливого характеру.

Цілком можливо, що незабаром відбудеться масштабніше запровадження інтегрованого навчання, але це стане певним викликом для вчителів, які повинні будуть навчитися навчати по-новому й всебічно пристосовуватися до виконання нової ролі в освітньому середовищі. Для реалізації таких планів потрібен час і вміння, а якісна й плідна співпраці між усіма учасниками освітнього процесу забезпечать повномасштабний успіх.

Список використаних джерел

1.Навчальні програми з історії. Доступно з: https://mon.gov.ua/ua/osvita/zagalna-serednya-osvita/navchalni-programi/navchalni-programi-5-9-klas. 2.Паламарчук Т. О. Актуальність інтегрованого навчання, історія розвитку та реалізація в сучасній школі. Доступна з: https://vseosvita.ua/library/aktualnist-integrovanogo-navcanna-istoria-rozvitku-ta-realizacia-u-sucasnij-skoli-30480.html]. 3.Ризький мир та його умови. Другий Зимовий похід армій УНР… Доступно з: https://naurok.com.ua/rizkiy-mir-ta-yogo-umovi-drugiy-zimoviy-pohid-armiy-unr-pri-pinennya-borotbi-regulyarnih-ukra-nskih-viysk-za-nezalezhnist-ukra-ni-186547.html. 4.Розв'язування задач за допомогою рівнянь. Історія виникнення Запорізької Січі. Доступно з: https://naurok.com.ua/rozv-yazuvannya-zadach-za-dopomogoyu-rivnyan-istoriya-viniknennya-zaporizko-sichi-217417.html].

О. Г. Черкасова, Г. А. Гарагуля

НАВЧАННЯ В ПОСТКОВІДНОМУ СВІТІ. ПЕРШИЙ ДОСВІД

Актуальність. Сучасна освіта, в тому числі і медична, в даний час відчуває небувалі труднощі, викликані пандемією коронавірусної інфекції. Цій глобальній проблемі освіти і шляхам її подолання присвячений окремий документ ООН [2]. Труднощі пов'язані в першу чергу з тим, що більшість освітніх установ як в Україні, так і по всьому світу, були вимушені почати працювати режим дистанційної роботи. Таким чином, освітні організації, а особливо викладачі, зіткнулися з незнайомою ситуацією і спочатку мало хто розумів, як в цих нових умовах підтримувати учнів, дотримуватися навчального плану і готувати студентів до майбутніх іспитів.

Специфіка медичної освіти така, що більшість необхідних клінічних компетенцій майбутнього лікаря нерозривно пов'язані з формами навчання, які вимагають особистої присутності. Це, в першу чергу, комунікативні навички та практичні маніпуляції. що було і обмежувало впровадження дистанційних освітніх технологій в медичну освіту. З іншого боку, нове захворювання безпосередньо впливає на зміст самої медичної освіти. Акцент зміщується на затребуваність нових навичок: надання екстреної допомоги, нові методи діагностики та лікування пацієнтів в умовах підвищеної небезпеки, що вимагає злагодженої командної роботи і знання нових алгоритмів дій. Ситуація вимагає навчання великої кількості фахівців в максимально короткі терміни, змінилося ставлення до медичних працівників в цілому в світі. Зміст викладання і швидкість передачі інформації стають тут головними критеріями [3]. Пандемії можуть виникати і в майбутньому, а навички працювати в умовах пандемії стануть невід'ємною частиною медицини майбутнього [1].

Основна частина. Введення жорсткого карантину в Україні збіглося з часом проведення очної частини для лікарів-інтернів 2 року навчання за фахом «Внутрішня медицина» на кафедрі внутрішньої медицини 1 ДЗ «ДМА». Навчання було продовжено дистанційно. Ситуація ускладнилась тим, що частина лікарів-інтернів за розпорядженням обласного Департаменту охорони здоров’я була направлена у лікарні. Це був вимушений крок у зв’язку зі складною ситуацією з персоналом в медичних закладах. Ці лікарі-інтерни працювали у терапевтичних відділеннях і одночасно мали продовжити навчання для виконання навчального плану і можливості вчасно скласти ліцензійний іспит. Тому навчальний процес було адаптовано під ці обставини. Заняття проводились в Google classroom, що дозволяло виконувати завдання в зручний час, задавати питання, а викладачу коментувати отримані відповіді. Складності виникали з тим, що не у всіх є ноутбуки чи персональні комп’ютери з доступом до швидкісного інтернету. Для проведення семінарів використовували Zoom, для швидкого зв’язку створювали групи в Viber. Це дозволило виконати програму, провести ліцензійний іспит, а наші лікарі-інтерни отримали сертифікати лікаря-спеціаліста.

Зрозуміло, що перехід на онлайн-навчання був вимушений, стрімкий і неочікуваний. Пошук правильних підходів і технологій для навчання, адаптація методичних матеріалів проходили в умовах реальної нестачі часу.

При проведенні своєї роботи ми користувались рекомендаціями своїх колег щодо зміни змісту навчання під час пандемії COVID-19 [1]: 1. Уникати перевантаження інформацією. Навчання має даватися вчасно. Важливіше показати учням шлях, як знайти потрібний протокол, ніж детально вивчати кожен його пункт. 2. Якщо в контенті щось змінюється, важливо налагодити двосторонню комунікацію, щоб вчасно інформувати учнів про ці зміни і отримувати від них зворотний зв'язок.

При проведенні дистанційного навчання багато що залежить і від самодисципліни. Слід зазначити, що стресова для всіх учасників ситуація не могла не відбитися на якості навчання. Важливими є і компоненти, які дозволяють не загубити себе, як особистість, в освітньому дистанційному просторі (емоційна стабільність, освітнє середовище без апатії та непотрібних справ). Це можливість швидкої ініціалізації себе у віртуальному освітньому середовищі, можливість професійно не вигорати, не втрачати мотиваційну складову, набувати навички у цифрових інструментаріях (платформи, додатки, програмне забезпечення дисциплін). Під час онлайн-занять викладачі звертали увагу учнів і на правила «цифрової гігієни». Але правильно підібрані матеріали курсу, виходячи з цілей і завдань навчання і характеристик навчального процесу в онлайн-середовищі, забезпечили достатній

освітній результат, а викладачеві - позитивний зворотний зв'язок.

В своїх коментарях лікарі-інтерни говорили про брак спілкування з викладачем і колегами, про психологічні труднощі в адаптації к правилам карантину як в повсякденному житті так і в стаціонарі. Слід окремо зупинитися на засвоєнні практичних навичок і зазначити, що виділяють як технічні/мануальні навички, так і нетехнічні. До останніх належать здатність прийняття рішень, усвідомлення клінічної ситуації, вміння працювати в команді, навички комунікації як із пацієнтами, так і з колегами – в реаліях сучасної медичної освіти всім цим можна оволодіти лише при очній формі навчання: біля ліжка пацієнта на клінічних базах або з використанням симуляційних сценаріїв. В умовах продовження пандемії, ймовірно, комбінація очної і дистанційної форми навчання є найбільш логічною. Надання інформації, обговорення питань та обмін думками можна проводити онлайн. Тоді як набуття практичних навичок потребує очного формату.

Ситуація, що склалася змушує нас переглянути погляди і змінити деякі правила, щоб адаптуватися до неї і продовжувати непростий труд викладання. Зараз як ніколи на перший план виходять можливості, які надають нам сучасні технології, і їх не можна ігнорувати. Одним із важливих напрямків є підвищення цифрової грамотності викладачів. Тому на початку 2020-2021 навчального року всім викладачам була надана можливість пройти навчання на курсі «Розробка електронних курсів та впровадження дистанційних технологій в навчальний процес».

Висновки. Масштабні зусилля, зроблені за короткий час в порядку реагування на потрясіння в системі освіти, нагадують нам про те, що перетворення досяжні. Необхідно скористатися цією можливістю, щоб знайти нові способи подолання кризи в сфері освіти і виробити комплекс рішень, втілення яких в життя раніше вважалося важко досяжним або неможливим. Досвід дистанційного і онлайн-навчання, набутий в результаті пандемії COVID19, стане невід'ємною частиною медичної освіти.

Список використаних джерел

1.Kachra R., Ma I. Practical tips for faculty development workforce training under pressure in the time of COVID-19 pandemic. MedEdPublish. 2020; 9 (1): 81. DOI: 10.15694/mep.2020.000081.1. 2.Secretary General of the United Nations. PolicyBrief: Education during COVID-19 and beyond the United Nations. - 2020. – 26 p. https://www.right- to-education.org/fr/node/1231. 3.Абатуров О.Є. Досвід дистанційного викладання педіатрії студентам четвертого курсу у медичних вишах України в умовах пандемії COVID- 19 / О.Є. Абатуров, О.О. Агафонова // Здоров'я дитини. – 2020. - №3 - С.200-203. DOI: 10.22141/2224-0551.15.3.2020.204556.

І. В. Бойко

ВИКОРИСТАННЯ СУЧАСНИХ ІНФОРМАЦІЙНИХ ТЕХНОЛОГІЙ В СИСТЕМІ ДИСТАНЦІЙНОЇ ОСВІТИ

Професіоналізація сучасного викладача неможлива без його активної участі в розробленні змісту сучасної освіти, впровадження інноваційних технологій освіти й виховання, перебування у режимі постійного інноваційного пошуку в цілому. Застосування інноваційних методик у навчальному процесі спонукає викладача опановувати нові допоміжні засоби у навчанні, зокрема наочні, технічні, комп'ютерну техніку, апробувати нові форми і види робіт, залучати інших фахівців і студентів до розроблення оптимальних засобів та інструментів навчання.

Отже, в інноваційних процесах здійснюється перетворення не лише самого викладання як педагогічної діяльності з усіма її засобами і механізмами, але й суттєво переглядаються її цільові настанови та ціннісні орієнтації: спрямованість у

майбутнє; побудова нового типу стосунків між педагогом і слухачем (ці стосунки втрачають характер примусу і підлеглості та набувають характеру співтворчості, рівної взаємодії, взаєморегуляції, взаємодопомоги); домінування у процесі навчання індивідуально-особистісних начал. Удосконалення й модернізація системи фахової підготовки молодших спеціалістів з права в навчальних закладах України є надзвичайно важливою науково-освітньою проблемою, яка має вирішуватись спільними зусиллями з урахуванням сучасних вимог до правничої професії, суспільних потреб, найкращого вітчизняного та зарубіжного освітнього досвіду. Створення інноваційного науково-освітнього середовища у навчальному закладі передбачає якісне оновлення змісту і форм навчання через органічне поєднання навчальної і науково-дослідницької роботи, теорії з практикою, класичних методів викладання з інноваційними, широкої та фундаментальної підготовки фахівців із вузькопрофільною спеціалізацією, що дозволить забезпечити універсальність, багатоплановість, гнучкість та ефективність сучасного навчального процесу.

Людство неминуче вступає в інформаційну епоху. Фахівці вважають, що у світі розпочалося сторіччя інформатизації. Друга половина XX ст. стала періодом переходу до інформаційного суспільства, в якому більшість працюючих зайнято виробництвом, зберіганням, переробкою і реалізацією інформації. Матеріальною і технологічною базою інформаційного суспільства стають різного роду системи на базі комп'ютерної техніки і комп'ютерних мереж, інформаційної технології, телекомунікаційного зв'язку. Більш того, завдяки розвитку сучасних засобів та технологій передачі інформації з'являються нові напрямки діяльності - електронна торгівля, електронні біржі, електронний консалтинг, дистанційне навчання та ін.

Дистанційна освіта – це форма освіти, яка відрізняється розділеним в часі і просторі спілкуванням тих, що навчають і тих, що навчаються. Керівництво навчанням здійснюється за допомогою настановних лекцій та інструктивних матеріалів, що розсилаються студентам тим чи іншим способом, а також в ході періодичних очних контактів. Розвиток дистанційної освіти вимагає досить об'ємних методичних розробок, створення нових технологій навчання. Особливу роль в організації навчального процесу відіграють ті матеріали, які закладаються в ці технології і реалізують навчальний матеріал в логічному розвитку і розгорнутому в часі. Це, перш за все, робоча програма курсу, яка визначає цілі навчання на даний період часу і робочі модулі, що забезпечують методичну реалізацію цілей навчання. На відміну від традиційної системи навчання, в дистанційній з'являється новий елемент-комп'ютер.

Роль викладача (тьютора) ускладнюється. До традиційної підготовці лекцій з дисципліни «Кримінальне право» додається новий обсяг методичної роботи, пов'язаний з матеріалами для проведення консультацій. У новій системі тісно об'єднуються процеси навчання і контролю знань студента, що сприяє розвитку нових навчальних методів, орієнтованих на індивідуальне навчання. У викладача виникає проблема раціонального розподілу матеріалу курсу між навчальними заходами. Різко зростає роль методичного забезпечення, оскільки індивідуалізація це, перш за все, орієнтація навчання на особистісні якості студента,

Різноманіття існуючих інформаційних і комунікаційних засобів дозволяє викладачеві в залежності від розв'язуваної задачі, власної компетенції, рівня підготовленості студентів і контексту побудувати різні моделі навчальних середовищ з використанням інформаційних засобів і технологій. Позитивним в цьому процесі є те, що віртуальне навчання забезпечує більшу гнучкість і готовність до змін. Головне в процесі освіти - перехід від технократичного типу підготовки фахівців до антропоцентричного. Цілями освіти повинні стати не тільки сума

«знань-умінь-навичок», а також формування індивідуальності людини, розвиток його інтелектуального творчого потенціалу. Науково-обґрунтоване впровадження засобів віртуального навчання в процес дистанційної освіти, можливо, призведе не просто до його трансформації і докорінного поліпшення, а до становлення принципово нової, більш ефективної системи професійної освіти.

Список використаних джерел

1. Вища освіта України і Болонський процес: Навч. посіб. / Авт. колектив: М. Ф. Степко, Я. Я. Болюбаш, В. Д. Шинкарук та ін. -Тернопіль: Навчальна книга - Богдан, 2004. - С 242. 2 .Інновації у вищій освіті: Бібліографічний покажчик / Укладач: Н. В. Артикуца. – К.: Стилос, 2005. – 202 с 3. С. А. Щенніков. Основи діяльності тьюторів системі дистанційної освіти: спеціалізований навчальний курс / С. А. Щенніков, А. Г. Тесліна, А. Г. Чернявська та ін. - 2-е изд., Испр. - М .: Дрофа, 2006. - 591 с. 4. Курейчик, В. М. Деякі проблеми підготовки фахівців на основі перспективних інформаційних технологій / В. М. Курейчик // Перспективні інформаційні технології та інтелектуальні системи. - №1. - 2000. - С. 181.

А. М. Броваренко

ВПРОВАДЖЕННЯ STEM-ОСВІТИ В ПРАКТИКУ РОБОТИ ПОЧАТКОВОЇ ШКОЛИ ЯК ІННОВАЦІЙНИЙ ПІДХІД РЕАЛІЗАЦІЇ ДИДАКТИЧНИХ ПРИНЦИПІВ НОВОЇ УКРАЇНСЬКОЇ ШКОЛИ

Пріоритетним напрямком навчання є впровадження в традиційні форми майбутньої сучасної початкової школи нестандартних підходів, якими є інтегровані STEAM-декади. З власного досвіду тематика декад має логічно і поступово розкривати загальну тематику навчального року. Готуючись до інтегрованої декади вчителі звертають увагу на річне календарне планування, корегують на власний розсуд теми, знаходять дотичні близькі за темою предмети з якими можна провести спільні активності. На початку кожної STEAM-декади визначаємо завдання та тип такої декади.

При плануванні проведення STEAM-активностей відповідно до тематики декад вчителями школи здійснюється ретельний вибір типу і структури уроку, методів і засобів навчання. STEAM-активності можуть бути елементом інтерактивної перерви, позакласним заходом, практичним заняттям.

Інтегровані STEAM-декади вносять у звичну структуру шкільного навчання новизну і оригінальність, і мають певні переваги: 1) підвищують мотивацію, формують пізнавальний процес, що сприяє підвищенню рівня осяяння та вихованості учнів; 2) сприяють формуванню цілісної наукової картини світу, розгляду предмета, явища з декількох сторін: теоретичної, практичної, прикладної; 3) сприяють розвитку усного і писемного мовлення, допомагають глибше зрозуміти лексичне значення слова, його естетичну сутність; 4) сприяють розвитку образотворчих і музичних умінь і навичок; 5) дозволяють систематизувати знання; 6) сприяють розвитку, більшою мірою, ніж звичайні уроки, естетичного сприйняття, уяви, уваги, пам’яті, мислення учнів (логічного, художньо-образного, творчого); 7) володіючи великою інформативною ємністю, сприяють збільшенню темпу виконуваних навчальних операцій, дозволяють залучати кожного школяра в активну роботу на кожній хвилині уроку і сприяють творчому підходу до виконання навчального завдання [2].

Однак незмінною лишається суть, яка полягає в тому, що в обох випадках діяльності – як в класній, так і в позакласній - додержуються одних і тих самих дидактичних принципів; обидва види роботи є двома частинами єдиного освітнь-

ого процесу і не лише сприяють формуванню знань, умінь, навичок та зацікавленості предметом, а й виховують певні моральні якості, пов'язані з розумовою діяльністю, так звані інтелектуальні почуття (справедливості, честі, обов'язку, відповідальності і т. ін.); ці заходи дають дітям можливість поглибити свої уявлення про роль того чи іншого предмета у житті; спільна робота і зайнятість дітей у різних видах діяльності в рамках STEAM-декад сприяє вихованню дитини, навчає роботі у колективі тощо.

При цьому підготовчу роботу і діяльність під час STEAM-декад необхідно ретельно продумувати і планувати. Але тут виникають певні труднощі щодо інтеграції окремих предметів і підбору навчально-наукового матеріалу відповідно до вікових особливостей учнів. Тематику і форми різних заходів слід добирати так, щоб вони були посильними і цікавими для дітей [2].

Неможливо передбачити, які знання можуть бути потрібні дитині в майбутньому. Тому актуальним завданням сучасної школи є реалізація компетентнісного підходу в навчанні, який передбачає спрямованість освітнього процесу на формування і розвиток ключових компетенцій особистості, де учень зможе продемонструвати власні можливості, ставлячи перед собою завдання самовдосконалення, самовиховання, самоосвіти.

Список використаних джерел

1.Методика та технологія [Електронний ресурс]. Режим доступу: https://osvita.ua/school/lessons_summary/edu_technology/31210/. 2.Середа В. П. Комунікативна самореалізація молодших школярів у контексті світоглядної освіти / В. П. Середа // Початкове навчання та виховання. – 2015. - №31-32. – с.18-19.

Н. Ф. Алтуніна, О. О. Левченко

УПРАВЛІННЯ ІННОВАЦІЙНОЮ ДІЯЛЬНІСТЮ ПЕДАГОГІВ У ЗАКЛАДІ ЗАГАЛЬНОЇ СЕРЕДНЬОЇ ОСВІТИ

Стратегічною метою управління закладом освіти є забезпечення його сталого розвитку, зумовленого інноваційними процесами, ефективне управління якими потребує відповідної підготовки адміністративних та педагогічних кадрів.

Сьогодні в освіті України спостерігається так звана «обвальна інноваційність» (М. Кларін), що характеризується активним впровадженням педагогічними колективами різноманітних вітчизняних та зарубіжних новітніх освітніх технологій, методик, авторських програм тощо. Разом з тим має місце той факт, що впровадження інновацій не завжди носить системний характер, а самі нововведення не завжди є актуальними, науково обґрунтованими або прийнятними для того чи іншого закладу освіти.

Зазначені фактори можуть призвести до психологічного дискомфорту в педагогічному та учнівському колективах, професійного вигорання педагогів, зменшення мережі учнів, погіршення іміджу закладу освіти та інших негативних наслідків.

У зв'язку з вищезазначеним важливість науково обґрунтованих, виважених підходів до організації управління інноваційною діяльністю педагогів неможливо переоцінити.

Необхідною умовою ефективного керівництва закладом освіти є створення системи управління інноваційною діяльністю педагогів, мета якої полягає в оптимізації освітнього процесу, а також в забезпеченні його відповідності вимогам і тенденціям сьогодення.

Здебільшого у практиці управління інноваційною діяльністю педагогів використовують спеціальні комплексно-цільові програми, що ґрунтуються на результатах аналізу таких аспектів інноваційного процесу, як: 1) стан розвитку інноваційного середовища закладу освіти; 2) готовність педагогів до інноваційної діяльності; 3) інноваційна готовність керівника; 4) антиінноваційні бар'єри на шляху впровадження інновацій тощо.

Сучасна наука пропонує багато методик, за допомогою яких можна дослідити стан інноваційних процесів в закладі освіти. Серед них заслуговує уваги діагностична методика Л.М.Ващенко, побудована на принципах системи факторно-критеріальних показників, що дозволяють оцінити стан сформованості інноваційного середовища [2].

Автором зазначеної методики виокремлені дев'ять основних факторів інноваційного середовища: стратегічна спрямованість, широта охопленості, інтенсивність, формалізованість, упорядкованість, когерентність, інформаційність, професійність, соціально-культурна активність.

У кожному із зазначених факторів розкривається кількісна характеристика проявів того чи іншого параметру, що дозволяє створити кваліметричну модель стану розвитку освітнього середовища закладу освіти.

Дослідити готовність педагогів до інноваційної діяльності, стан інноваційної готовності керівника, виявити антиінноваційні бар'єри можна шляхом анкетування, опитування та інших діагностичних інструментів. Анкети, опитувальні листи можна розробити самостійно, або скористатися вже існуючими. Так, готовність педагогів до інноваційної діяльності можна проаналізувати за допомогою опитувальних листів та карт спостереження Є.В. Макогона [3].

Отриманні результати аналізу стану інноваційних процесів в закладі освіти дозволяють розробити комплексно-цільову програму, спрямовану на удосконалення управління інноваційною діяльністю педагогів шляхом модернізації методичної роботи в аспекті даної проблеми, підвищення рівня самоосвіти, інноваційної готовності, функціональної компетентності керівника, покращення стану готовності педагогів до інноваційної діяльності, подолання антиінноваційних бар'єрів.

У розділах комплексно-цільової програми доцільно зазначати мету, завдання, зміст роботи, терміни виконання, координаторів та відповідальних, очікувані результати.

Комплексно-цільова програма з удосконалення управління інноваційною діяльністю педагогів враховує специфіку та особливості інноваційних процесів того закладу освіти, для якого вона розроблена.

В той же час, інноваційна діяльність будь якого закладу освіти має обумовлюватися такими чинниками: 1) об'єктивними потребами суспільства в оновленні роботи закладу; 2) соціальним замовленням; 3) реальними умовами й можливостями закладу у даний період його розвитку; 4) інтересами керівників і педагогів; 5) інтересами замовників освітніх послуг.

Система управління інноваційною діяльністю педагогів, побудована на основі комплексно-цільової програми, дає змогу впорядкувати процес інноваційного пошуку педагогів, виявляти найбільш ефективні технології та дозволяє організувати роботу адміністрації з означеної проблеми.

Список використаних джерел

1.Ващенко Л. Інноваційні процеси в системі загальної середньої освіти: особливості управління / Л. Ващенко // Освіта і управління. − 2003. − Т.6. − С. 97-104. 2.Ващенко Л. Управління інноваційними процесами / Л. Ващенко // Директор школи. − 2007. − № 23-24. − С. 3-61. 3.Макагон Е.В. Формирование готовности педагога к поисковой деятельности в условиях последипломного образования: Дис. ...канд. пед. наук / Е.В. Макагон. − К., 1998. – 218 с. 4.Мармаза О.І.

Інноваційні підходи до управління навчальним закладом / О.І. Мармаза. – Х.: Видав. гр. «Основа», 2007. – 240 с. 5.Мармаза О.І. Менеджмент в освіті: дорожня карта керівника / О.І. Мармаза. – Х.: Видав. гр. «Основа», 2007. – 448 с.

І. В. Ільїнова

ДЕЯКІ АСПЕКТИ ПІДГОТОВКИ ФАХОВОГО МОЛОДШОГО БАКАЛАВРА З ПРАВА В УМОВАХ РЕФОРМУВАННЯ ОСВІТНЬОГО ПРОЦЕСУ

Модернізація вітчизняної освіти задає необхідність виправлення недоліків, які гальмують її розвиток. Вдосконалення засад та напрямків дієвості освітнього процесу неможливе без визнання фундаментальних принципів європейського розвитку, що створює в комплексі правові та політичні умови для залучення України до міжнародних стандартів в освітньому просторі.

Закон України «Про фахову передвищу освіту» визначає, що підготовка здобувачів фахової передвищої освіти здійснюється за відповідними освітніми та освітньо-професійними програмами і передбачає здобуття особою загальнокультурної та професійно орієнтованої підготовки, спеціальних умінь і знань, а також певного досвіду їх практичного застосування з метою виконання типових завдань, що передбачені для первинних посад у відповідній галузі професійної діяльності. Тобто, випускники коледжів відрізняються від фахівців іншого кваліфікаційного рівня ґрунтовною практичною підготовкою, яка в свою чергу надає можливість для формування загальних та професійних компетентностей, необхідних для виконання технологічних процесів і здійснення управлінських функцій. Саме такі конкурентоспроможні фахівці необхідні державі в галузі права на первинних посадах: керуючого справами (секретар) виконавчого комітету, організатора діловодства (державні установи, система судочинства), архіваріуси, секретарі суду, юрисконсульти, інспектори соціальних служб, фахівці кадрової служби тощо.

Таким чином, з метою формування у студентів компетентностей щодо ефективного працевлаштування, викладацький склад відділення «Правознавство» ХДАДК особливу увагу приділяє практичному навчанню студентів. Вимоги до підготовки таких фахівців призводять до змін в змісті, методах і формах викладання, тобто необхідні інновації. Саме «інноваційне навчання» повинно сформувати у студентів здатність до проектної діяльності, а також до самоосвіти як виду діяльності спрямованої в майбутнє.

На нашу думку, формуванню цих компетентностей також сприяє робота з вирішення ситуаційних завдань, технологія аналізу виробничих ситуацій. Наприклад, під час вивчення теми «Спадкування за законом», щоб вирішити запропонований цивільний спір, студент повинен опрацювати норми ЦК України, знайти там необхідні правові норми, що допоможуть розв’язати ситуаційну вправу та запропонувати власне бачення даної проблеми.

Комунікативні задатки майбутнього фахового молодшого бакалавра з права постають як сукупність професійно обумовлених і особистісно значущих цінностей, знань, умінь і якостей особистості, що забезпечують ефективне професійне спілкування. Професійне спілкування строго формалізоване і протікає в особливому процесуальному режимі з дотриманням певних, суворо окреслених форм комунікацій, таких, наприклад, як прийом заяв у громадян тощо. Окрім уміння спілкуватися, кожен фахівець повинен володіти навичками правильного професійного письма, адже у повсякденній роботі правникам первинної ланки доводиться

складати безліч документів різного типу (акти, службові листи, протоколи, інструкції тощо) і тому він повинен досконало знати правила правопису та норми складання нормативно-процесуальних документів. Ці компетенції набуваються студентами на заняттях з дисциплін: «Ділова українська мова (за професійним спрямуванням)», «Діловодство».

Окрім письмових джерел, що несуть інформацію, фаховий молодший бакалавр з права повинен вміти працювати з електронними носіями, зокрема добре володіти роботою в системі «Ліга-Закон» та «I-Plex», знати як робити в базі даних та вміти їх створювати тощо. Така компетентність має формуватися в процесі використання комп'ютерних технологій, впровадженням контекстного навчання на заняттях з дисципліни «Комп'ютерні технології в юридичній діяльності».

Здатність розв'язувати проблеми та приймати рішення – це вміння, які будуть супроводжувати фахівця протягом усієї його професійної діяльності. Фахівець первинної посади в галузі права повинен вміти впливати на оточуючих, розуміти закони та вміти ними оперувати, аналізувати досвід зарубіжних країн, знати як себе поводити у колективі з колегами. Така компетентність формується у процесі моделювання професійної діяльності за допомогою технології аналізу виробничої ситуації та ділових ігор, що застосовуються викладачами відділення «Правознавство» ХДАДК при викладанні дисциплін: «Кримінальний процес», «Цивільний процес», «Судочинство в господарських судах» тощо.

Саме тому, ми вважаємо, що надання освіти в коледжі не лише є підготовкою висококваліфікованих фахівців, а й створює єдине 128утворююче, інформаційне та природне освітнє середовище, що сприяє розвитку особистості, а також забезпечує напрями соціалізації, кваліфікаційний і культурний рівні.

Список використаних джерел

1. Закон України «Про фахову передвищу освіту» «// Відомості Верховної Ради (ВВР), 2019, № 30 [Електронний ресурс] – Режим доступу: https://zakon.rada.gov.ua/laws/show/2745-19. 2. Положення про організацію навчального процесу в Харківському державному автомобільно-дорожньому коледжі, затверджене наказом по коледжу від 09.10.2017 року № 01-05/444.

З. В. Абрамчук

НЕОБХІДНІСТЬ ЗАСТОСУВАННЯ МЕТОДУ ПОШУКОВО-ДОСЛІДНИЦЬКИХ ПРОЕКТІВ ЯК ЗАСОБУ ФОРМУВАННЯ НАУКОВО-ДОСЛІДНИЦЬКИХ УМІНЬ СТУДЕНТІВ В УМОВАХ ДИСТАНЦІЙНОГО НАВЧАННЯ

Сучасне суспільство вимагає в сучасних умовах підвищення освітнього рівня підготовки висококваліфікованих спеціалістів, збагачення інтелектуального та наукового потенціалу. Вони мають бути конкурентоспроможними та мобільними на європейському ринку праці, здатними адаптуватися до стрімких змін, готовими навчитися впродовж усього життя та здатними до творчості в професійній діяльності.

Дистанційне навчання робить суттєвий виклик в проектній діяльності до виконання експериментальної частини. Виникає необхідність у застосуванні домашніх експериментів з дотриманням техніки безпеки.

Мета нашого дослідження полягає в обґрунтуванні методики формування науково-дослідницьких умінь студентів - майбутніх технологів харчування, при вивченні хімії шляхом організації навчальної науково-дослідницької діяльності.

Для реалізації даної мети були поставлені наступні *завдання:* 1) проаналізувати літературу з теми дослідження; 2) розробити методику формування науково-

дослідницьких умінь студентів лабораторії в домашніх умовах; 3) довести ефективність методики формування науково-дослідницьких умінь студентів при навчанні в дистанційних умовах.

Виклад основного матеріалу. Аналіз педагогічної і методичної літератури вітчизняних та зарубіжних авторів [1,5,6,7,8,9] показав, що формування дослідницьких умінь студентів залежить від методики та організації навчально-пізнавальної діяльності студентів та від сформованості у них навчальних і дослідницьких умінь. Компетентний спеціаліст, компетентна людина – це дуже гідна перспектива. Альтернатива традиційним методом навчання – це метод проектів. Для кожної людини життєво важливим є вміння адаптуватися до нових умов життя, аналізувати ситуацію й адекватно змінювати свою діяльність, оцінювати проблеми, що виникають, та приймати зважені рішення.

Вимушене дистанційне навчання стало викликом для всіх учасників освітнього процесу: вчителів, студентів та батьків. Організувати якісне навчання з використанням цифрових технологій, надихати й мотивувати студентів, давати раду технічним проблемам виявилося зовсім не просто.

В умовах дистанційного навчання експериментальну частину проекту допомагає виконати домашній експеримент.

Домашній експеримент з хімії - це метод пізнання, навчання, розвитку та виховання студентів. Чуттєво-практичний досвід отриманий при досліді зумовлює високий рівень розуміння студентами матеріалу.

Саме домашній хімічний експеримент виховує стійку увагу, здатність спостерігати та описувати хід виконання досліду, робити висновки, осмислювати послідовність виконання дій та прогнозувати результат.

Наприклад, в проекті про сучасні миючі засоби, можна самому виготовити миючий засіб.

Сьогодні засіб для миття посуду, виготовлений своїми руками, користується величезною популярністю. Безперечно побутова хімія (екохімія) виконує свої функції швидко і якісно, не залишаючи розводів і нальоту. А в магазинах можна побачити розмаїття різних пляшечок на будь-який смак. Але мало хто вивчає склад цих засобів та їх вплив на організм людини.

З кількох продуктів (сода, мило, сіль) можна виготовити гель для усунення забруднень на посуді. Із-за відсутності агресивних хімічних компонентів домашні гелі для миття посуду не так ефективно справляються з жиром і забрудненнями. Особливо в холодній воді. Це їм під силу, просто в порівнянні з хімікатами, вони трохи повільніше в цьому питанні. А нам вибирати.

Таким чином домашній хімічний експеримент можна розглядати як вид самостійної роботи, студентів, які мобілізують свої знання, уміння, досвід. Цей вид експерименту дає можливість формувати навички екологічно грамотної поведінки в побуті, навколишньому середовищі, розвиває здатність реально оцінювати ситуацію, виконує освітню, виховну та розвивальну функцію, а також сприяє формуванню ужиткових компетенцій у світі хімічних речовин, які нас оточують в житті.

Висновки. Проведене мною дослідження дало можливість установити, що необхідність застосування науково-дослідницьких умінь студентів в дистанційному навчанні буде ефективним за умови систематичної організації методу пошуково-дослідницьких проектів з виконанням домашніх експериментів.

Список використаних джерел

1.Андрєєва В.М., Григора В.В. Настільна книга педагога. – Харків: Основа, 2007. 2.Григорович О.В. Готуємось до турнірів з хімії – К: Ранок ,2008. 3.Євсєєв Р.С. Усі цікаві досліди. Хімія 10-

11 клас. Харків: ПП «Торсінг плюс», 2006. 4.Каретников О.О., Кальченко Г.А. Хімія харчування. Методичні матеріали. К: Реакції загально педагогічних газет, 2005. 5.Родигіна І.В. Компетентнісно орієнтований підхід до навчання. Харків: Основа, 2005. 6.Рожнятовська І.М. Зоц В.С. Сучасні шкільні технології – К: Редакції загально педагогічних газет, 2004. 7.Відкриті та нестандартні уроки хімії. Основа: ред. Журналу \Хімія\. – 2006. 8.Нетрадиційні форми уроків хімія. Основа : ред..журналу \Хімія\.- 2006. 9. Ягунов В.В. Педагогіка. Навч. Посібник – К: Либідь, 2002.

Л. В. Бережна

РОЛЬ ПРОФЕСІЙНОЇ КОМПЕТЕНТНОСТІ МЕНЕДЖЕРА ОСВІТИ В СТРАТЕГІЧНОМУ УПРАВЛІННІ ЗАКЛАДОМ

Школа ніколи не стояла і не може бути осторонь від тих перетворень, які відбуваються в державі. Школа – це освітня організація, якою керує директор, для досягнення освітніх цілей. Як менеджер шкільної освіти, він впливає на діяльність персоналу та прийоми управління взаємодії освітніх процесів. Його основна роль – визначення, реалізація різних освітніх процесів та забезпечення динамічної взаємодії. Саме керівник має спрямувати колектив у певне русло діяльності та розвитку. Це творчий лідер, який втілює нове бачення освітнього процесу, уміло добирає педагогічний інструментарій для реалізації й досягнення цілей [1.с.61].

Сьогодні зростає роль менеджера шкільної освіти. Менеджер має бути не тільки спеціалістом, адміністратором, а й дослідником, прогнозистом, консультантом, психологом. А головне – лідером. Саме менеджер освіти, за допомогою управлінської підсистеми, має забезпечити ефективне управління шкільною організацією. Від його професіоналізму, мобільності, спроможності, готовності до змін, творчого підходу до справи залежить для освітніх реформ. Він має здійснювати відповідну корекцію у плануванні і організації своєї роботи, створювати свою систему та стиль управлінської діяльності.

Сучасний керівник має володіти технологіями менеджменту, щоб не залишитися осторонь від реалій сучасного життя. Він має схвалювати роботу вчителя, підтримувати ініціативи творчих педагогів, стимулювати професійну діяльність педагогічних працівників, забезпечувати можливості професійного зростання вчителя, формувати культуру організації. Робота сучасного керівника має бути побудована на принципах партнерства, взаємодії, діалогу, спільних орієнтирів, виважених цілей, цим самим забезпечувати розвиток шкільної організації. Від його правильних управлінських рішень буде залежати діяльність закладу, робота всього педагогічного колективу [2.с.11].

Фігура директора школи завжди на передньому плані. Директор повинен керувати процесом зміни місії школи: переходом від надання стабільного набору знань і вмінь, до освітніх стратегій, що реагують на запити і потреби учнів. Стратегічний менеджмент – це, по суті, арсенал нових управлінських інструментів, які необхідні у період реформувань. При стратегічному плануванні основою стає стратегічний аналіз, який дає змогу постійно поєднувати перспективи та цілі і змінювати стратегію. Тому, школі потрібен директор-менеджер, який є людиною ідеї, з власним баченням мети й завдань сучасної школи та спроможний реалізувати ці ідеї. Це той директор, який самостійно формує свій стиль управління, свій простір і свою педагогіку. У своїй діяльності менеджеру доводиться реалізувати складні функції управління. Головна серед них – стратегічне управлінське планування. Стратегія, закладена в конкретні плани, програми, розроблені з урахуванням можливих змін. Робота такого директора полягає у створенні «організації, яка навчається», та формує свій власний новий та ефективний стиль

управління навчальним закладом.

Директор-менеджер піклується про власну управлінську діяльність, про впровадження елементів новизни, оригінальності, тобто про все, що необхідне для забезпечення реформування освітнього процесу в закладі. Він повинен генерувати ідеї, адекватно й мобільно реагувати на наслідки змін та пошук нових рішень щодо поставлених перед школою завдань. Для досягнення мети в практичній діяльності керівник використовує різні управлінські технології, підходи. Від його переконань, ціннісних орієнтацій, прагнення удосконалити простір освітнього закладу, залежить атмосфера в закладі, якому підпорядковується весь педагогічний інструментарій, зміст, принципи, методи, форми, засоби навчання та виховання [3.с.14].

Таким чином, оновлення сучасної школи значною мірою залежить від особистості керівника школи, від змісту його діяльності, яка передбачає не тільки оволодіння сучасними підходами до управління школою, а й упровадженням нових управлінський функцій, визначенням пріоритетів, упевненості в досягненні мети. Діяльність директора школи як менеджера освіти в умовах сьогодення відзначається різноманітністю функцій та відповідальністю.

Отже, нова роль директора-менеджера повинна поєднувати в собі функції лідера, координатора. Він має володіти не лише якісними професійними педагогічними вміннями, а й управлінськими. Кінцевою його метою є забезпечення відповідно до суспільних запитів ефективного функціонування закладу. Він має створити умови успішної роботи навчального закладу, орієнтуючись на запити споживачів освітніх послуг, організації ефективної діяльності працівників.

Список використаних джерел

1.Антонюк О. Менеджмент в освітянській сфері: концептуальні засади / О.Антонюк // Персонал.-№10, 2006. - С.61. 2.Брасс.О.Поняття менеджменту/О.Брасс//Управління освітою.-2007.-№8.-С.11. 3.Калініна Л.М. Професіограма українського директора школи: Моделювання управлінської діяльності директора школи // Директор школи / Л.М.Калініна. – 2001. -№3. – С.14.

Н. В. Старовойтенко, Л. І. Білик

ПІДГОТОВКА МАЙБУТНІХ УПРАВЛІНЦІВ В ГАЛУЗІ ЛІСОВОГО ГОСПОДАРСТВА

Сучасний стан розвитку економіки держави вимагає докорінних змін у вітчизняній системі підготовки управлінських кадрів, зокрема для лісогосподарської галузі. Втілення в життя новітніх пріоритетів розвитку лісового комплексу України, впровадження нових підходів до лісо господарювання та лісокористування, підвищення стійкості лісів проти шкідників, хвороб, посилення еколого – захисних функцій стає абсолютно неможливим без докорінного вдосконалення системи підготовки кваліфікованих кадрів.

Лісових фахівців не можна замінювати фахівцями інших спеціальностей, спеціальностей, на керівні посади не можна призначати слабо підготовлених спеціалістів, а тим більше без фахової лісової освіти, бо це завдає шкоду як лісу, так і суспільству, приводить до руйнації лісової галузі, погіршує екологічну ситуацію в країні, викликає значний негативний суспільний резонанс [1, с.2].

В даний час існує об’єктивна необхідність в екологічно орієнтованому управлінні процесом праці фахівців лісового господарства, підвищення його лісівничо-еколого-економічної результативності, вдосконаленні і поліпшенні відповідних критеріїв і показників (вимірювачів) оцінки праці інженерно-технічних кадрів, в

матеріальному і моральному стимулюванні їх діяльності з всебічним, максимальним урахуванням природоохоронних чинників. В кінцевому рахунку, саме фахівці (керівники) лісового господарства покликані забезпечувати якнайкращу реалізацію цілей і завдань екологічно орієнтованої економічної політики лісогосподарських підприємств [2, с. 116].

Звісно, що інженер-керівник, менеджер галузі лісового господарства є і завжди буде в першу чергу фахівцем, і його діловий авторитет як керівника визначатиметься насамперед рівнем компетентності в обраній сфері професійної діяльності. Керівник, який не володіє сучасними технологіями ведення лісового господарства, без спеціальних, природничих, технічних навичок (hard skills), не зможе ефективно керувати командою, приймати професійне рішення. З іншого боку soft skills («м'які» або «гнучкі» навички) – це комплекс неспеціалізованих, але важливих для кар'єри і успіху в житті надпрофесійних навичок, які відповідають за високу продуктивність і є «наскрізними», тобто не пов'язані з конкретною предметною областю. Вони суб'єктивні і їх важко виміряти. Якщо коротко, це основна різниця між hard skills і soft skills [3]. Зауважимо, що скільки б не говорили про С.Джобса і його «м'які» навички, він, перш за все, був технічно підкованою людиною. І, якби нічого не тямив в тому, як працюють комп'ютери, то й не домігся б навіть частини того успіху, який мав.

До управлінських компетенцій, в першу чергу, відносимо соціальний інтелект керівника. Мистецтво спілкуватися з людьми і керувати ними – це не тільки результат спеціальної професійної підготовки управлінських кадрів, але і товар, що сьогодні користується попитом і високо оцінюється на ринку професійних послуг. «Це такий товар, що купується за гроші, як цукор, і кава, – стверджує Д.Рокфеллер.- І я готовий платити за таке вміння більше, ніж за будь–який інший товар у цьому світі» [4, с.3].

Якими ж комунікативними навичками має оволодіти майбутній управлінець (від менеджера нижчої ланки до керівника державного рівня)?: 1) висловлюється етично і доцільно, враховуючи контекст і підтекст висловів, влучно застосовує метафору, жарт, прислів'я в новому соціальному контексті; 2) володіє навиками активного слухання партнера; 3) володіє засобами невербального спілкування, вірно інтерпретує невербальну поведінку партнера по спілкуванню; 4) здатний аналізувати цілі, наміри, потреби учасників комунікації; 5) вміє бачити, відчувати, адекватно сприймати інших людей, ситуації . що виникають у процесі спілкування; 6) має здібності прогнозувати поведінку інших; 7) дотримується норм суб'єктивних взаємин; 8) поводиться так, щоб опоненти відчували підтримку й схвалення, знаходили співучасть і співпереживання, відчували увагу до себе; 9) підтримує вільний обмін ідеями й оцінками, висловлює свою думку, з повагою ставиться до позиції опонентів; 10) критикує конструктивно й доброзичливо; 11) стимулює й мотивує ініціативу, схвалює самостійність та прагнення до нового, оцінює ідеї і пропозиції, а не форму висловлювання й особисті риси опонента; 12) ділові інтереси переважають над особистими інтересами; 13) демонструє високий рівень комунікативної толерантності, поважає індивідуальність опонента, проявляє терпимість; 14) дотримується норм партнерської етики, зауваження на адресу опонента й оцінювання напрацьованого робить в коректній формі; 15) позитивно сприймає й відкрито радіє успіхам партнерів зі спілкування і спільним досягненням; 16) здатний «грати у команді», не протиставляти себе групі; 17) володіє виробленими сценаріями поведінки в складних, конфліктних ситуаціях; 18) розуміє свої сильні та слабкі сторони, можливості і ресурси, усвідомлює причини власних промахів, помилок, вміє застосовувати прийоми саморегуляції.

Отже, завданням вищої школи є допомога студентам опанувати теоретичними основами та практичними навиками самостійної управлінської діяльності в галузі лісового господарства, а також зорієнтувати їх на саморозвиток «hard skills» та «soft skills».

Список використаних джерел

1. https://tlu.kiev.ua/uploads/media/Dodatki_-_zvernennja_NLTU.pdf. 2. Дребот О.І. Збалансований розвиток лісового сектору економіки в контексті європейської інтеграції України: [монографія] / О.І. Дребот, М.Х. Шершун, О.І. Шкуратов. – К.: Аграрна наука, 2014. – 317 с. 3. Шпалінський В.В., Помазан К.А. Психологія управління: Навч. посіб. для керівників навч. закладів. – Харків: Веста: Видав. «Ранок», 2002. – 128 с. https://uway.com.ua/hard-skills/. 4.Шпалінський В.В., Помазан К.А. Психологія управління: Навч. посіб. для керівників навч. закладів. – Харків: Веста: Видав. «Ранок», 2002. – 128 с.

Д. А. Хасхачих, І. С. Гарагуля, Т. В. Демченко

МЕТОД ДИСТАНЦІЙНОЇ КОМУНІКАЦІЇ ВИКЛАДАЧА ЗІ СТУДЕНТАМИ ПРИ ВИВЧЕНІ ДИСІЦІПЛИНИ «АКУШЕРСТВО ТА ГІНЕКОЛОГІЯ» В ПЕРІОД ПАНДЕМІЇ COVID-19

Вступ. Пандемія COVID-19, з якою зіштовхнулося людство, на протязі останнього року і яка досить ще є не вирішеною проблемою, поставила складну задачу для освітнього процесу, зокрема підготовки студентів медиків в період карантину та жорсткого локдауну, який пережила Україна та більшість країн світу. Також згідно з вимогами законів України «Про пріоритетні напрямки розвитку науки і техніки» [1], «Про пріоритетні напрямки інноваційної діяльності в Україні» [2], впровадження в навчальний процес сучасних комп'ютерних технологій сприяє підвищенню ефективності самостійної роботи студентів, сприяє об'єктивній оцінці рівня практичних навичок і знань студентів. Вирішувати поставлені завдання дозволяє мережа інтернет і поширеність пристроїв доступу до неї [3]. Також безпосередній вплив на спроможність проведення дистанційного навчання відіграє доступність та зручність використання мережевих сервісів межі інтернет. Динамічний розвиток мережі інтернет дозволяє вирішувати нові педагогічні завдання, реалізовувати навчальну діяльність, яка не може бути реалізована поза мережею. Мережа інтернет стає ресурсом і перестає бути тільки каналом для отримання і передачі інформації. Мережеві сервіси надають право користувачам самостійно створювати контент. Інформацію (текстову, мультимедійну) може розміщувати у всесвітній мережі інтернет будь-який користувач, а інші відвідувачі - використовувати, розвивати, оцінювати та коментувати її.

Мета роботи - підвищити ефективність викладання циклу акушерство та гінекологія студентам-медикам через застосування в навчальному процесі методів мотивації та горизонтальної комунікації між викладачем та студентами при застосуванні інтернет-сервісу Socrativ для дистанційного навчання студентів.

Основна частина. Інтернет є потужним засобом для створення ситуації успіху всіх учасників навчального процесу. На всіх етапах навчання студентів медичних вузів (введення нового матеріалу, закріплення, узагальнення, контроль) використання мережевих сервісів мотивує студентів до активної діяльності [4]. Застосування мережевих сервісів дозволяють викладачам підвищити пізнавальний інтерес учнів, отримувати інформацію, правильно її обробляти і застосовувати для вирішення поставлених задач. В даний час існує безліч найрізноманітніших соціальних мережевих сервісів, які викладач може використовувати в

освітньому процесі. Робота викладача в такій освітній системі полягає в організації різноманітної діяльності студентів в освітньому середовищі [5].

Сервіс Socrative - безкоштовна система проведення тестування, бліц- опитувань, контролю освоєння матеріалу і збору відповідей студентів за допомогою будь-якого підключеного до інтернету пристрою (Рис. 1).

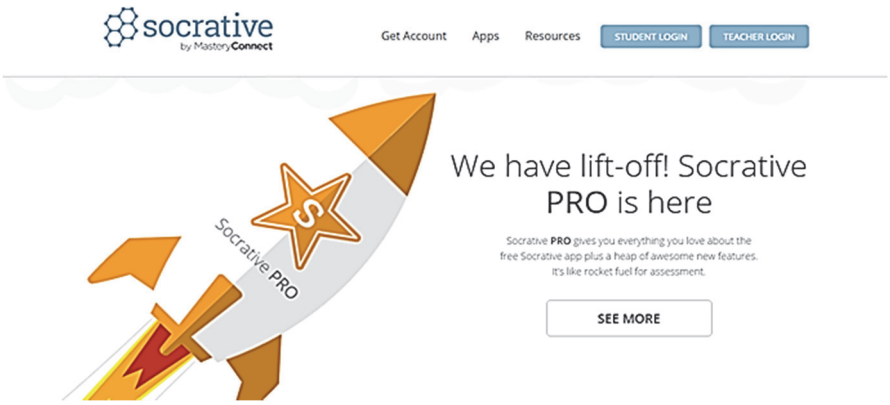

Рис. 1. Головне вікно інтернет-сервісу Socrative

Socrative є інтелектуальною онлайн системою спілкування між студентом і викладачем, яка дозволяє залучати студентів до віртуальної класної аудиторії серією навчальних вправ та ігор. Також його можна застосовувати для перевірки знань студентів або проводити незалежне опитування без будь-яких формальних відносин. Можна проводити швидкий тест на початку уроку, щоб дізнатися як студенти готові до нової теми, або в кінці уроку (як вони освоїли новий матеріал). Додаток Socrative є легким для застосування і займає лише кілька секунд для входу в додаток. Інтерфейс Socrative здійснюється англійською мовою, тому вимагає її мінімальних знань. Додаток Socrative призначений для організації та використання системи тестування з використанням будь-яких пристроїв з доступом в Інтернет: комп'ютерів, мобільних телефонів, планшетних компьютерів, на яких можна працювати з тестами в реальному часі. Одночасно можна тестувати до 50 осіб в безкоштовній версії програми і до 150 в Pro версії. Запустити Socrative можна як додаток на платформі IOS, Android або в будь-якому браузері. Для цього існує можливість його безкоштовного придбання в App Store або Google Play Market.

Переваги використання сервісу Socrative в педагогічній діяльності:

1. *Доступність сервісу.* Сервіс абсолютно безкоштовний. У цьому його перевага, так як не потрібні дорогі системи тестування, наприклад, як існуюча система голосування SMART Response PE. Поряд з безкоштовною версією Socrative існує також платна Pro версія, яка дещо розширює його можливості. 2. *Охоплення великої кількості студентів* (до 50 осіб). 3. *Сумісність.* Має можливість використання для будь-яких пристроїв (з будь-якими ОС і браузерами). 4. *Інтерактивність*. Студенти відповідають на питання онлайн, результати тестування видно на екрані викладача миттєво. 5. *Корисність*. Викладач створює опитування на будь-яку тему, що розширює його можливості. 6. *Актуальність.* Створення опитувань на актуальні теми.

Як засіб роботи з тестами та іншими можливостями сервісу стали будь-які комп'ютери або навіть смартфони студентів з доступом до межі інтернет (Рис. 2). Після закінчення тестування студент отримує повідомлення з інформацією про витрачений час і відсоток правильних відповідей, а викладач має можливість в режимі реального часу отримувати детальну інформацію про проходження іспиту.

Рис. 2. Інтерактивність застосування додатку Socrative

Даним додатком вже користується понад мільйон викладачів і учнів, число яких зростає з кожним днем. Один раз зареєструвавшись, використовуючи електронну адресу та пароль, викладач може в будь-який момент зайти (login in) в Socrative і провести тестування чи опитування. Існує можливість створювати кілька сеансів в день. Можна створювати тести українською, російською, англійською мовою, додавати малюнки, графічні, мультимедійні файли.

Рис. 3. Відображення результатів тестування Інтернет-сервісу Socrative в режимі реального часу.

Сервіс дозволяє швидко переглянути результати тестування кожного студента в реальному часі, проаналізувати успішність одного студента або стан цілої аудиторії (рис. 3). Сервіс зберігає всі результати тестування на сайті програми, які потім можуть бути перенесені на персональний комп'ютер і / або роздруковані в форматі Excell або Pdf. Сервіс може бути використаний для створення опитувань, голосувань, в дослідженні або проектної діяльності студентів. Сервіс дозволяє використовувати його як в аудиторії для швидкого опитування і тестування по ходу матеріалу, так і при дистанційному навчанні. Socrative можна використовувати для навчання за технологією змішаного навчання поза стінами аудиторії. Нові користувачі можуть легко переміщуватись в додатках Socrative і швидко освоїти нові підтримуючі технологічні ресурси, використовувати будь-який пристрій з доступом в інтернет для створення тестів, вікторин та інтерактивних ігор для будь-якого рівня складності і вмісту. Програма дозволяє оперативно вносити виправлення, при виявленні помилок в тестах. Студенти можуть легко завантажити на свої пристрої додаток Socrative student або зайти на Socrative скориставшись любим браузером.

Студенти можуть зайти в програму через браузер за адресою: http://в.socrative.com/student, вибравши Student login або використавши додаток скачаний з App Store або Google Play Market на свої пристрої.

Після входу в m.socrative студенти повинні приєднатися до аудиторії, набравши номер аудиторії в рядку room number (наприклад, 15973570), і натиснути кнопку Join (Рис. 4). Потім чекати дії викладача програми Socrative (Wait for teachers to start next activity).

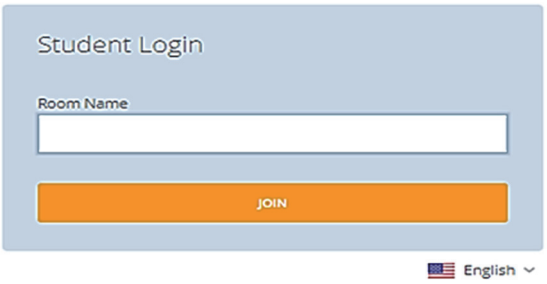

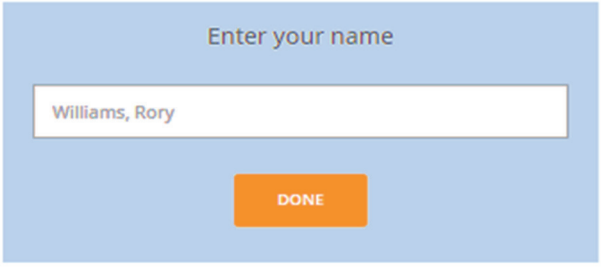

Рис. 4. Вікно програми для приєднання студентів до кімнати викладача. ***Рис. 5. Вікно ідентифікації студентів в програмі.***

На рис. 5 показана сторінка студента, приєднана до тесту. Початкова вимога: вказати ім'я студента для звітності (крім анонімних тестів). У цей момент на сторінці викладача з'являється повідомлення votes - голосує / wait for responses - чекайте відповідей.

Після вказівки імені, вибору відповіді потрібно натиснути submit - відправити. Після відповіді на кожне питання натиснути кнопку Next question, щоб перейти на наступний (якщо в процесі student paced quiz). На Рис. 6 показана сторінка студента, де він відповідає на тест, вибравши одну з декількох відповідей (multiply choise). Відповіді студент бачить на екрані. В опитуванні використовуються букви A, B, C, D, E для варіантів відповідей.

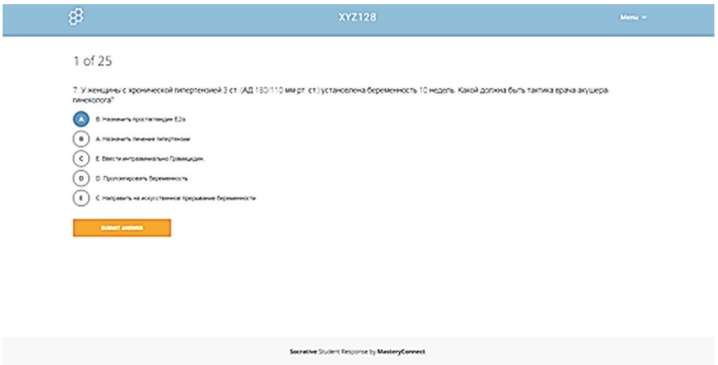

Рис. 6. Сторінка студента Multiply choice

(Вибір однієї з декількох відповідей).

Також студент може побачити результат кожного питання, right answer - якщо правильний (все в зеленому), wrong answer - якщо неправильний (в червоному) (Рис. 7,8).

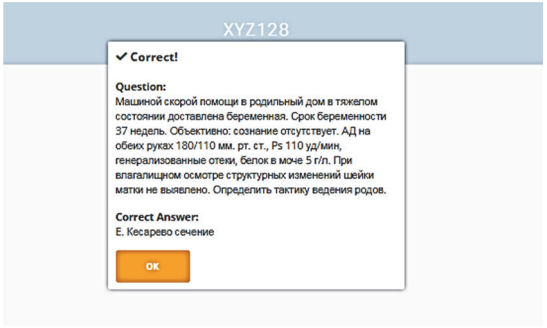

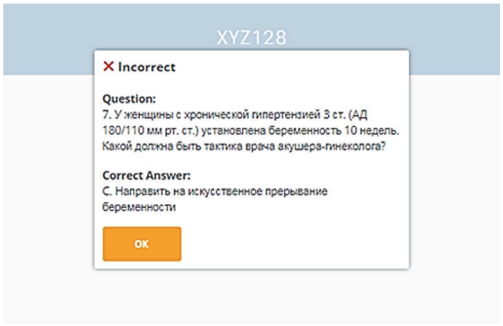

Рис. 7. Результат запитання, right answer - правильна відповідь ***Рис. 8. Результат тесту, wrong answer – неправильна відповідь***

По завершенню тестування студент на екрані свого гаджета бачить результати проведеного тестування, кількість і відсоток правильних відповідей (Рис. 9).

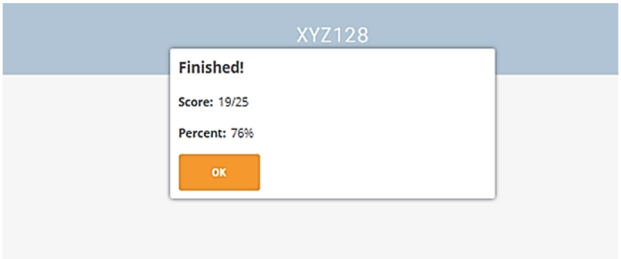

Рис. 9. Відображення результатів тестування.

У разі виникнення питань щодо використання програми, сервіс надає достатньо інформації, відеоролики і електронні підручники про переваги і способи використання Socrative. Також можна отримати достатньо інформації через блог програми. Відповіді студентів викладач може подивитися у вигляді звіту в Google або отримати по електронній пошті в форматі Excel або PDF.

Висновки. З ціллю підвищення якості навчання студентів-медиків в вищих навчальних закладах України в період пандемії Covid 19 доцільно використовувати передовий опит та технології, які базуються на сучасних методах проведення педагогічного процесу з використанням методів дистанційної комунікації, зокрема таких як інтернет-сервіс Socrativ. Наш досвід підготовки студентів медиків з дисципліни акушерство та гінекологія показав високий рівень задоволеності та хороший рівень засвоєння навчального матеріалу студентами при застосуванні методів мотивації та горизонтальної комунікації, який забезпечує використання інтернет сервісу Socrativ в навчальному процесі.

Список використаних джерел

1.Zakon Ukrainy pro naukovu i naukovo-tekhnichnu diialnist: vid 26.11.2015. № 848-VIII [Law of Ukraine on scientific and technical activity from November 26 2015, № 848-VIII]. (n.d.). http://zakon4.rada.gov.ua/. Retrieved from http://zakon4.rada.gov.ua/laws/show/848-19/page [in Ukrainian]. 2.Zakon Ukrainy pro prioritetni napriamy innovatsiinoi diialnosti v Ukraini: vid 08.09.2011. № 3715-VI (iz zminamy) [Law of Ukraine on innovation activity priorities in Ukraine from September 8 2011, №3715-VI](as amended). (n.d.). http://zakon.rada.gov.ua/. Retrieved from http://zakon.rada.gov.ua/go/433-15 [in Ukrainian]. 3.Zaporozhan, V.M. (2014). Innovatsiini pidkhody do pidhotovky suchasnoho likaria [Innovative approaches to training of modern doctor]. Medychna osvita – Medical Education, 2, 38-40 [in Ukrainian]. 4.Natroshvili, S.G. (2012). Innovaciina dijalnist vishikh navchalnikh zakladiv jk osnova polipshennj jkosti osvitnikh poslug [Innovative activities of higher education institutions as a basis for improving the quality of education]. Problemi nauki- Problems of Science, 8, 21-26 [in Ukrainian]. 5.Kozak, L.V. (2014). Doslidzhennia innovatsiinykh modelei navchannia u vyshchii shkoli [Research of innovative models of teaching in higher education]. Osvitolohichnyi dyskurs – Educational Discourse, 1 (5), 95-107 [in Ukrainian].

В. О. Архипова, О. М. Муравйова

МЕДІАКОНТЕНТ TED TALKS ЯК ІНСТРУМЕНТ РОЗВИТКУ ІНШОМОВНОЇ КОМУНІКАТИВНОЇ КОМПЕТЕНЦІЇ МАЙБУТНІХ ФАХІВЦІВ СФЕРИ ІСТ

У глобалізованому суспільстві XXI століття основною метою сучасної вищої освіти є підготовка фахівця, здатного користуватися новітніми цифровими технологіями та інструментами для опрацювання постійно зростаючого обсягу інформації та отримання необхідних знань. Це стало передумовою забезпечення мотиваційної готовності до самостійної професійної діяльності та постановки орієнти-

рів, вагомих для розвитку уявлень студента про фахову компетентність. Таке завдання можна успішно вирішити на заняттях з іноземної мови. Мова має величезний освітній та виховний потенціал, мотивує студента опановувати нові техніки вираження думок щодо предметів, явищ та відносин як у сфері професійної діяльності, так і у повсякденному житті [2].

Доступ до відкритих освітніх ресурсів відкриває нові, прогресивні можливості, зокрема для викладання іноземної мови, що дозволяють створювати автентичну атмосферу (віртуальні музеї, інтернет-подорожі, лекції TED). Це є особливо актуальним для організації роботи у дистанційному форматі, тому що використання інноваційних електронних ресурсів та платформ передбачає застосування активно-діяльнісних форм навчання, великого обсягу оригінальних матеріалів, одночасно декількох видів мовної діяльності, різних типів перекладу та являє собою багатоаспектний навчально-творчий процес із зануренням у мовне середовище.

У цьому аспекті медіаконтент TED Talks (Technology / Entertainment / Design) [1] являє собою потужний навчальний засіб, що надає студентам не лише значний обсяг загальних знань у контексті real spoken English – завдяки йому молодь має можливість спостерігати автентичну мовну поведінку у формальній обстановці. Також TED Talks сприяє розвитку та удосконаленню комунікативних компетенцій майбутніх фахівців [5]. Це популярні публічні лекції, темою яких є технології, розваги, дизайн, глобальні проблеми, бізнес та саморозвиток. Ці компактні відеопрезентації на сотні різноманітних тем, представлені зібранням науково-популярної інформації та можливістю вибору лінгвістичних засобів. Однією з переваг цього ресурсу для використання в навчальній аудиторії є те, що ці виступи тривають від 5 до 20 хвилин, що робить можливим їх багаторазовий перегляд.

Спеціалізовані інформаційні ресурси (розміщені у мережі за посиланнями: https://eslvideo.com/category.php?catid=TED%20Talks та https://ed.ted.com/educator?user_by_click=educator) допоможуть викладачеві у підготовці до заняття та розробці завдань**.**

Алгоритм роботи з матеріалом відеопрезентації TED Talks складається трьох модулів: 1) підготовка до перегляду (робота зі словником за темою презентації: ключові слова та словосполучення, розмовні кліше, фразеологізми, лінгвокраїнознавчі реалії, терміни, а також нова лексика, необхідна для розуміння змісту презентації); 2) перегляд (завдання на розуміння змісту відеопрезентації та пошук мовної інформації (робота з фонетичним, лексичним, граматичним матеріалом), на розвиток рецептивних умінь (виділення загальної та детальної інформації), навичок говоріння, соціокультурних умінь); 3) рефлексія після перегляду (розвиток комунікативних навичок за допомогою завдань, що містять ситуації спілкування та проблемні питання, рольових ігор, а також письмових завдань (написання листів, статей, резюме)) [4].

Застосування відеопрезентацій TED Talks сприяє підвищенню якості навчання, зменшенню стомлюваності студентів, створенню атмосфери іншомовного середовища. Цей формат дозволяє регулювати темп сприйняття інформації і ведення заняття, раціонально організувати структуру заняття, ефективно використовувати такі аудіовізуальні компоненти, як інтонація, міміка, жести, пози та одяг спікерів, які також можуть стати предметом опису й обговорення, бо вони впливають на сприйняття, почуття, враження і є стимулом як до глибшого розуміння, так і до самовираження [3]. Ретельно підібрані сюжети TED Talks та розроблена система завдань сприяють формуванню комунікативної компетенції у студентів при вивченні іноземної мови.

Список використаних джерел

1.3600+ talks to stir your curiosity. Find just the right one. URL: https://www.ted.com/talks?language=en. https://www.researchgate.net/publication/237718864_Learner_motivation_and_E-learning_design_A_multinationally_validated_process. 2.Keller, J.M., Suzuki, K. (2004). Learner motivation and E-learning design: a multinationally validated process. Journal of Educational Media. Vol. 29. № 3. P. 229–239. 3.Low, R., Jin, P. (2009). Motivation and multimedia learning // Cognitive Effects of Multimedia Learning. IGI Global. P. 154–172. 4.Takaesu, A. (2013). TED talks as an extensive listening resource for EAP students. Language Education in Asia. Vol. 4(2). P. 150–162. 5.Wang, C. (2019). Need satisfaction and need dissatisfaction: A comparative study of online and face-to-face learning contexts. Computers in Human Behavior. Vol. 95. P. 114–125.

О. М. Биндас

СУТНІСТЬ МЕДІАГРАМОТНОСТІ У ПІДГОТОВЦІ ВЧИТЕЛІВ ІНОЗЕМНИХ МОВ

Для вчителів іноземних мов (ІМ) важливо розуміти, перекладати та використовувати інформацію, отриману з різних іншомовних джерел, при цьому бути впевненим у її достовірності. Отже, вчителі іноземних мов мають бути медіаграмотними.

Звернімося до визначення канадського науковця і консультанта з питань медіаграмотності К. Ворснопа (C. Worsnop), який вважає, що медіаграмотність – це результат медіа-освіти, вивчення медіа. Чим більше людина вивчає медіа, тим більше вона медіаграмотна, тобто медіаграмотність – це здатність експериментувати, інтерпретувати чи аналізувати та створювати медіатексти [3, с.17].

Р.К'юбі (R. Kubey), американський науковець, розглядає медіаграмотність як здатність використовувати, аналізувати, оцінювати та передавати повідомлення у різних формах. Тобто фактично всі науковці сходяться на тому, що медіаграмотність – це набуті під час навчання навички аналізувати та оцінювати медіа [2, с.184].

На наш погляд, як грамотність є ключовим наріжним каменем освіти, так і медіаграмотність має бути головним пріоритетом у навчальних програмах для підготовки майбутніх учителів ІМ. Такі ключові навички медіаграмотності як критичне мислення, вміння спілкуватися письмово та розуміння специфіки поданої інформації, збагачують особистість. Критичне мислення дозволяє зрозуміти, що кожна історія виходить з певної точки зору, і дозволяє нам бачити правду певного факту, а також критичне мислення є корисною навичкою для вдосконалення професійної кар'єри майбутніх учителів ІМ.

Однак проблема програм з медіаграмотності полягає в тому, що вони все ще зосереджені на традиційних засобах освіти. Залишається певний рівень снобізму в освіті, де, незважаючи на те, що такі засоби як кіно, телебачення, радіо та різні інтернет-мережі існують вже давно, вони просто виключені з навчальної програми. Крім того, сьогодні Інтернет уніс у наше життя ще більше засобів інформації: платформи соціальних медіа, інтернет-журналістика, публікації в блогах, подкасти. Тепер кожен може публікувати все, що йому подобається, і завдяки програмному забезпеченню для редагування, такому як програми Adobe або навіть фільтри в Instagram, ми живемо у світі, де можна ділитися фейковими новинами, фейковими зображеннями, навіть фальшивими відео. Ці фейкові зображення, відео та новини настільки реалістичні, що кожному з нас важко зрозуміти, що справжнє, а що ні, не кажучи вже про молодь, яка не має життєвого досвіду, особливо досвіду життя без Інтернету, який ми всі мали.

У процесі фахової підготовки вчителів ІМ доцільно розвивати уміння, виділені відомим американським медіапедагогом С.Дж.Береном (S. J. Baran), а саме: 1) здатність і готовність сприймати і розуміти зміст медіатекстів, незалежно від їх складності, уміння «фільтрувати» інформацію; 2) розуміти силу впливу медіатекстів на учнів та студентів; 3) здатність розрізняти емоційну й аргументовану реакцію читача при сприйманні інформації; розвивати компетентне припущення про зміст медіатексту; 4) здатність сприймати медіатексти критично, незалежно від того, наскільки є впливовими їх джерела [1, с.57].

Не тільки матеріал, що подається в процесі викладання та навчання, але і якісне керівництво, формує хороший характер та медіаграмотність. Існує думка, що якою б не була навчальна програма, без супроводу кваліфікованих викладачів – все буде марно. І, навпаки, погану навчальну програму підтримає та удосконалить кваліфікований вчитель. Розмір ролі вчителя ІМ повинен бути збалансований із здібностями, якими володіють вчителі; вчитель ІМ повинен бути готовим і здатним покращити свою діяльність, щоб реалізація навчального процесу проходила успішно і досягала мети.

Учителі ІМ повинні планувати своє навчання з медіаосвіти, ставати медіаграмотними та медіакомпетентними, починаючи з успіхів своїх учнів та студентів. Вибір засобів масової інформації та контексту дозволить викладачам ІМ донести повідомлення і може полегшити учням та студентам аналіз і усвідомлення повідомлення.

Медіаграмотність майбутніх вчителів ІМ – важливий крок у забезпеченні результативності та ефективності навчально-виховного процесу, який має на меті навчити сприймати, аналізувати й критично оцінювати подану інформацію. Саме медіаграмотність дає змогу зробити навчання безперервним, всеосяжним, актуальним, ціннісним та цікавим.

Список використаних джерел

1.Baran, S. J. (2002). Introduction to Mass Communication. Boston-New York : McGraw Hill. 535 p. 2.Kubey, R. (1984). Media Education: Portraits of an Evolving Field. Media Literacy in the Information Age. New Brunswick ; London : Transaction Publishers, 197 p. 3.Worsnop, C. (1996). Assessing Media Work. Mississauga : Wright Communication. 80 p.

M. I. Bobak

ENCOURAGING THE DEVELOPMENT OF VIRTUAL LEARNING AS REAL WORLD EXPERIENCE

Until 2020, online or virtual learning was not as common as it is now. Virtual learning is becoming the norm due to the current global epidemiological situation. Most educational institutions have partially or completely switched to distance learning. Educators have faced with the question of how to make distance learning of high quality, enjoyable and easy for themselves and their students. Of course, it takes a lot of creativity and skills to stimulate students to study, because they are not in a structured university environment [1].

The aim of this paper is to share thoughts and give some examples from practical experience that educators can use to make distance learning better and enjoyable for students.

The educators must first and foremost be professionals. They should look presentable and neat even though students only see them via a webcam. They should look as if they are in the university structural environment. The background should be clean and free from distractions. It will minimize surrounding distractions during the practicals.

Internet connection must be secure and reliable, not losing momentum of teaching to a faulty connection. Good Internet connection means good teaching.

The practicals should be well organized, using slides or high quality videos. The ability to arouse students interest will promote their activity, do not give time to get bored and distracted by other things. The tempo of teaching should be mixed up to avoid students boring. If the teacher is sincere in his efforts, enjoys his work, does it well, the students will notice. They will respect him more and take part in educational activities.

According to foreign experts, one of the most crucial aspects of online learning is timing. The idea is to keep students engaged and focused on two things - the teacher and what he teaches them. It is necessary to divide classes into various activities, to avoid long explanations, to maintain its fast pace and to transfer information in small parts. Such simple things will promote students' active perception of information and better learning.

S. Kumar emphasizes that giving students time to complete a task, as it was done during class activities in the university, is not appropriate, because during online classes, any extended span of silence will be a good excuse for students to shift their attention to other distractions readily available to them [2].

Educators can achieve creative practicals by using digital learning platforms with various student engagement tools like dialogue boxes and drawing tools.

The researchers prove that creative activities and the use of digital learning platforms promote active participation of students in virtual classes. For example, Moodle is a learning platform that creates a personalized learning environment. It is applied successfully in many higher institutions of Ukraine [1].

An effective type of activity is discussion of controversial issues, encouragement of debates, learning to express own opinions. Types of educational activities will be not only practicals, but also discussion-classes, debate-classes, conference classes, etc. Students should be encouraged to work in groups and as a team.

In order to preserve goal-directed practicals, the educator needs to present students with short-term goals, as well as to use methods of encouragement. To make students feel important is very crusial. One simple way of reminding students of their progress is by rewarding students who work hard, and complete tasks during a learning session. Another way is to recognize their efforts by offering positive feedback, points, or doing other activities which our students may find attractive and interesting. Positive feedback creates motivation for students, builds confidence and desire to improve [2].

We should keep in mind that our students will be sitting at their computers all day attending various classes. Their attention spans may be shorter on some days than others, so it is necessary to be mindful of our students and know how their day is going, to be flexible enough to shift the plans and fit our students needs best. We should be attentive to students, tactful, take care of their mental health, which is important not only since the pandemic.

Unfortunately, in distance learning, students are isolated within the confines of their homes. This may be a demotivating factor, and the student may think it won't make a difference if they miss a class or do not turn in an assignment. Students will get more comfortable with virtual learning as time passes, but some students need extra help to understand, complete, and perform well in their studies.

Virtual teaching may look and sound intimidating initially, but we can master it if we put in the effort. We can reduce anxiety with virtual instruction with training and practice [2].

Fortunately, there are many activities to gain virtual learning experience. We have already considered several of them above. Virtual education has made significant adjustments for both students and educators. If we keep trying to improve, we will. It is

up to the educator how to encourage students during distance learning. Now everyone understands what virtual learning is and tries to achieve this goal as successfully as possible.

References

1. Fedchyshyn N.O., Yelahina N.I., Permyakova O.H. Distance Learning of Future Doctors in Foreign Language: Challenges of Time / N.O.Fedchyshyn, N.I.Yelahina, O.H.Permyakova// Medical Education. – 2020. – N2. – P.32-39. 2. Kumar S. The Net Generation's Informal and Educational Use of New Technologies /S. Kumar// Proceedings of the 8th ECEL, - 2010. - Vol.16, N1. - P. 20-32.

Г. А. Гарагуля, О. Г.Черкасова

СИМУЛЯЦІЙНІ ТА ІНТЕРАКТИВНІ ТЕХНОЛОГІЇ НАВЧАННЯ В УМОВАХ ПАНДЕМІЇ COVID-19

У зв'язку із пандемією COVID-19 та введення різних зон епідемічної небезпеки в Україні та різних країнах світу, особливу актуальність та перспективи набувають різноманітні методи дистанційного навчання.

Дистанційне навчання, в умовах карантинних обмежень, зайняло лідируючі позиції в освітньому процесі, оскільки має багато переваг: можливість навчатися в будь-якому місці; без прив'язки до аудиторії; графік занять узгоджується індивідуально (група/студент-викладач); можливість навчатися у своєму темпі; доступність навчальних матеріалів; можливість одночасного підключення ppt-презентації, схем, графіків, малюнків під час онлайн-заняття; мобільність; навчання в спокійній обстановці; індивідуальний підхід; зручність для викладача і таке інше [2]. Однак ні для кого не є секретом, що незважаючи на переваги, впровадження дистанційної системи навчання в повному обсязі в навчальних медичних закладах є неможливим. Адже студент-медик під час навчання повинен бути безпосереднім активним учасником навчального процесу – починаючи від вивчення анатомії (на кістках, муляжах, вологих препаратах) та завершуючи освоєнням навиків обстеження пацієнта [1]. Епідеміологічна ситуація в світі та Україні, дещо змінила ставлення до дистанційного навчання в медичному вузі, а саме в умовах пандемії COVID-19, під час карантину, ми не маємо вибору і змушені максимально ефективно використати всі переваги цього методу.

Сучасні технології мають ще один додатковий позитивний момент. Завдяки інтернет ресурсам й останнім міжнародним програмам, студенти мають можливість опановувати матеріал, хоча б на рівні перегляду демонстраційних матеріалів. Таким чином, на сьогоднішній день результативність освітнього процесу, який формує професійні компетенції, реалізується через ефективне поєднання різних видів навчання симуляційного, інтерактивного і дистанційного.

Симуляційні методики мають доповнювати клінічні технології навчання. Однак реалії карантинних обмежень обмежують опанування клінічних практичних навичок безпосередньо біля ліжка хворого. [4]. Все це стимулювало до більш широкого застосування інтерактивних та симуляційних методик під час онлайн занять та аудиторних занять в умовах карантинних обмежень, зі студентами 4 курсу на кафедрі внутрішньої медицини 1 ДЗ «ДМА».

Основна частина. На кафедрі Внутрішньої медицини 1 для студентів 4 курсу, які навчаються на циклі внутрішні хвороби Модуль 1, в навчальний процес залучаються елементи «симуляційної медицини». Навчальний план і програма з фаху «Внутрішні хвороби» охоплюють усі розділи внутрішньої медицини з вивченням широкого кола нозологій. На практичному занятті в умовах карантинних обмежень, викладач нажаль не може продемонструвати хворого з нозологією, що від-

повідає темі заняття. Саме тут і стають у пригоді елементи «симуляційного навчання». Вони можуть мати вигляд клінічної ситуації на папері або імітаційної гри. Наприклад, викладач пропонує кожному студенту описати скарги, анамнез, об'єктивний стан, схему і дані методів обстеження, лікування та методи профілактики певного захворювання віртуального хворого. Студенти отримують індивідуальні завдання з різними варіантами перебігу й ускладнень хвороби. Після цього віртуально створені історії хвороб детально аналізують і обговорюються. Викладач акцентує увагу на допущених помилках і методах їх усунення.

Ще одна із інтерактивних методик, що сприяє розвиненню компетентносних здібностей майбутніх фахівців – імітаційна гра. Для виконань цього виду роботи студенти виступають в якості хворого, лікаря, лікаря – лаборанта, функціонального діагноста та фармацевта. За заданими викладачем умовами, студенти мають представити симульовану ними клінічну ситуацію. Студенти не задіяні в завданні, приймають участь у обговоренні. Підчас проведення такого виду роботи, студенти приймають в ній участь в якості доповідачів та слухачів. Імітаційна гра вимагає не тільки знання теми, а і певного акторського мистецтва, що, як виявилось, добре сприймається студентами. Завдяки таким завданням студенти набувають досвіду командної роботи та міждисціпліонарної взаємодії.

Широке застосування мають також демонстрація учбових відеороликів та майстер класів з опанування окремих практичних навичок. Дуже позитивно сприймаються студентами заняття-конфернції. На яких вони мають можливість набути навичок публічних виступів та вмінь спілкування і дискутування за професійною тематикою. Також такий формат роботи дозволяє обговорити більш детально ті теми, які є проблемними, або найбільш зацікавили студентів.

Висновки. Різні види симуляційних та інтерактивних робот, що застосовуються нами на практичних заняттях в умовах карантинних обмежень, зі студентами 4 курсу, сприяють розвитку клінічних компетенцій. Формують у майбутніх лікарів навички взаємодії у команді, а також професійних умінь і навичок організаційного характеру. Удосконалюють алгоритми роботи з пацієнтами у різних клінічних ситуаціях. Окрім вище сказаного, дозволяють викладачам не втратити увагу студентів до тем занять. Підвищують мотивацію до навчального процесу.

Список використаних джерел

1. Buck G. H. Development of simulators in medical education / Buck G. H. // Gesnerus: Swiss Journal of the History of Medicine and Sciences. – 2015. – V. 48. – P. 7-28. 2. Natroshvili, S.G. (2012). Innovaciina dijalnist vishikh navchalnikh zakladiv jk osnova polipshennj jkosti osvitnikh poslug [Innovative activities of higher education institutions as a basis for improving the quality of education]. Problemi nauki- Problems of Science, 8, 21-26 [in Ukrainian]. 3. Polyzois N., Claffey N. Matheos Problem-based learning in academic health education. A system atic literature review. Eur.J. Dent. Educ., 2010; 14, pp. 55-64. 4. Rachel Ellaway, Terry Poulton, Uno Fors, Jam es B. McGee, Susan Albright Building a virtual patient commons, Medical teacher 30 (2), 2008, pp.170-174. 5. http://zmapo.edu.ua/index.php/metod/394-simulation-technology. 6. https://nmc-pto.rv.ua/DOK/IMN_2005.pdf. 7. https://nmc-pto.rv.ua/DOK/IMN_2005.pdf

О. В. Бірченко

СОЦІАЛЬНА НЕРІВНІСТЬ ЯК ФАКТОР ФОРМУВАННЯ АБІТУРІЄНТСЬКОГО СЕРЕДОВИЩА

Освіта, виступаючи одним із основних чинників соціальної мобільності, виконує ключову роль у вирівнюванні життєвих шансів індивідів. Соціальна політика української держави останніх часів ставить за мету на створення умов рівності освітніх можливостей для дітей різного соціального походження.

Однак численні дослідження авторитетних вчених і фахівців фіксують стратифікаційні процеси на всіх рівнях освіти: дошкільної, шкільної, вищої.

Особливий науковий і практичний інтерес представляє виявлення соціальних глухих кутів в доступності якісної освіти на етапі переходу «школа – ЗВО», які безпосередньо впливають на якість абітурієнтського середовища.

Поряд з такими формалізованими механізмами селекції абітурієнтів, як стандартизація правил відбору, специфіка професійної освіти, тривалість обов'язкової освіти, загальна величина сектора вищої освіти і його вартість, соціологи фіксують наростання впливу статусу батьків, їх культурного і економічного капіталу.

Достатню стійкість освітньої нерівності в сенсі нерівності шансів отримання вищої освіти до інституційних заходів освітнього реформування і освітньої експансії зафіксовано в дослідницькому проекті С. Оксамитної «Межгенераційна класова та освітня мобільність». Відмінності освітніх досягнень в значній мірі обумовлені соціальним походженням (професійний статус і освіта батьків). Інститут сім'ї, як і раніше, виконує свою роль класової диференціації можливостей як в процесі здобуття дітьми освіти, так і в процесі досягнення статусів зайнятості та відповідної класової приналежності [2].

Поглиблює уявлення про кореляцію культурного і економічного капіталу сім'ї з освітніми шансами випускника школи проведене масштабне дослідження «Траєкторії в освіті і професії» НДУ «ВШЕ». Воно виявило соціальні перешкоди на переході «школа – ЗВО». Шанси дітей з бідних і неосвічених сімей на освітній успіх знижуються. Їх знання показують нижчі освітні результати, ніж дітей з багатих сімей. Вони демонструють чіткий зв'язок з культурним та економічним капіталом батьків, їх соціальним статусом. Позначені такі константи, як зростаючі витрати сімей на репетиторство і здачу іспитів ЗНО, зниження шансів в рази вчитися у високоселективному ЗВО для випускника школи з сімей з низькими доходами в порівнянні з випускником із забезпеченої сім'ї [3].

Особливо різко проявляється диференціація можливостей при підготовці до зовнішнього незалежного оцінювання. Даний аспект нерівності проаналізовано в дослідженні кластеризації абітурієнтського середовища (2008 – 2019 рр.), проведеному Харківським національним економічним університетом імені Семена Кузнеця. Економічні моделі аналізу показали, що формується кластер абітурієнтів, які мають додаткові можливості в досягненні кращих результатів в ЗНО. І ці досягнення в значній мірі є результатом підготовки з кращими репетиторами, вчителями, які забезпечуються можливостями батьків. Кластер абітурієнтів, які набрали високі бали ЗНО, з великою ймовірністю включає учнів з високою вмотивованістю, когнітивними здібностями. Їх батьки мають високий рівень умотивованості та вище середнього рівень фінансових і адміністративних можливостей. У дослідженні відзначено також зростаюча різниця в якості підготовки учнів міських та сільських шкіл [1, с.10–11].

Разом з тим, безумовна націленість на високі результати у ЗНО і зростаючий вплив батьківських ресурсів в даних процесах виявляють серйозну проблему якості сформованих таким чином знань. На жаль, як показує подальша практика навчання в ЗВО, вони не демонструють конкретного знання предмета, здатності системного мислення, а заточені дані лише на успішну здачу ЗНО.

Очевидна необхідність подальшого розвитку різноманітних форм здобуття освіти, що будуть сприяти доступності якісної освіти.

Список використаних джерел

1.Пономаренко, В. С. (2021). Кластерізація абітурієнтського середовища як результат дії механізмів самоорганізації учасників освітнього процесу. В: Абітурієнтське середовище періоду

глокалізації: шляхи формування та тенденції розвитку : Матеріали XIX Міжнар. наук.-практ. конф., Харків: Вид-во НУА, 2021. – 208 с. 2.Оксамитна, С. (2011). Міжгенераційна класова та освітня мобільність. Київ: Аграр Медіа Груп, 287 с. 3.Фрумин, И. (2019). Лекция «Бедность не порог? Как несправедливые университеты поддерживают неравенство…». [online]/ Available at: https://www.youtube.com/watch?v=6lsIxvgX4A0&t=3426s. [Accessed 14 jan. 2021].

О. О. Бондарева, І. В. Тищенко

ДОСВІД ПРОВЕДЕННЯ НАВЧАННЯ В ДИСТАНЦІЙНОМУ РЕЖИМІ СТУДЕНТІВ-МЕДИКІВ

В 2020 р. світ охопила пандемія тяжкої інфекційної хвороби – Covid-19. Україна не стала виключенням. 12 березня 2020 р. в Україні був оголошений карантин, який триває і понині. В зв’язку із карантином були тимчасово припинені заняття у школах та закладах професійної освіти всіх рівнів. Дніпропетровська медична академія (ДМА) також припинила заняття в аудиторіях, але навчання тривало й надалі.

Після оприлюднення наказу по ДМА співробітники кафедри ендокринології перейшли на on-line навчання.

На кафедрі ендокринології навчаються студенти 4 курсу за спеціальністю «медицина» та 6 курсу (спеціальності «лікувальна справа», «педіатрія»). Базою для роботи став сайт ДМА. За правилами, на початку кожного навчального року на веб-сторінці кафедри розміщується певна кількість документів, а саме: розклади, тематичні та календарно-тематичні плани лекцій та практичних і семінарських занять, критерії оцінювання знань, перелік практичних навичок, методичні вказівки за темою занять, список рекомендованої літератури тощо, а також розміщений електронний посібник для практичних занять для студентів 4 курсу. Таким чином, певна кількість інформації вже була підготовлена та структурована за курсами, факультетами, в тому числі для студентів-іноземців (англомовна та російськомовна форми навчання).

Після оголошення карантину більшість вітчизняних студентів, що мешкали в гуртожитках, та студентів-іноземців повернулись до постійного місця перебування. Для організації подальшого навчання деканати зв’язалися із студентами, впевнились в їх гарному самопочутті та наявності у студентів електронних носіїв (комп’ютерів, ноутбуків, планшетів, телефонів) з виходом до мережі Інтернет.

На кафедрі ендокринології були створені додаткові акаунти окремо для зв’язку з вітчизняними та іноземними студентами. На окремому листі кафедрального сайту було розміщено інструкцію для проведення занять on-line (окремо для 4, 6 курсів всіх факультетів та мов навчання). Крім того, додатково розмістили комплект створених відео-лекцій (для студентів 4 курсу), відео-додатки для оволодіння практичними навичками з ендокринології, комплекти задач та результатів лабораторних досліджень до кожного практичного заняття. Кожен викладач був також забезпечений засобами електронної комунікації та мав доступ до всіх акаунтів кафедри.

Заняття відбувались за затвердженим розкладом. Через старосту кожного десятка студентам повідомлявся доступ до відповідного акаунту. Вранці, в день заняття, відбувався відео-зв'язок студентів та викладача за допомогою платформи zoom або скайп-зв'язку (за вибором більшості студентів). Викладач перевіряв присутніх, відповідав на запитання студентів за темою заняття, давав інструкції до виконання практичного завдання. За інструкцією, студент в день заняття здійснював вхід на сайт кафедри, вивчав тему заняття за допомогою лекції або методичної

вказівки, отримував завдання до лекції або до практичного заняття, виконував його та відправляв відповіді на електронну пошту кафедри до закінчення заняття за розкладом. Після закінчення заняття викладач перевіряв надіслані роботи, підкреслював помилки. Студент мав змогу спілкуватися з викладачем у письмовому вигляді. Після цього виставлялась підсумкова оцінка, яка в день заняття або наступного дня вранці вносилась до електронного журналу (4 курс), та паперового журналу (4 курс, 6 курс). Під час ранкових зустрічей викладач мав змогу розібрати найбільш типові помилки, зроблені на попередньому занятті. По закінченні циклу студенту виставлялась підсумкова оцінка, яка вносилась до електронних відомостей успішності студентів і була врахована в підсумковій оцінці за модуль.

Після тимчасового введення звичайного режиму навчання на початку осіннього семестру поточного навчального року з жовтня було повернено навчання on-line. Після аналізу попереднього досвіду в ДМА були змінені підходи до дистанційного навчального процесу з використанням єдиної для всіх кафедр платформи MOODLE та проведенням аудиторної частини практичних, семінарських занять та лекцій у режимі Google-meeting. Викладачі пройшли підготовку із застосування платформи MOODLE під час циклу спеціальних он-лайн занять. Проведення занять зі студентами, читання лекцій відбувались у запланований час згідно з календарно-тематичними планами.

З початком весняного семестру у ДМА повернулись до звичайного режиму навчання. Проте на час написання тез в Україні продовжує діяти карантин. В умовах прогресування пандемії дуже високою є вірогідність повернення до навчання в режимі on-line, тому слід проаналізувати результати проведеної роботи.

Переваги on-line навчання:

1.Дистанціювання - найбільш надійний спосіб уникнути зараження будь-якою інфекцією, в т.ч. Covid-19.

2.Студент має змогу в зручному для себе темпі виконати запропоновані завдання, дотримуючись правил своєчасного виконання та надсилання відповідей викладачу. Під час перевірки викладач має можливість перевірити знання кожного студента, вказати на помилки студента під час on-line спілкування, що збільшує об'єктивність оцінювання і забезпечує майже «індивідуальне» навчання.

3.Студент, який має велику мотивацію до навчання, має змогу отримати якісні знання та вищу оцінку за тему за рахунок ретельного виконання завдання та виправлення помилок.

Недоліки on-line навчання:

1. Для безпосередньої роботи студент та викладач повинні мати доступ до електронних засобів та до швидкісного Інтернету гарної якості.

2. Значно зростає навантаження на зоровий аналізатор викладача та студента, зростає нервове навантаження, підсилюється гіподинамія, збільшується тривалість перебування в приміщенні, забрудненому «електронним смогом», що зрештою погіршує стан здоров'я, особливо викладачів та студентів з супутніми захворюваннями.

3. Спілкування *on-line* певною мірою обмежує застосування таких форм навчання, як участь у вільній дискусії та у рольових іграх.

4. Студенти не мають змоги взяти участь в демонстраційному огляді пацієнта та оглядах тематичних хворих. В дещо кращому положенні опинились студенти 6 курсу та лікарі-інтерни, які були присутні на аналогічних оглядах в попередні роки.

5. За навчальним планом, на 4 курсі (спеціальність «медицина») передбачено оформлення курсової роботи - історії хвороби пацієнта на цукровий діабет, але

через об'єктивні обставини цей розділ роботи виконувався на прикладі клінічної задачі з набором додаткових досліджень, що заважає остаточно оцінити навички збору скарг, анамнезу, огляду ендокринного хворого.

6. Студент, який має дефекти знань з попередніх дисциплін, неминуче стикається з новими проблемами через складність дисципліни і може взагалі втратити мотивацію до навчання.

Таким чином, on-line навчання - це один із сучасних способів навчання, який має як переваги, так і недоліки. Такий спосіб навчання дає змогу студентам закладу вищої медичної освіти отримати добрі та відмінні знання, але вимагає як наявності додаткового устаткування, доступу до Інтернету, так і високої вмотивованості студентів до навчання та обов'язкового дотримання правил з техніки безпеки при роботі з комп'ютером (рухові перерви, зорова гімнастика, провітрювання приміщень, тощо). Відновлення навчання в звичайному режимі потребує додаткових зусиль з відпрацювання практичних навичок на спеціальних манекенах або в клініці внутрішніх хвороб (за умов дозволеного доступу до відділень).

С. Л. Лушня, А. Г. Кушніренко

ВИХОВАННЯ - АЛЬТЕРНАТИВА ПРОТИДІЇ

В даний час настільки спотворена реальність поняття «моральність», що тільки в енциклопедіях і в інтернеті можна уточнити.

Не дотримання норм моралі і моральності в масовому порядку навіть в декількох сферах суспільних відносин тут же викликає «ланцюгову» реакцію і у інших користувачів, особливо, якщо це молодь, цільовим вихованням якої слід займатися за всіма канонами педагогіки.

Ми самі, як батьки, наші діти і внуки, за дуже рідкісним винятком, м'яко кажучи, не в захваті від існуючої системи освіти. Так чи інакше, але виходить, що немає місця і часу для серйозного морального виховання. Більш того, у багатьох випадках особистісні особливості вихователів і вчителів серйозно спотворюють поняття моралі в умах вихованців- очевидно позначається відсутність відповідного морального виховання.

Дослідивши різні системи освіти і зміст педагогічних програм і шкільних підручників [2], можна зробити висновок: чим більше знань в школі дають всім, без винятку, тим краще. Звідки така впевненість абсолютно не зрозуміло, розпитуючи колишніх школярів, розумієш, що мало знань затримується в їх мізках: погано орієнтуються в географії рідної країни, дуже слабкі можливості застосувати геометрію, слабка грамотність, не кажучи про можливість написати просту розповідь або лист і т.п . Тобто практично завдання різнобічного навчання зведена для багатьох до беззмістовного знання назв предметів, що вивчаються.

Таким чином, для істотної зміни системи освіти, зокрема, для серйозного поліпшення такої обов'язкової функції педагогіки, як виховання, необхідно [1, 2]:

1) змінити ставлення вихователів і вчителів до обсягів досліджуваних предметних знань і самих предметів, в сторону їх оптимального і виборчого (за здібностями учнів) зменшення;

2) ввести в систему освіти на постійній основі, не виключено, що в «суспільствознавстві», такі загальнозначущі знання, як толерантність, мораль, етика, релігія, філософія і т.п. Ці знання потрібно викладати дітям, починаючи з 10-11 років, коли діти більш-менш зміцніли для розуміння життя в суспільстві, а толерантність, включаючи моральність, з 1,5 - 2,5 років. Але на початку - тільки основні, досить нескладні знання. Закінчити таке навчання можна до 14-15 років. При

цьому, абсолютно не потрібні подробиці, а лише загальні поняття і систематизований підхід до такого навчання.

А тому це буде багаторічне вивчення, тобто часте повторення в різних словесних формах необхідних до пізнання істин, то ефект по вихованню моральності буде забезпечений.

Через одне - два покоління, а може раніше, моральні істини будуть непохитні в свідомості більшості. І можна бути впевненими, що шахрайство і корупція будуть мінімізовані. Моральне виховання - це пряма, але слабо виконувана обов'язок системи освіти.

Все досить тривіально: в педагогіці, дуже багато давним - давно відомо. Але ось проблема: не досить добре навчають майбутніх вихователів і вчителів, освітній процес перевантажений різного роду докладною інформацією, що вимагає заучування, відповідно, отримуємо підростаюче покоління знає трохи більше, але не можна сказати, що більш морально виховане.

Пропонується створення комплексної системи освіти, в якій крім навчання різних предметів і навичкам присутній обов'язкове цільове моральне виховання, що фактично є профілактичним вихованням протидії можливим порушенням законодавства і не тільки. Крім цього, обґрунтовується реальність такої системи освіти в сучасних умовах не тому, що окремі її елементи не відомі, а тому, що її немає в масовому порядку.

Таким чином, пропонується визнати для всіх випускників шкіл необхідність радикального поліпшення освіченості і забезпечення вихованості, шляхом виборчого зниження предметного навантаження, масового і системного навчання моральності в системі освіти.

Список використаних джерел

1.Ковальчук В. В., Моїсєєв Л. М. Основи наукових досліджень: Навчальний посібник. К.: ВД «Професіонал», 2004. 2.Долбій О.В Вплив освіти на розвиток людського потенціалу/О.В Долбій // Актуальні проблеми розвитку управлінських систем: досвід, тенденції, перспективи : Зб. матеріалів V студ. наук.-практ. конф., 22 квітня 2010 р. – Х. : Видво ХарРІ НАДУ «Магістр», 2010. – С. 45–48.

Л. Д. Бардика

МОЖЛИВОСТІ ВПРОВАДЖЕННЯ STEM-ТЕХНОЛОГІЙ ЯК ОНОВЛЕННИЙ ІНСТРУМЕНТ ОСВІТИ НОВОГО ПОКОЛІННЯ

Світ «інформаційного вибуху», який формує нові взаємовідносини між дитиною і знаннями, стає все складнішим, тому молодь потребує вміння розв’язувати складні проблеми, критично ставитися до обставин, порівнювати альтернативні точки зору та приймати зважені рішення.

Сучасне життя потребує активної творчої особистості. Та виховати її можна лише впроваджуючи у педагогічну практику сучасні стратегії розвитку освіти, зокрема мейкерство. «Мейкерство» від англ. «make» перекладається як «робити», «створювати». Завдання полягає у «пробудженні» творчої активної особистості через стратегію мейкерського руху. Мейкери передусім ставлять перед собою завдання покращити життя з допомогою того чи іншого винаходу, а вже потім на цьому заробити кошти [1]. Створення на уроках насиченого інтелектуального середовища, використання інтегрованого підходу до навчання, що сприяє розвитку пізнавальної самостійності, результативного засвоєння навчального матеріалу – спонукає до пошукових дій, підвищує інтерес до навчання, активність у вирішенні поставлених задач, навчає дітей застосовувати здобуті знання на практиці.

Безперечно, будь які уміння і навички учнів необхідно, під час впровадження STEAM-освіти, розвивати в учнях мейкерські здібності, які сприятимуть безперешкодному втіленню в життя ідей новітніх технологій. Мейкерські здібності – щось робити своїми руками – є практично у всіх. Просто в одних їх треба розвивати, а в інших підтримувати.

Вчителі залучають дітей і батьків до майстер-класів, або просто робити щось своїми руками.

Сучасним школярам вкрай необхідно отримати позитивний результат своєї роботи. Безперечно, що цьому освітньому процесу може сприяти такий напрямок, як мейкерство. У минулому діти мали більш сприятливе для цього середовище, на жаль, сьогодні вони прив'язані до комп'ютера та інших гаджетів, стали досить «безрукими» і не зі своєї вини. Тому це обумовлює відродження осучаснення середовища, в якому хочеться щось робити власними руками, це не тільки тренд – це захопливо, позитивно.

Гуртки, секції технічної творчості, які дають поштовх сучасній школі відмовлятися від традиційного навчання за партами на користь спільного виконання проектів – є мейкерський рух. Тобто мейкер повинен володіти не тільки інженерно-технічними знаннями, але бути креативною і винахідливою людиною з хорошим почуттям смаку.

Нині ми є свідками і учасниками процесів, які безпосередньо пов'язані з реформуванням змісту освіти.

Завдання сучасного вчителя – модернізувати навчальний процес так, щоб забезпечити його пошуковий та дослідницький характер шляхом упровадження інноваційних технологій навчання з метою формування життєвих компетентностей.

Наша школа є тією лабораторією, де навчають і виховують, відкривають можливості кожної дитини, допомагають їй розвивати власні здібності. Застосування STEAM-освіти під час вивчення навчальних дисциплін, як на уроках так і в позакласній роботі, створює мотивацію до навчання: учні добре засвоюють матеріал, тому що це їм цікаво.

Практика роботи показала плідність інтеграції, виявила перспективи подальшого розвитку та удосконалення такого підходу до навчання. Застосування інтеграційних форм навчання сприяє взаєморозумінню і поліпшенню співпраці вчителів та учнів у процесі навчання, дає можливість ширше використати потенційні можливості змісту навчального матеріалу та розвинути здібності учнів.

За допомогою схеми узагальнимо використання STEAM-освіти в освітній процес.

Відбувається взаємозв'язок всіх елементів, які беруть участь в діяльності STEAM-освіти, а саме: 1) учні всіх ступенів школи взаємодіють один з одним, старші учні демонструють свої досгнення молодшим, навчають їх і таким чином вдосконалюють свої знання та вміння; 2) позаурочна діяльність узагальнює знання та надає їм практичне значення; 3) учні залучені у вільний час, що є профілактикою вчинення негативних дій; 4) різноманітність наукових заходів дає можливість реалізуватись учням з будь-яким рівнем успішності; 5) підвищує інтерес учнів до навчання та опанування знань; 6) формується спільна мета діяльності у вчителів різних напрямків та об'єднує їх зусилля, що робить навчання цілеспрямованим та ефективним [3].

Список використаних джерел

1.Мейкерство, як інноваційний підхід впровадження STEM освіти. [Електронний ресурс]. https://abetkaland.in.ua/mejkerstvo-innovatsijnyj-pidhid-vprovadzhennya-stem-osvity/. 2.STEM-освіта - шлях до майбутнього. // Математика в школах України. – 2017 - №27 (543) - с.32-35.

Л. Р. Терещенко

STEAM-ОСВІТА – ШЛЯХ У МАЙБУТНЄ: ВІД ТЕОРІЇ ДО ПРАКТИКИ

STEAM-освіта дає можливість викликати у дітей бажання самостійно мислити, формувати нестандартне, інженерне мислення, виховати інтерес до точних наук, розвивати винахідницькі здібності, зацікавити учнів математикою, викликати бажання пізнавати світ та робити відкриття. А ще навчити спостерігати та розуміти як рослинний та тваринний світ дає невичерпний матеріал для розв'язання різноманітних інженерних завдань. На уроках природничо-математичного циклу вивчаються теми під час яких увага дітей спрямовується на розуміння і застосування основних фактів. Відбувається формування уявлень при властивості тіл, явища живої і неживої природи.

Земля – планета, на якій ми живемо. Глобус. Що всередині і що над ними.

Вулкани. Як самому зробити вулкан.

Ми не літаємо, бо земля – магніт. Досліди з магнітами. Компас.

Атмосфера Землі. Чи можна стиснути повітря?Що спільного між плаванням і літанням? Досліди з повітрям.

Чи можна опертися на повітря? Літальні апарати - що спільного із птахами.

Вода. Чим відрізняється від повітря? Моря і океани. Надводні і підводні човни. Як повітря допомагає плавати?

Вода в атмосфері. Кругообіг води. Капіляри.

Механічні, теплові, оптичні явища. Сонячні зайчики.

STEAM освіта допомагає формувати у дітей критичне мислення, навички командної роботи, бачення цілісної картини світу і вміння застосовувати знання для вирішення завдань з реального світу.

Пріоритетним є метод проектів. Робота над ними у школі проходить таким чином: 1) формування навичок дослідницької діяльності у формі, доступній для певного віку; 2) закладання основ обізнаності зі STEAM-галузей і професій; 3) стимулювання інтересу учнів по подальшого опанування курсів, пов'язаних зі STEAM.

Проект як засіб реалізації STEAM-освіти у школі дозволяє органічно інтегрувати знання дітей з різних дисциплін під час розв'язання реальних проблем, обумовлює їх практичне використання, генерує при цьому нові ідеї, формує всі необхідні життєві компетенції, зокрема, полікультурні, мовленнєві, інформаційні, соціальні [1].

Основне завдання – стимулювання допитливості, зацікавленості, мотивації до самостійних досліджень, створення простих приладів, конструкцій тощо.

В умовах початкової школи, формування навичок дослідницької діяльності здійснюється у доступній формі відповідно до вікової категорії та інтересу учнів щодо подальшого опанування курсів пов'язаних зі STEAM.

Дослідницька діяльність молодших школярів – це творча діяльність, спрямована на розуміння навколишнього світу, відкриття дітьми нових для них знань і способів діяльності.

У справжні лабораторії перетворюються класні кімнати під час уроків природничо-математичного циклу. Наприклад, під час вивчення теми «Вода» учні знайомляться з утворенням мильних бульбашок та складовими розчину, з яких їх виготовляють. У процесі роботи вони дізнаються, що впливає на розмір кульки та тривалість її існування. Самостійно вчаться застосовувати математичні знання при виготовленні рамки для мильних бульбашок.

Вивчаючи тему «Рослини» діти досліджують як впливає різний ґрунт на життєдіяльність рослин, знайомляться зі складниками ґрунту, сіють насіння квітів та

спостерігають за подальшим ростом рослин, отримують вміння працювати з програмою LearningApps.

Конструювання в початковій школі один з основних етапів занурення в STEAM. Воно допомагає розкрити творчий потенціал дитини, паралельно даючи можливість набувати технічні навички та знайомитися з принципами інженерії. Застосування конструктивних елементів, створених з різноманітних матеріалів (метал, скло, дерево, пластик, магніт) дозволяє вивчити властивості матеріалів та області їх застосування.

STEAM - освіта – це творчий простір світогляду дитини, де вона не тільки готується до дорослого життя, а й повноцінно реалізує свої потреби. Тому вся діяльність щодо впровадження STEAM-освіти вибудовується так, щоб сприяти становленню особистості [2].

Список використаних джерел

1.Особливості формування наскрізного навчання . [Електронний ресурс]. Режим доступу: https://www.cuspu.edu.ua7003_osoblyvosti_vy. 2.Проект Концепції STEM – освіти в Україні[Електронний ресурс].mk-kor.at.ua/STEM/ STEM_2017.pdf.

Я. Ю. Коваленко

ІНТЕГРАЦІЯ LEGO-КОНСТРУКТОРА В ОСВІТНЄ СЕРЕДОВИЩЕ В УМОВАХ НОВОЇ УКРАЇНСЬКОЇ ШКОЛИ

Сьогодні педагогічна спільнота шукає нові дієві способи і методи для чуттєво-пізнавального розвитку дітей. Одним з таких методів вважається широке використання конструкторів LEGO Education. Конструктори LEGO на сьогоднішній день є незамінним матеріалом у закладах освіти. Для педагогічного процесу LEGO-технологія цікава тим, що, базуючись на інтегрованих принципах, об’єднує в собі елементи гри та експериментування. Ігри з LEGO виступають засобом дослідження та орієнтації дитини в реальному світі.

За допомогою LEGO-конструктора діти можуть створювати свій унікальний світ, попутно освоюючи складні математичні знання, розвиваючи рухову координацію, дрібну моторику, тренуючи окомір. Заняття з конструювання стимулюють допитливість, розвивають образне і просторове мислення, активізують фантазію і уяву, будять ініціативність і самостійність, а також інтерес до винахідництва і творчості. Перед педагогом стоїть найважливіше завдання - створити необхідні умови для залучення дітей до захоплюючого виду діяльності, що дозволяє розкрити потенційні здібності своїх учнів.

Тому однією з умов цілісного розвитку дитини є включення в освітній процес LEGO - конструювання разом з традиційними методиками навчання. Які в силу своєї педагогічної універсальності служать найважливішим і ефективним засобом розвивального навчання і несуть в собі освітню спрямованість. Використання LEGO-конструктора - це чудовий засіб для всебічного розвитку дітей, що забезпечує інтеграцію різних видів діяльності.

За допомогою конструктора LEGO вирішуються завдання освітньої діяльності за наступними напрямками: 1) розвиток дрібної моторики рук, стимулюючи в майбутньому мовленнєвий розвиток і розумові здібності; 2) навчання правильному і швидкому орієнтуванню в просторі; 3) отримання математичних знань про рахунок, форму, пропорції, симетрії; 4) розширення своїх уявлень про навколишній світ, архітектуру, транспорт, ландшафт; 5) розвиток уваги, здатності зосередитися, пам'яті, мислення; 6) навчання уяві, творчому мисленню та вміння працювати в команді.

Серед основних позитивних змін нового стандарту – інтегровані уроки. Інтеграція дає змогу дитині сприймати предмети і явища цілісно, різнобічно, системно та емоційно. Тепер дитина в комплексі пізнає світ. Вона сама вчиться здобувати знання досліджуючи світ. Діти у школі захоплені роботою – це якраз те, чого не вистачає традиційній системі навчання. Під час планування роботи відразу передбачаються ігрові, динамічні моменти, щоб учні мали зміну діяльності та рухливі активності. Урізноманітнювати діяльність допомагають нові засоби навчання.

Уроки з використанням LEGO-технологій проходять цікаво, продуктивно, знімають закомплексованість в учнів з різним рівнем навчальних досягнень. Головне, що відбувається розвиток творчих здібностей учнів, пізнавальних інтересів, значно зростає ефективність уроків. Замість запам'ятовування фактів та понять учні набувають компетентностей. Це – динамічна комбінація знань, умінь, навичок, способів мислення, поглядів, інших особистих якостей, що визначає здатність особи успішно соціалізуватися, провадити професійну та подальшу навчальну діяльність. Тобто формується ядро знань, на яке будуть накладатись уміння цими знаннями користуватися, а також цінності та навички, що знадобляться випускникам української школи у професійному та приватному житті.

О. В. Ковтуненко, Н. В. Ламза,
А. В. Зайцев, О. А.Чорнокур, Н. В. Хоботова

ЗАСВОЄННЯ ПРАКТИЧНИХ НАВИЧОК АНГЛОМОВНИМИ СТУДЕНТАМИ МЕДИЧНОЇ АКАДЕМІЇ

Питання ефективної адаптації іноземних студентів відіграє важливу роль для розвитку системи освіти в сфері конкуренції на міжнародному ринку освітніх послуг України [1]. Проблеми адаптації англомовних студентів у вищій школі обговорюються педагогами нашої країни і знайшли своє відображення в численних наукових працях [3, 4]. Труднощі виникають на різних рівнях і включають в себе психофізіологічні, навчально-пізнавальні, проблеми безпеки та забезпечення життєдіяльності. Для підготовки іноземних студентів медичних вузів особливо актуальною є проблема мовної адаптації і подолання мовного бар'єру , Так як розвиток комунікативних навичок і компетенцій у майбутніх лікарів створює основу для реалізації професійних здібностей і дозволяє студенту якомога повніше відповідати вимогам професії [2, 4].

На кафедрі оториноларингології ДЗ «Дніпропетровська медична академія МОЗ України» важливою складовою навчальної програми є засвоєння студентами практичних навичок на ознайомчому, репродуктивному та продуктивному рівнях. Одною з форм навчання цим навичкам є курація пацієнтів з профільною патологією (від лат. curatio - піклування, лікування, догляд за хворим). Студенти під контролем викладача повинні навчитися розмовляти з пацієнтом, зібрати і проаналізувати його скарги, історію захворювання, клінічні дані, брати участь у лікарських маніпуляціях (операції, перев'язки та ін.), оцінювати динамічний стан пацієнта в ході лікування. Однак застосування цієї форми навчання має труднощі для англомовних студентів через мовний бар'єр. На нашу думку, виключення з освітньої програми практичної частини навчання несприятливо вплине не тільки на рівень розвитку клінічного мислення у іноземних студентів, а й на освоєння ними теоретичних основ даної дисципліни.

Об'єктом нашого дослідження був розвиток практичних навичок та клінічного мислення у англомовних студентів з метою підвищення рівня їх професійної

підготовки.

Матеріали і методи. У нашому дослідженні взяли участь 117 англомовних студентів IV курсу медичного факультету в період практичних занять на циклі «Оториноларингологія». В навчальному процесі студентам були запропоновані інтерактивні форми засвоєння матеріалу у вигляді навчальних відеороликів на англійській мові з конкретною клінічною ситуацією, які включали опитування пацієнта, дані анамнезу, ендоскопічного обстеження, додаткових лабораторних та інструментальних методів дослідження, лікарські маніпуляції, хірургічні операції. Студенти мали можливість самостійно вибирати , коригувати, а також інтерпретувати методи діагностики і способи лікування хворих. Рішення навчальних клінічних ситуацій здійснювалось як у вигляді індивідуального завдання студенту, так і у вигляді командної роботи.

В кінці циклу ми проводили аналіз успішності у іноземних студентів і порівнювали з успішністю таких же студентів попереднього навчального року. Також на підсумковому занятті циклу, крім оцінювання теоретичних і практичних навичок, серед іноземних англомовних студентів ми проводили анкетування. Анкета включає питання, які стосуються зацікавленості студентів темами циклу, емоційної і мотиваційної складової під час проведення занять та виконання самостійній роботі.

Результати. Середній бал успішності студентів, що пройшли курс «Оториноларингології» з використанням інтерактивних форм навчання, склав 142,3 бали, що на 10,5% вище в порівнянні з цим же показником попереднього навчального року (127,3) .

Висновки. Застосування інтерактивних форм навчання (відео, презентації, аудіозаписи клінічні ситуації) у англомовних студентів медичної академії дозволяє поліпшити успішність студентів на 10,5%, підвищити мотивацію до вивчення і засвоєння теоретичного матеріалу, сприяє розвитку практичних навичок та клінічного мислення.

Список використаних джерел

1. Адаптація першокурсника до ролі студента педагогічного ВНЗ [Електронний ресурс]. – Режим доступу : http://vipreferat.net/228273-Adaptaciyapervokursnika-k-roli-studenta-pedagogicheskogo-VUZA.html. 2.Іваноньків О. Адаптація іноземних студентів до навчання у вищих навчальних закладах України / Ольга Іваноньків // Актуальні питання організації навчання іноземних студентів у європейському освітньому просторі : матеріали міжнар. наук.-метод. конф. 13–16 трав. 2014 р. – Тернопіль, 2014. – С. 130–133. 3. Мізюк В.М. Адаптація іноземних студентів до освітнього середовища Івано-Франківського національного медичного університету // Галицький лікарський вісник, 2014, Т. 21, № 1.- С.82-84. 4. Ушакова Н. И. Концепция языковой подготовки иностранцев в вузах Украины / Н. И. Ушакова, В. В. Дубичинский, А. Н. Тростинская. [Електронный ресурс]. – Режим доступа: http://dok.opredelim.com/docs/index-43899.html.

І. І. Ломака

ІНФОРМАЦІЙНО - КОМУНІКАЦІЙНІ ТЕХНОЛОГІЇ ЯК ЗАСІБ МОДЕРНІЗАЦІЇ ОСВІТИ

Інформаційно-комунікаційні технології сьогодні пронизують усі сфери людської життєдіяльності, забезпечуючи розповсюдження інформації в суспільстві та формуючи сучасний глобальний інформаційний простір.

Надзвичайно швидкий розвиток інформаційних технологій, їх використання практично у всіх сферах життя людини, зумовлює необхідність застосування інформаційно – комунікативних технологій в процесі навчання. Комп’ютеризація освіти та застосування новітніх інтерактивних технологій навчання є невід’ємною

частиною сучасного освітнього процесу. З огляду на ці процеси, теорія викладання та практика навчального процесу зазнають постійних змін та оновлень технологій навчання. Сьогодні, учасникам освітнього процесу, необхідно адаптуватися до сучасних технологічних можливостей та сприяти гармонійному використанню сучасних технічних та інформаційних можливостей в процесі навчання та викладання в закладах вищої освіти.

Проблемам актуальності, ефективності та доцільності застосування ІКТ у навчально-виховному процесі вищої школи присвячені дослідження багатьох вітчизняних науковців. Зокрема, варто зазначити таких дослідників, як В.Ю.Биков, О.М.Боднаренко, Ю.Горошко, Р.Гуревич, В.Заболотний, Т.Зайцева, В.Клочка, О.Кузнєцова, О. Пометун, Є.Смірнова, Т. Чепрасова, О. Шестопалюк та ін. Серед іноземних фахівців, що займаються питаннями впровадження ІКТ в освітній процес можна відзначити О. Рона (Австралія), Е. Венгера, К. Свона, В. Тініо (США).

В результаті змін спричинених значним технологічним прогресом та високою комп'ютеризацією суспільства, сьогодні існує необхідність переглянути та оновити традиційні форми та методи навчання у системі вищої освіти шляхом використання інформаційно-комунікаційних технологій. Концептуально ІКТ - це набір технологій, що забезпечують виробництво, обробку, зберігання та передачу інформації. Інформаційно-комунікаційні технології - загальний термін, який підкреслює роль уніфікованої технології, комп'ютерів, процедур, програмного забезпечення, сховищ та аудіовізуальних систем, що дозволяють користувачам створювати, отримувати доступ, зберігати, передавати та модифікувати інформацію. Попри те, що інформаційно - комунікаційні технології навчання визнані ключовими технологіями XXI століття у всьому світі, у вітчизняній педагогічній науці немає єдиного визначення ІКТ. Зокрема, Г. Боднар у своїй статті «Впровадження Інформаційних технологій (ІТ) у навчальний процес як запорука фахової компетентності» дає таке визначення: інформаційно-комунікаційні технології це універсальний спосіб пізнавально – дослідницької діяльності і друге за значущістю (після традиційної писемності) знакове знаряддя обміну інформацією та педагогічного впливу [1].

В доповіді «Інформаційно-комунікаційні технології в освіті» І. Ставицька зазначає, що необхідність запровадження ІКТ в навчальний процес обґрунтовується іноземними вченими та міжнародними експертами в галузі освіти. ІКТ, без сумніву, торкаються всіх сфер життя та діяльності людини, але, очевидно, найбільш сильний позитивний вплив вони мають на освіту. ІКТ дають можливість запроваджувати абсолютно нові прийоми та методи в процесі викладання та навчання [3].

Як сукупність різноманітних технологічних інструментів та ресурсів, які використовуються для забезпечення процесу комунікації, створення, збереження, поширення та управління інформацією визначає сутність поняття «Інформаційно – комунікаційних технологій» Н. Фоміних. До числа цих технологій відносить комп'ютери, мережу Інтернет, радіо та телепередачі, телефонний зв'язок [4].

Враховуючи рівень підготовки, здібності, індивідуальні та типові характеристики навчальних матеріалів, інтереси та потреби студентів, впровадження інформаційно-комунікаційних технологій може допомогти індивідуалізувати навчальний процес; змінити характер їх пізнавальної діяльності на більшу самостійну та дослідницьку; спонукати студентів постійно вдосконалюватися та дбати про самоосвіту. Саме на особистісних аспектах інформаційно-комунікаційних технологій (ІКТ) в навчальному процесі акцентує увагу В.Мадзігон зазначаючи,що ІКТ

мають відкрити нові шляхи і дають широкі можливості для подальшої диференціації навчання, всебічної активізації творчих,пошукових особистісно орієнтованих, комунікативних форм навчання, підвищення його ефективності, мобільності і відповідності вимогам практичної підготовки [2].

Як метод активного навчання ІКТ допомагають вирішити такі завдання: оволодіння професійними знаннями; формування особистих та спеціальних умінь та навичок; набуття навичок необхідних для різних успішних видів діяльності; та ін. Застосовуючи ІКТ для участі в навчальному процесі, студенти стають об'єктами взаємодії та співпраці з викладачами, що позитивно впливає на підвищення їх самооцінки як об'єктів навчальної діяльності. Рівень комп'ютеризації, а також кадровий та методичний супровід у навчальному процесі є ключовими показниками оцінки результатів діяльності сучасних закладів вищої освіти. Тому ІКТ технології мають стати невід'ємною частиною навчального процесу та сприяти значному підвищенню його ефективності.

Список використаних джерел

1. Боднар Г.В. Впровадження інформаційних технологій (ІТ) у навчальний процес як запорука фахової компетентності: [Електроний ресурс] –Режим доступу: http://dx.ua/G6M7R. 2. Мадзігон В.М.,Лапінський В.В.,Дорошенко Ю.О. Педагогічні аспекти створення і використання електронних засобів навчання// Проблеми сучасного підручника:Зб. наук. праць/ Ред кол.– К.:Педагогічна думка,2003.–Вип.4.–С.70–83. 3.Ставицька І. В. Інформаційно-комунікаційні технології в освіті: [Електроний ресурс] –Режим доступу: http://confesp.fl.kpi.ua/node/1103. 4. Фоміних Н.Ю. Сутність поняття «інформаційно-комунікаційні технології»та їх значення на сучасному етапі модернізації освіти: [Електроний ресурс] –Режим доступу:http://dspace. uabs. edu. ua/ jspui/ bitstream/ 123456789/ 9084/1/ ped905_77.pdf

А. О. Максютов

ПЕРЕДУМОВИ ВИНИКНЕННЯ ТА РОЗВИТКУ ПОЗАШКІЛЬНИХ ЗАКЛАДІВ ОСВІТИ УКРАЇНИ

Історичні віхі позашкільної освіти українського народу беруть свій початок ще з дохристиянської культури, коли тільки починали формуватися передумови її виникнення, активно розвивалась та стверджувалась протягом багатьох століть, зазнаючи як злетів, так і падінь.

Фактично позашкільна освіта вирішує питання емоційного, фізичного та інтелектуального розвитку особистості, формування її компетентностей. Водночас позашкільна освіта сприяє забезпеченню потреб особистості у творчій самореалізації, її соціалізації, включенню в суспільні відносини, входженню у широкий світ [1]. Особливістю позашкільної освіти є забезпечення вільного часу особистості, її надання в позашкільних навчальних закладах та інших соціальних інституціях.

Отже, позашкільна освіта – цілеспрямований процес і результат навчання, виховання, розвитку та соціалізації особистості у вільний час у позашкільних навчальних закладах та інших соціальних інституціях [2].

Розвиток позашкільної освіти в Україні, а також становлення позашкільних закладів тісно пов'язано з історичним, соціальним, економічним, політичним та культурним розвитком країни в цілому. Офіційним роком її народження вважається 1918 р., коли український педагог, прозаїк, літературознавець і громадський діяч Софія Федорівна Русова очолила Департамент дошкільної та позашкільної освіти в уряді молодої української держави. Вона значну увагу приділяла створенню національної системи виховання та освіти. Позашкільна освіта визнавалася

нею не менш значущою ланкою у вихованні та формуванні молодої особистості на рівні з дошкільною та шкільною. Формуванню таких поглядів передувала активна робота українських діячів та науковців кінця XIX – початку XX століття, які стверджували важливість створення профільних закладів позашкільної освіти. Саме на початку XX століття в Україні офіційно були організовані перші позашкільні заклади освіти, діяльність яких в першу чергу була пов'язана з культурно-просвітницькою роботою [4].

Першими позашкільними об'єднаннями як факторами розвитку особистості були клубні об'єднання, спортивні майданчики, літні оздоровчі табори тощо. Організатори позашкільної освіти та виховання намагалися протистояти консерватизму офіційної освіти та виховання і за мету ставили створення сприятливих умов для розвитку як індивідуальних якостей особистості дитини, так і формування в неї відповідальності, солідарності, товаришування. Грані позашкільного життя та різноманітність занять сприяли цьому [5]. Виникнувши як самостійна діяльність, позашкільна робота набула педагогічного статусу завдяки розмаїттю видів, форм демократичної організації дітей та молоді. Які спиралися на прогресивні традиції народної педагогіки. Являючи собою частину соціокультурного середовища, позашкільні заклади своєю діяльністю завжди реалізовували принципи зв'язку освіти із життям, активно відгукуючись на всі зміни як у потребах власно дитини, так і суспільства в цілому. Подальша історія системи позашкільної освіти в Україні була пов'язана із ствердженням ідеї, що позакласна й позашкільна робота є однією з найважливіших ланок виховання молодого покоління, юридичним оформленням, визначенням профілів діяльності позашкільних закладів різних типів [3].

Усе сприяло тому, що позашкільна освіта з самого початку гостро реагувала на завдання часу, що допомагало їй постійно змінюватися й удосконалюватися.

Отже, система установ позашкільної освіти молоді, яка почала формуватися в кінці XIX століття, і до кінця XX століття трансформувалася в розвинений комплекс соціальних інститутів виховання в нашій країні має багату історію, свій непростий й суперечливий шлях виникнення та розвитку.

Список використаних джерел

1. Астаніна Н.М. Особливості організації клубної роботи з учнівською молоддю на початку XX-го століття // Позашкільна освіта та виховання. –2008. – No 2. – С. 56-62. 2. Красняков Є.В. Державна політика у сфері позашкільної освіти: сучасний стан та перспективи вдосконалення // Рідна школа. – 2014. – No 4-5. – С. 17-20. 3. Мельникова І.М. Історико-педагогічні засади управління соціальним розвитком дітей та молоді в позашкільних закладах // Позашкільна освіта та виховання. – 2006. – No 1. – С.61-65. 4. Пата Л.А. Особливості становлення еколого-натуралістичної освіти в Україні на поч.. XX ст. // Наукові записки НДУ ім. М. Гоголя. Психолого-педагогічні науки. – 2011. – No 10. – С. 250-253. 5. Цвірова Д.М. Розвиток позашкільних закладів різних типів в Україні (1920-1941 рр.): автореф. дис... канд. пед. наук: 13.00.01 / Цвірова Тамара Дмитрівна; Національний педагогічний ун-т ім. М.П. Драгоманова. – К., 2004. – 19 с.

А. В. Міняйлова, О. С. Шляхтіна

«КЕЙСОВЕ НАВЧАННЯ» У ВИКЛАДАННІ АНГЛІЙСЬКОЇ МОВИ ДЛЯ СПЕЦІАЛЬНИХ ЦІЛЕЙ

Метод кейсового навчання широко застосовується в освіті як навчальний засіб із конкретними освітніми цілями. Він набув популярності у багатьох дисциплінах, таких як економіка, соціальні науки та техніка, де задіяні навички неструктурованого та складеного вирішення проблем. Ця стаття має на меті описати, як використовується кейсове навчання під час викладання англійської мови для спеціальних цілей.

Слово «case» походить від латинського casus. Словникове визначення цього слова - це детальний звіт про розвиток конкретної людини, групи чи ситуації, яка вивчалася протягом певного періоду» [3,с.213].

Приклади кейсів, що використовуються в окремих навчальних закладах, описують проблеми окремих людей, груп, установ та соціальних явищ. З цієї причини вони користуються популярністю у викладанні англійської мови для спеціальних цілей.

Кейсове навчання дає студентам можливість читати, розуміти та обговорювати конкретну проблемну область. Очікується, що студенти запропонують логічні шляхи вирішення поставленого завдання. Кожен кейс призначений для того, щоб спонукати студентів до прийняття рішень з питань, які обговорюються. Аудіо- та відеофайли, послідовності слайдів використовуються як засоби для опису проблеми. Можуть бути додані таблиці даних, схеми та фотографії, щоб допомогти отримати більш повну картину. Усе це робить метод більш реалістичним для студентів. Вони змушують учнів прийняти рішення про дію в реалістичних умовах. Студенти не можуть залишатися пасивними спостерігачами, але навчаються бути орієнтованими на дії та рішучими.

Одними з основних навичок, які розвиваються є вміння слухати одне одного, поважаючи погляди інших на ту саму тему, навчитися, коли і як реагувати та поводитися з інформацією. В результаті студенти розвивають свої аналітичні навички. Вони вчаться оцінювати, які техніки є доречними та застосовними, планувати спілкування та аналізувати цінності. Крім того, студенти вчаться використовувати творчі здібності для пошуку альтернативних рішень проблем.

Метод кейсів не може розглядатися як курс лекцій, тому багатьом студентам досить важко пристосуватись до цього методу. Тут задіяні критичне мислення, креативність, комунікативні навички, а також самоаналіз, соціальні навички та навички прийняття рішень.

Існує кілька етапів для аналізу проблеми [1,с.57]:

а) розуміння ситуації, б) оцінка обставин, в) генерація альтернативних рішень, г) прогнозування результатів, д) оцінка альтернатив, е) закінчення аналізу, є) повідомлення результатів.

Студентам рекомендується дотримуватися вищевказаних кроків, щоб мати змогу добре справлятися з конкретною проблемою. Їх потрібно заохочувати пропонувати декілька рішень, бо це може мати кумулятивний ефект або матиме деякі наслідки, які також слід ретельно розглянути. Коли студентам пропонують повністю проаналізувати кейс та оцінити альтернативні рішення, вони, як правило, презентують єдину правильну відповідь, якої немає в реальному житті. Оскільки студенти бояться критики оточуючих, вони неохоче повідомляють свої результати.

Вирішуючи, які матеріали включати в курси, вивчались різні опубліковані підручники з кейсового навчання у викладанні англійської мови для спеціальних цілей. Однак більшість опублікованих кейсів не підходять для студентів через такі проблеми:

1. Час: навчання, що проводиться, триває дві або чотири години на тиждень. Багато кейсів виявилося або занадто довгими, або занадто короткими, щоб увійти в цей графік.

2. Культурно специфічні: підручники з практичними прикладами, як правило, пишуться британськими чи американськими авторами, які, як правило, базують кейси на своїх країнах. Як результат, тематичні ситуації стосуються компаній, країн та концепцій, про які студенти мали б мало попередніх знань.

3. Рівень складності: Багато кейсів спрямовано на досвідчених фахівців, які

володіють необхідним спеціальним або технічним словниковим запасом. Крім того, автори кейсів часто припускають, що студенти мають досвід та навички в аналізі ситуацій.

4. Придатність завдань: реальні кейси часто містять багато цифр та складних математичних розрахунків, що може відволікти студентів від обговорення. Студенти також можуть стати демотивованими такими завданнями.

5. Тема: теми, що наводяться в кейсах, можуть бути складними або обтяженими технічними термінами. Важливо, щоб студенти були ознайомлені з темою, яка буде обговорюватися.

6. Цілі курсу: там, де це можливо, слід використовувати кейсове навчання для досягнення цілей курсу. Воно повинне бути спрямованим на повторення або введення відповідної лексики.

В результаті у викладачів залишаються два варіанти. По-перше, ситуації з підручників можуть бути адаптовані для усунення згаданих вище проблем. Крім того, викладачі можуть розробляти власні кейси. Складність кейсового навчання також може бути розподілена таким чином, щоб кейси, введені на початку курсу навчання, концентрувались на розвитку мовленнєвих навичок студентів. Коли студенти ознайомляться з кейсовим навчанням, більший акцент можна зробити на розробці матеріалів, які зосереджуються на розвитку у студентів навичок критичного та аналітичного мислення.

Список використаних джерел

1.Easton, G. Learning from case studies.- Englewood Cliffs NJ: Prentice Hall Regents, 1982. – 83 p. 2.English for Specific Purposes (ESP). National Curriculum for Universities.-Kyiv: Lenvit, 2005. – 108 p. 3.Longman Exams Dictionary.- Essex: Pearson Education Ltd, 2007. – 1833 p.

О. О. Москаєва

ОСВІТНІ ІННОВАЦІЙНІ ФОРМИ НАВЧАННЯ В СУЧАСНИХ ВІТЧИЗНЯНИХ РЕАЛІЯХ

Швидкоплинний процес трансформації сучасного суспільства, який має глобалізаційний характер, фактично визнано міжнародною екологічною кризою, що спричинила зміну системи сприйняття суспільних цінностей, кризою ідентичності, морально-етичною дезінтеграцією, духовним хаосом і занепадом на різних рівнях української культури, політики, економіки та іншими суспільними патологіями. У науковому дискурсі актуалізується ціла низка досліджень, пов’язаних із підвищеним рівнем занепокоєння, викликаним пандемією Covid-19, та, як наслідок, тотальної необхідності у запровадженні інноваційних форм забезпечення просвітницької діяльності, в тому числі й освітньо-науковій.

Відповідно, трансформуються методи та технології засвоєння освітніх програм, що включають базову державну освіту, самоосвіту, безперервну освіту, додаткову освіту тощо. Відзначається швидкість трансформації форм подачі та засвоєння знань, – миттєвий перехід викладання в державних та приватних закладів освіти з оффлайн режиму навчання до онлайн [2].

Варто зазначити, що такий стрімкий перехід був спричинений завданнями екологічної безпеки та соціальною відповідальністю, що сприяли адаптації дистанційної форми навчання як пріоритетної. Завдяки впровадженню в технічну базу освітніх установ оновлених онлайн платформ комунікації для проведення індивідуальних занять, різноманітних форм викладання та контролю (лекцій, семінарських, практичних), наукових конференцій, інтерактивних ігор, брейрингів тощо, вітчизняна освіта

за своїм змістом, формами і методами набула ознак інтерактивності, так як швидко реагує на нові цивілізаційні виклики, враховуючи світові тенденції, перспективи розвитку освітньої діяльності, духовно-просвітницької діяльності тощо.

На нашу думку, основні форми організації онлайн-занять в інтерактивному режимі наступні: методики колективних навчальних занять із створенням ситуації взаємонавчання; ігрові методики (вікторини, диспути); метод проектів; форма «начальний заклад-»family park»; схеми мережевої взаємодії; індивідуальні освітні траєкторії; т'ютерство; метод занурення; програмне навчання; проблемне навчання; фокус групи; методики. побудовані на емпіричних методах дослідження, а саме: «дерево цілей», «метод 6 капелюхів», «brainstorm» та ін [1].

Відтак, для того, щоб мати змогу використати вищезазначені інноваційні форми подання та засвоєння знань, варто детально ознайомитись та практикувати проведення занять на онлайн-платформах проведення занять. До речі, Міністерство та комітет цифрової трансформації України [3] запровадило цілу низку матеріалів та Інтернет-джерел, платформ, які роблять доступними онлайн-викладання та навчання для учнів та працівників будь-якого освітнього рівня та освітнього закладу.

До найбільш відомих та найчастіше використовуваних серед освітніх установ можна виокремити наступні.

Інструменти взаємодії з учнями:

HUMAN ШКОЛА: система управління навчанням, аналітика, шкільна соцмережа, рефлексія.

НОВІ ЗНАННЯ. Електронні класні щоденники та журнали, але за умови долучення до системи «КУРС «Школа»«.

ЄДИНА ШКОЛА, - ІКС, призначена для закладів освіти, учнів та їх батьків, включає електронні журнал та щоденник. Розроблена та розповсюджена за рекомендацією МОН.

MOODLE. Навчальна платформа, яка містить повні курси навчальних дисциплін з активними посиланнями та персональними картками доступу.

GOOGLE CLASSROOM. Безкоштовний веб-сервіс, створений Google для закладів освіти.

LEARNINGAPPS. Конструктор інтерактивних завдань, що дозволяє зручно й легко створювати електронні інтерактивні вправи, що сприяє активності, самостійності, ефективності, зв'язку теорії з практикою, поєднання колективних та індивідуальних форм навчальної роботи тощо .

Платформи для онлайн-конференцій: 1) https://zoom.us; 2) https://hangouts.google.com; 3) https://www.skype.com/uk/; 4) https://products.office.com/uk-ua/microsoft-teams/group-chat-software; 5) https://www.webex.com тощо [3].

В доповнення до Інтернет-ресурсів та платформ дистанційного навчання щоденно використовуються додатки пакету «Office» компанії Microsoft, віртуальні додатки, що повязані з браузерами та e-mail найвідоміших серверів Google, Yandex, Ukr.net, I.ua тощо, стільникові, планшетні та комп'ютерні версії найвідоміших мессенджерів (Viber, FaceTime, WhatsApp, Telegram, WeChat, Skype, Messenger) [4].

Висновок. Згідно викликів сучасного екологічного стану (пандемією, спричиненою Covid-19) вітчізняна освітня система рефлексує належним чином, тому дуже стрімко запроваджуються та розвиваються інтерактивні онлайн форми забезпечення навчального процесу. Міністерство та комітет цифрової трансформації України розробили загальнодоступні та безкоштовні додатки та онлайн-платформи для дистанційного навчання. Серед найголовніших можна виокремити на-

ступні: zoom, google, skype, microsoft-teams, webex; та наступні програмні додатки: Google, Yandex, Ukr.net, I.ua тощо, стільникові, планшетні та комп'ютерні версії найвідоміших мессенджерів (Viber, FaceTime, WhatsApp, Telegram, WeChat, Skype, Messenger тощо.

Список використаних джерел

1.Жукова В.О. Інноваційна модель розвитку вищого навчального закладу як чинник забезпечення високої якості підготовки фахівців / В. О. Жукова // Наукові праці Кіровоградського національного технічного університету. Економічні науки. – 2017. – Вип. 17. – С. 344-349. 2.Загрева В.Я. Освітні інновації у сучасній школі // Педагогічний пошук. – №3(83). – 2018. – С. 5-8. 3.Міністерство та комітет цифрової трансформації України. Сервіси дистанційного навчання. – [Електронний ресурс]. – Режим доступу: https://thedigital.gov.ua/news/servisi-distantsiynogo-navchannya-dlya-vchiteliv. 4.Москаєва О.О. «Хмарні» інформаційні технології в менеджменті / О. О. Москаєва // Освітній дискурс. Гуманітарні науки. – 2018. – Вип. 3. – С. 46-57.

О. В. Москаленко, І. О. Блохіна

СКЛАДОВІ ПРОФЕСІЙНОЇ КОМПЕТЕНТНОСТІ ВИКЛАДАЧА В УМОВАХ ДИСТАНЦІЙНОГО НАВЧАННЯ

Тотальний перехід в режим «online» зумовив підвищений інтерес до дистанційного навчання та умов, що сприяють його ефективній реалізації. Суттєві відмінності процесу організації дистанційного навчання від традиційних форм педагогічної діяльності, зумовлюють нові вимоги до професійних якостей викладачів, розширення їх компетентностей, що дозволять реалізувати даний вид навчання на високому рівні.

В процесі дослідження даного питання, виокремлено 4 основні блоки професійно значущих якостей та компетентностей викладача під час дистанційного навчання.

Перший блок – ІК-компетентність характеризує здатність викладача використовувати інформаційні та комунікаційні технології. Включає такі уміння як: інформаційна діяльність по збору, обробці, передачі, збереженню інформаційного ресурсу, продукування інформації з метою автоматизації процесів інформаційно-методичного забезпечення; уміння оцінювати і реалізовувати можливості електронних видань освітнього призначення і розподіленого в мережі Інтернет інформаційного ресурсу освітнього призначення; уміння організовувати інформаційну взаємодію між учасниками учбового процесу і інтерактивним засобом, що функціонує на базі засобів ІКТ; уміння створювати і використовувати психолого-педагогічні діагностичні методики контролю і оцінки рівня знань студентів, їх просування в навчанні; уміння здійснювати навчальну діяльність з використанням засобів ІКТ в аспектах, що відображають особливості конкретного навчального предмету [2].

Розвиток ІК-компетентності викладачів залежить від *комп'ютерної грамотності, інформаційної грамотності, медіа-грамотності* [3].

Другий блок – комунікативна компетентність – об'єднує систему знань, умінь і навичок особистості, що забезпечують ефективне спілкування. В умовах дистанційного навчання викладачі змушені адаптуватися до нового формату спілкування та відмовлятися від напрацьованих та ефективних засобів, що були дієвими під час спілкування «off-line», але є неефективними в режимі «online». В даному блоці особливої актуальності набуває *віртуальна комунікабельність*, що виражається у вмінні вести раціональну і відповідальну дискусію, що дозволяє відчувати присутність реальних людей в процесі віртуального взаємодії. *Комунікативна культура та педагогічний такт* відображають здатність встановлювати педагогі-

чно доцільний тон та обирати оптимальний стиль спілкування з учасниками освітнього процесу в віртуальному освітньому просторі. П*исьмова комунікабельність* характеризує уміння послідовно, грамотно, структуровано, доступно, чітко і повно подавати інформацію в письмовому вигляді; влучно застосовувати елементи емоційності в письмовій мові з метою акцентування уваги на важливих деталях та ключових моментах. *Усна комунікабельність* характеризує здатність викладача до встановлення партнерських, доброзичливих стосунків зі студентами, включає уміння чітко висловити власні думки, підтримувати бесіду і спонукати інших людей до конструктивного спілкування, володіння навичками активного слухання [1].

Третій блок - психолого-педагогічна компетентність. Включає характеристики навчальної, навчально-методичної, науково-дослідної, громадської і виховної діяльності, трудової дисципліни, етичних взаємовідносин між колегами, викладачами, студентами, випускниками, адміністрацією навчального закладу тощо. На рівень розвитку зазначених показників впливають такі якості викладача як: п*сихологічна гнучкість та гнучкість мислення,* тобто уміння знаходити нестандартні рішення навчальних завдань, доцільно варіювати способи дій; *прогностичне мислення* допомагає передбачати поведінку та реакції студентів у різноманітних навчальних ситуаціях. *Толерантність* викладача демонструє його готовність визнавати, приймати поведінку, переконання і погляди учасників освітнього процесу, які відрізняються від його власних. *Професійна мобільність* та *професійна ерудованість* допомагають швидко і успішно переключатися на нові види діяльності, опановувати новітні і технологію, набувати нові знання і вміння з метою забезпечення ефективності навчального процесу.

Четвертий блок – особистісні якості включає показники ціннісно-мотиваційної сфери, наявність та ступінь розвитку морально-етичних норм поведінки, доброзичливість, гуманність, стресостійкість, креативність, відкритість, самоконтроль тощо.

Розвиток зазначених елементів професійної компетентності викладача сприяє успішній реалізації дистанційного навчання та підвищує його ефективність.

Список використаних джерел

1.Корніяка О.М. Комунікативна компетентність як визначальний чинник професійного самоздійснення викладача вищої школи. Актуальні проблеми психології: Психофізіологія. Психологія праці. Експериментальна психологія, 2016. №16. С. 82-92. 2.Ребрина В.А. Лекція на тему: Цифрова культура педагога. ІКТ – компетентності сучасного педагога. URL: http://dn.hoippo.km.ua/ckp/ckp.pdf (дата звернення: 13.01.2021). 3.Livingstone S. Media Literacy and the Challenge of New Information and Communication Technologies. URL:http://eprints.lse.ac.uk/1017/1/MEDIALITERACY.pdf (дата звернення: 13.01.2021).

О. М. Москаль

ПЕРЕВАГИ ТА НЕДОЛІКИ ДИСТАНЦІЙНОГО НАВЧАННЯ У СТУДЕНТІВ-МЕДИКІВ

Вступ. Пандемія коронавірусу COVID-19 призвела до суттєвих змін у сфері освіти протягом 2020 року в усьому світі. Переважна більшість країн принаймні на деякий час закрили всі заклади освіти. Було запроваджено дистанційне навчання з використанням різних веб-серверів, платформ, ресурсів та соціальних мереж. Науково-педагогічний персонал зазнав суттєвого натиску від COVID-19, оскільки пандемія зумовила необхідність застосування найбільшої та найшвидшої трансформації педагогічної діяльності і методики оцінювання, яка коли-небудь спостерігалась у сучасних університетах. Це призвело до збільшення навантаження на науково-педагогічних працівників та вимагало від колег об’єднання

власних зусиль, включаючи навчання програмному забезпеченню та спільної практичної діяльності. Тож як викладачам, так і студентам довелося пристосовуватися до нових навчальних умов [2, 3].

Мета роботи: оцінити ефективність використаних інтерактивних методик дистанційного навчання на курсі пропедевтики внутрішньої медицини у студентів-іноземців 3-го курсу медичного факультету №2 ДВНЗ «УжНУ».

Матеріали та методи. Науковцями і практиками визнано, що отримання знань, формування вмінь і навичок, розвиток особистісних якостей, набуття певних компетентностей особистості студента є найефективнішими, якщо в освітньому процесі використовують інтерактивні форми і методи [1]. Успішне поєднання інтерактивних методів зазвичай залежить від теми, мети та аудиторії та може змінюватися залежно від обставин [4]. Зокрема на курсі ми використовували «мозковий штурм», що давало змогу підвищити ступінь залучення студентів до навчального процесу, активувати їхню увагу, рольові ігри та аналіз ситуаційних задач. Головною перевагою аналізу ситуаційних завдань є те, що увага студентів спрямована на реальні ситуації, вивчення справ із практики робить теоретичне навчання більш цікавим та наближеним до реального життя. Така методика допомагає учасникам розвивати вміння вирішувати різні проблеми. Для підсумкового контролю ми застосовували об'єктивний структурований клінічний іспит (ОСКІ), що призначений для перевірки набуття клінічної майстерності та компетентності, які неможливо оцінити традиційними формами іспитів. Кожна станція оцінює одну або декілька клінічних компетентностей (наприклад, навички розпитування пацієнта, комунікативні навички, навички фізикального обстеження тощо).

Результати. Нами було проведено анкетування 120 студентів-іноземців третього курсу медичного факультету №2 щодо ефективності проведених занять у вищезазначеному форматі, як вони оцінюють отримані знання, практичні навички та що вони б хотіли покращити.

56,4 % студентів оцінили отримані теоретичні знання на відмінно, 33,3 % − добре та 10,3 % − задовільно. Щодо засвоєних практичних навичок, 41% студентів їх оцінили на відмінно, 38,5 % − добре та 20,5 % − задовільно. Студентам сподобалося пояснення теоретичного матеріалу в ході заняття, для чого завжди використовувалися презентації в Power Point для унаочнення та кращого розуміння поданої інформації. Також відмітили, що сподобалося вирішення ситуаційних завдань та ОСКІ. Загалом, студентам сподобалося інтерактивне ведення занять. Щодо зауважень про покращення занять, то це в основному стосувалося переходу в оф лайн режим навчання, оскільки їм би хотілося застосовувати отримані знання на практиці та можливість відвідувати пацієнтів.

Висновки. Інтерактивні методи дистанційного навчання виявилися достатньо ефективними як для отримання теоретичних знань, так і практичних навичок студентами. Але, безумовно, для виховання висококваліфікованого лікаря-спеціаліста, необхідною є практична діяльність біля ліжка хворого, що є можливим тільки при проведенні занять в умовах клініки. Загалом, багато нововведень, застосованих під час пандемії, будуть корисними для студентів і після кризи.

Список використаних джерел

1.Використання інтерактивних методів навчання [Електронний ресурс] / О. М. Ковальова, Н. А. Сафаргаліна-Корнілова, Н. М. Герасимчук, О. А. Кочубей. – 2016. – Режим доступу: http://www.refs.in.ua/m-kochubej-o-a-vikoristannya-interaktivnih-metodiv-navchannya.html.

2.Berezhna S., Prokopenko I. Higher Education Institutions in Ukraine during the Coronavirus, or COVID-19, Outbreak: New Challenges vs New Opportunities // Revista Romaneasca pentru Educatie Multidimensionala. – 2020. – Vol. 12, Is. 1 Sup. 2. – P. 130-135. 3.Brammer S., Clark T. COVID-19

and Management Education: Reflections on Challenges, Opportunities, and Potential Futures // British Journal of Management. – 2020. – Vol. 31. – P. 453-456). 4.The effectiveness of internet-based e-learning on clinician behavior and patient outcomes: a systematic review protocol. Sinclair P, Kable A, Levett-Jones T. JBI Database System Rev Implement Rep. 2015 Jan; 13(1):52-64.

А. Д. Мостова

ОСОБЛИВОСТІ ВИКЛАДАННЯ ДИСЦИПЛІНИ «DIGITAL MARKETING»

За сучасних умов розвитку національної та світової економіки значною мірою актуалізується потреба у підготовці компетентних висококваліфікованих кадрів, які володіють глибокими знаннями у сфері маркетингової діяльності. Сучасні маркетологи мають бути здатними до креативних, нестандартних рішень, всебічно підготовленими до роботи в різних компаніях [1,с.279]. Однією з проблем підготовки фахівців з прикладних спеціальностей є швидке застарівання знань. Нівелювання цієї проблеми залежить як від дієвості системи підготовки професіоналів, так і від своєчасного оновлення освітньо-професійних програм, відбиття у них нових тенденцій розвитку маркетингу.

Інтернет як спосіб передачі інформації є найновішим, але найбільш популярним, особливо серед молоді. Серед причин бурхливого розвитку саме інтернет-комунікацій можна особливо виділити те, що кожен користувач може бути творцем медійного продукту (що є складним для газет та майже неможливим для телебачення) – вести сторінку в соціальній мережі, редагувати Вікіпедію, завантажувати відео в Youtube. Відтак, актуалізується необхідність вивчення дисципліни «Digital marketing», покликаної сформувати у здобувачів навички створення і ведення маркетингових кампаній, оцінювання їх ефективності та оптимізації. Ця дисципліна викладається українською та англійською мовами.

У викладанні слід використовувати компаративний метод, порівнюючи явища, факти та дані. Так, студентам третього курсу спеціальності «Маркетинг» корисно знати, що в мережі Інтернет є величезна кількість платформ, за допомогою яких можна просувати товар чи послугу. При цьому різні цільові аудиторії користуються різними мережевими ресурсами. Під час викладання курсу студентам пропонується класифікувати платформи за типом реклами, яка є найбільш ефективною, виходячи з практичного досвіду. Результати можна узагальнити в табл. 1.

Таблиця 1. Ефективність інтернет-платформ у digital marketing

Розміщення платної реклами у пошукових системах	Розміщення платної реклами в соціальних мережах	Мережі розповсюдження контенту
Google, Yahoo!, Bing	Facebook, Instagram, Youtube, Whatsapp, LinkedIn	Google Display Network (GDN), Outbrain

У викладанні дисципліни необхідно дотримуватися принципу творчої активності у навчанні. Здобувач має відчувати себе активним суб’єктом пізнання, не обмежуючись сприйняттям та механічним відтворенням отриманої інформації. Так, працюючи з цифровими технологіями, можна розробити цифрову стратегію просування товару чи послуги. Студенти під керівництвом викладача ставлять цілі, задачі просування бізнесу в Інтернеті, застосовують цифрові інструменти просування товарів та послуг в Інтернеті. Для цього використовується контекстна реклама Google Ads, SMM (таргетована реклама за допомогою Facebook Ads Manager у Facebook та Instagram).

В умовах конкуренції недостатньо приділяти увагу лише просуванню власного продукту. Слід аналізувати продукцію конкурентів та стратегії просування, які використовують вони. Ми знайомимо студентів з пошуковою системою Similarweb.com, яка допомагає знайти в мережі сайти, схожі на наш. Там можна знайти статистику по сайту, що нас цікавить. Наприклад, можна дізнатися, яке місце за популярністю він займає у світі, у своїй країні та серед сайтів цієї категорії своєї країни. Крім того, студенти мають можливість проявити аналітичні здібності, дослідивши, який відсоток користувачів яким чином потрапляє на сайт. Так, 41,69% відвідувачів сайту privatbank.ua заходять на сайт, набираючи адресу в пошуковому рядку. 29,5% потрапляють через гіперпосилання, розміщених на сайтах-партнерах, 25,15% – через пошукові системи, а 1,26% – через соціальні мережі. 2,33% дає поштова розсилка, а банерна реклама – лише 0,07% (це продемонстровано на рис. 1) [2].

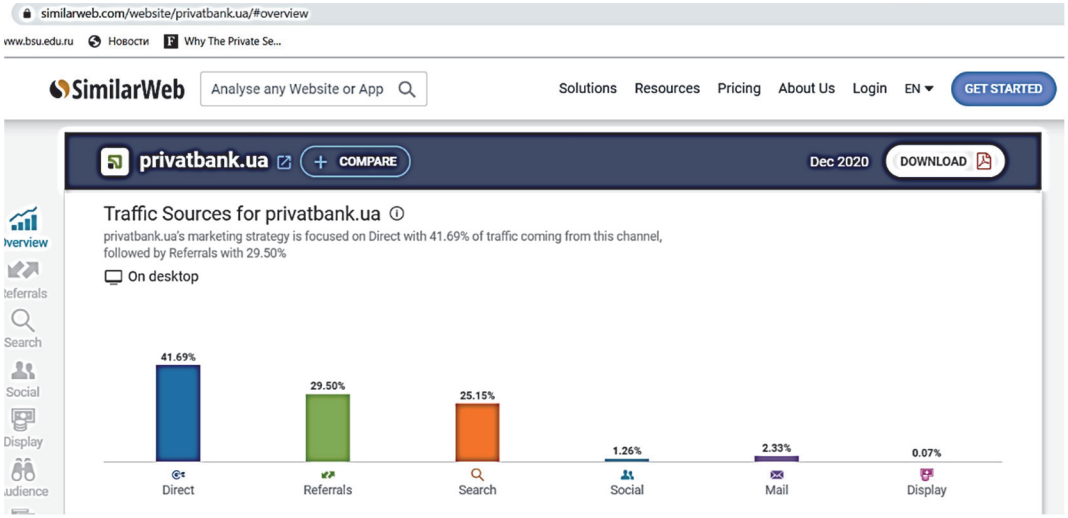

Рис. 1. Статистика відвідувань сайту «Приватбанку» за джерелами переходу на сайт

Враховуючи дані статистики, можна робити висновки щодо просування власного продукту в Інтернет. На нашу думку, варто дати можливість здобувачам самостійно обирати джерела та критерії порівняння, адже процесуальна мотивація, що полягає в отриманні задоволення від процесу навчання, є важливою умовою ефективного засвоєння знань та формування навичок.

Список використаних джерел

1. Буднік О.М. Методологічні аспекти викладання маркетингу у вищому навчальному закладі / О.М. Буднік // Глобальні та національні проблеми економіки. – 2017. – № 16. – С. 278-280. 2. Similarweb. – URL: https://www.similarweb.com/.

О. В. Нашиванько, О. Є. Третьякова

ПСИХОЛОГО-ПЕДАГОГІЧНІ ОСОБЛИВОСТІ ВИКОРИСТАННЯ КОМП'ЮТЕРНОГО НАВЧАННЯ: ПЕРЕВАГИ ТА НЕДОЛІКИ

Вступ. Останнім часом все частіше піднімається питання про застосування нових інформаційних технологій у освітньому процесі. Це не тільки нові технічні засоби, а й нові форми і методи викладання, новий підхід до процесу навчання. Основною метою навчання іноземним мовам є формування та розвиток комунікативної культури студентів, навчання практичному оволодінню іноземною мовою.

Завдання викладача полягає в тому, щоб створити умови практичного оволодіння мовою для кожного студента, вибрати такі методи навчання, які дозволили

б кожному студенту проявить свою активність, свою творчість. Особливо важливою метою викладача є активізація пізнавальної діяльності студентів у процесі навчання іноземним мовам. Сучасні педагогічні технології такі, як навчання у співпраці, проектна методика, використання нових інформаційних технологій, Інтернет-ресурсів допомагають реалізувати особистісно-орієнтований підхід у навчанні, забезпечують індивідуалізацію і диференціацію навчання з урахуванням здібностей учнів [3].

У зв'язку з розвитком процесу інформатизації освіти змінюється обсяг і зміст навчального матеріалу, відбувається переструктурування програм навчальних предметів (курсів), інтеграція тим, що призводить до зміни структури і змісту навчальних предметів (курсів), і, отже, структури і змісту освіти, а також призводить до зміни приватних методик викладання.

У ВНЗ ведеться активна робота з розробки та впровадження комп'ютерних тестів з іноземних мов, що вивчаються (англійської, французької, німецької).

Як показує практика, з усіх існуючих засобів навчання Електронні ресурси найкращим чином» вписуються «в структуру навчального процесу», найбільш повно задовольняють дидактичним вимогам і максимально наближають процес навчання іноземним мовам до реальних умов.

Мета статті - провести огляд електронних ресурсів для вивчення іноземних мов та розглянути переваги та недоліки навчання іноземної мови із застосуванням електронних ресурсів;

Методи дослідження: аналіз науково-методичної літератури, аналітичний.

Об'єкт дослідження: психолого-педагогічні особливості використання комп'ютерного навчання. Комп'ютер це ефективний помічник у навчанні, метою якого є інтерактивне спілкування. Особливо успішно системи навчання іноземним мовам за допомогою комп'ютера стали поширюватися близько десятка років тому у зв'язку з появою CD-ROM, розвитком засобів мультимедіа та популяризацією мережі Інтернет. Ці воістину революційні розробки перетворили навчання іноземним мовам в живий, творчий і природний процес. Винахід синтезатора мови і використання інтерактивного відео привели до створення реалістичних програм, що пропонують учневі величезну кількість сюжетів, які не тільки стимулюють інтерес, але і представляють велику педагогічну цінність. [3]

Основні положення. Переваги та недоліки навчання іноземної мови із застосуванням електронних ресурсів. У комп'ютерного навчання іноземним мовам багато переваг. Об'єднаємо їх в кілька груп.

1. Психологічний аспект. Перш за все нам хотілося б представити переваги комп'ютерного методу з психологічної точки зору [5].

Головне з них - нові можливості індивідуалізації навчання за рахунок врахування індивідуальних особливостей сприйняття учнів. Перш ніж відповісти на питання викладача, учень повинен знайти необхідну для відповіді інформацію. Вона може бути у вигляді візуальних (зорових), аудіальних (слухових) і кінестетичних (на основі м'язових відчуттів) образів. Цей процес відбувається на рівні підсвідомості. Потім знайдена інформація повинна бути представлена також візуально, аудіально, кінестетично. Це вже усвідомлювана дія. Цілком справедливо стверджувати, що у загальному випадку шляхи сприйняття у вчителя і в учня не збігаються. Наприклад, якщо викладач віддає перевагу лекційній формі навчання, а в учня погана слухова пам'ять, ефективність такої роботи буде невелика. Якщо ні викладач, ні учень не володіють достатньою гнучкістю, що дозволяє пристосуватися один до одного, в кінцевому рахунку це може серйозно позначитися на ефективності навчання, на обстановці в аудиторії» [6].

Використання ж комп'ютерної програми передбачає такий стиль навчання,

при якому в роботі учнів будуть задіяні різноманітні типи пізнавальної діяльності і всі канали введення інформації [5].

А самостійні заняття учнів за програмами, складеними з урахуванням їх індивідуальних особливостей, дозволить спиратися на сильні сторони учня і всіляко розвивати ті психічні процеси, які розвинені у нього слабо [4].

Комп'ютер гарантує конфіденційність. У тому випадку, якщо не ведеться запис результатів для викладача, тільки сам учень знає, які помилки він допустив, і не боїться, що однокласники і викладач дізнаються про його результати. Таким чином, самооцінка учня не знижується, а на занятті створюється психологічно комфортна атмосфера [3].

2. Методичний аспект. Інша і найбільш значна група переваг полягає, в методичних достоїнствах комп'ютерного навчання.

Вже більше 10 років тому викладачі почали застосовувати здатність комп'ютера реалізувати принцип негайного зворотного зв'язку. Машина реагує на будь-яку мовну помилку учнів шляхом вказівки на область помилки, задаючи питання, пропонуючи підказку, частковий або повний переклад, друкуючи правильний варіант, відсилаючи до відповідних розділів навчального посібника» [6].

Зворотній зв'язок може бути двох видів. Зворотній зв'язок для учня-це спосіб отримати інформацію в процесі навчальної діяльності у відповідь на його навчальні дії від деякого джерела інформації, здатного реагувати на ці дії. Комп'ютер дозволяє учневі наочно представити результати його діяльності.

Викладачу ж автоматизація зворотного зв'язку дозволяє контролювати розумову діяльність всіх студентів одночасно. Це дає йому можливість точно оцінювати педагогічну ситуацію і вибирати оптимальний варіант організації навчання, застосовувати найбільш ефективні методи і прийоми. [6]

Суть зворотного зв'язку полягає в тому, що якість засвоєння кожної чергової порції навчального матеріалу негайно перевіряється. Таким чином, комп'ютер забезпечує більшу ступінь інтерактивності навчання, ніж робота в класі або в лінгафонному кабінеті.

Комп'ютерне навчання несе в собі величезний мотиваційний потенціал. За умови правильно складеної програми комп'ютер може допомогти викладачу, а учні будуть відчувати постійну присутність доброзичливого інструктора. [5] Щоб зробити навчання більш цікавим для дітей, комп'ютер пропонує найбільш цікаву форму навчальної роботи-ігри, в яких учень вирішує будь-яку проблему. Розширюється клас ігор, в процесі яких машина виконує цілий комплекс функцій: інформує, управляє, контролює, реєструє. Використовувати комп'ютерні ігри можна досить широко: в процесі тренування розумових дій, з метою підтримки інтересу до змісту навчального матеріалу, в якості розрядки і т. д.

Комп’ютер сприяє розширенню можливості пред'явлення навчальної інформації. Застосування кольору, графіки, мультиплікації, звуку дозволяє створювати реальну обстановку діяльності.

Застосування комп'ютера значно підвищує інтенсивність навчального процесу. При комп'ютерному навчанні засвоюється набагато більший обсяг матеріалу, ніж за цей же час, в умовах традиційного навчання.

Обсяг в 2000 - 3000 слів пасивного запасу засвоюється за 10 - 15 днів при застосуванні персонального комп'ютера в порівнянні з півтора - двома роками систематичних занять з використанням традиційних методів. [6]

Кожен викладач розуміє величезне значення практики при оволодінні іноземної мови. У навчальному процесі недостатньо вимовити фразу один раз, її необхідно повторити кілька разів; при цьому бажано міняти її мовне оформлення так, щоб більш чітко виявити зміст. Тут теж може допомогти комп'ютер: програми,

що включають в себе бази даних, дозволяють повторювати подібні конструкції, змінюючи лише окремі компоненти або контекст. [5]

ЕОМ може допомогти у вирішенні однієї з найбільш актуальних проблем у навчанні іноземним мовам: на занятті в умовах дефіциту часу викладач не в змозі сформувати в учнів міцні лексико-граматичні навички. Машина моделює умови комунікативної діяльності, пропонує різні тренувальні вправи ситуативного характеру, в яких учні повинні реалізувати свої мовні можливості. В результаті економиться час для більш продуктивних форм навчання мови. [6]

Існуюча система навчання не забезпечує активного включення в навчальний процес всіх студентів. При комп'ютерному навчанні пасивне запам'ятовування навчального матеріалу змінюється активною діяльністю, спрямованої не тільки на його засвоєння, але я на формування навичок і умінь його використання в тих чи інших комунікативних ситуаціях. [4]

3. **Технічні переваги**, навчання іноземної мови за допомогою комп'ютера полягають в тому, що протягом останніх декількох років комп'ютерне навчання привернуло до себе увагу фахівців в області ***штучного інтелекту***, і були зроблені спроби створення програм, які б успішно справлялися з машинним перекладом. Треба відзначити, що зараз існує декілька програм, які досить точно виконують технічний переклад. Однак переклад художніх текстів все ще складає безліч складнощів. Одночасно за тим же принципом створювалися програми перевірки граматики та орфографії. Особливо важливо при ознайомленні з новою лексикою, так як зображення на моніторі дозволяють асоціювати фразу на іноземні мови безпосередньо з дією, а не з фразою рідною мовою. Крім того, мультиплікація привертає інтерес учнів і створює необхідну мотивацію.

Одним з **недоліків** комп'ютерного навчання на ранньому етапі була слабка координованість між методистами і програмістами. Викладачі намагалися вводити комп'ютерні технології в навчання, не маючи достатніх знань в області обчислювальної техніки, а фахівці з комп'ютерів мали слабке уявлення про методику викладання іноземної мови. В результаті виникла потреба в спеціалізованих журналах і книгах, з яких зацікавлений викладач міг би почерпнути інформацію про нові методики, програми та технічні можливості. І тут Інтернет став незамінним помічником викладача.

Потенціал яким володіє комп'ютерне навчання, використовується далеко не повністю через проблеми, пов'язані з відносною новизною цього методу. Перш за все це недолік якісного програмного забезпечення, обумовлений тим, що не розроблені поки чіткі стандарти і критерії ефективності. Значною мірою комп'ютер найчастіше застосовується для того, що вже й раніше робилося за допомогою інших засобів. Необхідно впроваджувати нові методи навчання, які неможливо здійснити без комп'ютера. Це викликано і часом зневажливим ставленням творців програм до теорії навчання іноземної мови.

Основним **недоліком** комп'ютерного навчання досі залишається неможливість прямого усного діалогу з комп'ютером. Однак технічний прогрес в цій області дає нам можливість розраховувати на те, що програми розпізнавання мови стануть незабаром невід'ємною частиною програм, навчальних іноземної мови. [6]

Як випливає з вищесказаного, основні психолого-педагогічні та технічні переваги навчання за допомогою комп'ютерних технологій роблять цей засіб привабливим для вирішення таких практичних завдань, як індивідуалізація навчання, підвищення конфіденційності та об'єктивності оцінки, мотивації та інтенсивності навчального процесу, отримання миттєвого зворотного зв'язку як для учня, так і для вчителя, вирішення проблеми дефіциту часу і активності учнів на занятті та ін.

Групова форма навчання, багато років пануюча в українській системі освіти,

в більшості методик орієнтується на середнього учня і не дає можливість розвивати високий творчий потенціал кожної обдарованої дитини. Поява інформаційних технологій дозволяє індивідуалізувати навчання за темпом і глибиною проходження курсу. Такий диференційований підхід дає великий позитивний результат, тому що. створює умови для успішної діяльності кожного учня, викликаючи в учнів позитивні емоції, і, таким чином, впливає на їх навчальну мотивацію.

На відміну від традиційних методик, де викладач звик давати і вимагати певні знання, при використанні інтерактивних форм навчання учень сам стає головною діючою фігурою і сам відкриває шлях до засвоєння знань. Викладач виступає в цій ситуації активним помічником, і його головна функція - організація і стимулювання навчального процесу.

При підборі і включенні електронних освітніх ресурсів для навчання навчальної дисципліни «Іноземна мова» треба спиратися на принципи діяльнісного підходу, який передбачає необхідність забезпечення умов для активної самостійної навчальної роботи студентів. Так в навчальному процесі використовуються наступні типи електронних освітніх ресурсів: демонстраційні матеріали (ілюстрації, фотографії, плакати, презентації, схеми з текстовим супроводом), інтерактивні таблиці, правила, навчальні словники.

Висновок. Підводячи підсумок дослідження, відзначимо, що відкриті освітні ресурси можуть дати вільний доступ до освіти для всіх, але здебільшого для традиційних груп студентів, розширюючи можливості для здобуття вищої освіти. Відкриті освітні ресурси аж ніяк не альтернатива класичній освіті. Це лише засіб для отримання різнобічної, глибокої, професійної інформації. Вільний доступ до інформації є важливою складовою наукових досліджень у сучасному глобальному світі, запорукою для подальшого розвитку науки, освіти та суспільства, інтеграції України до світової академічної спільноти. Відкриті освітні ресурси в кінцевому рахунку є ефективним засобом просування ідеї навчання протягом усього життя і можуть зблизити нетрадиційне, неформальне і формальне навчання.

Список використаних джерел

1. History of Learning Objects (LOs) [Електронний ресурс]. – Режим доступу: http://www.design-bydi.com/UCD/LO/ history.cfm?fuseaction=history. 2. Ten years of open content by David Wiley [Електронний ресурс]. – Режим доступу: http://www.slideshare.net/ iCommonsiSummit08/open-content-the-first-decade-by-david-wiley-presentation. 3. Defining the «Open» in Open Content [Електронний ресурс]. – Режим доступу: http://opencontent.org/definition. 4. Forum on the Impact of Open Courseware for Higher Education in Developing Countries [Електронний ресурс]. – Режим доступу: http://unesdoc.unesco.org/images/0012/001285/ 128515e.pdf. 5. Guidelines for Open Educational Resources (OER) in Higher Education [Електронний ресурс]. – Режим доступу: http://www.col.org/resources/ publications/Pages/detail.aspx?PID=364. 6. Хартія університетів України [Електронний ресурс]. – Режим доступу: http://moodle.kma.mk.ua/ mod/resource/view.php?id=18005. 7.https://uk.wikipedia.org/wiki

Т. В. Нежура

ДІЯЛЬНІСНИЙ ПІДХІД В ОСВІТІ: РЕТРОСПЕКТИВА ТА СУЧАСНІ ДОСЛІДЖЕННЯ

Загальноприйнятим у педагогіці і психології є діяльнісний підхід до організації освітнього процесу, особливо що стосується дітей дошкільного та молодшого шкільного віку. Відповідно до цього підходу діяльність визначають як основу, засіб і вирішальну умову розвитку особистості, як форму активної цілеспрямованої взаємодії людини з навколишнім світом. Особистість розглядають як суб’єкт діяльності, вона формується в діяльності та спілкуванні з іншими людьми

і визначає характер цієї діяльності та спілкування.

У 60-70 роках XX століття педагоги Ю. К. Бабанский, І. І. Ільясов, Л. В. Занков, І. Я. Лернер, М. І. Махмутов, М. Н. Скаткін та ін. займалися виявленням умов ефективного впровадження діяльнісного підходу в освітній процес загальноосвітнього навчально-виховного закладу.

Аналіз історико-педагогічних джерел свідчить, що в педагогіці, як і в філософії та психології, поняття «діяльнісний підхід» з'явилося значно пізніше, аніж його сутнісна характеристика. Уже в XVII ст. Я. Коменський зазначав, що дитина привчається до діяльності через діяльність. У середині XIX ст. Ф. Фребель наголошував, що можливості людини розвиваються у процесі її діяльності, тому педагогічний процес має базуватися на «дії, праці, мисленні», а вся система освіти – на діяльності дітей під керівництвом педагога. Розуміння Ф. Фребелем значення діяльності для формування особистості привело його до висновку: різні види діяльності (гра, навчання, праця) мають особливе значення для виховання підростаючого покоління [3, с. 66-67].

Діяльнісний підхід – це така організація освітнього процесу, за якої головна увага приділяється активній, різнобічній, продуктивній, максимально самостійній навчально-пізнавальній діяльності учнів та вихованців. Він включає в себе навчання добувати потрібну інформацію, виокремлення проблеми, пошук шляхів її раціонального вирішення, розвиток уміння практично мислити, застосовувати набуті знання для розв'язання нових завдань.

Б. Сусь і М. Шут зазначають зв'язок діяльнісного підходу з навчальною діяльністю, стверджуючи, що навчання – це теж діяльність. Але вони не розділяють положення, що діяльнісний підхід – це «навчання діяльності», бо при такому тлумаченні закладається невизначеність у розумінні цього терміну, оскільки не зрозуміло, про яку саме діяльність ідеться [2].

Розкриваючи сутність діяльнісного підходу, дослідники наголошують на важливості визнання діяльнісного підходу як основної парадигми теорії навчання. Їх позиція базується на тому, що діяльнісний підхід «орієнтує не на зміст готових структур свідомості, а на процес, у результаті якого вони виникають і, як наслідок, приводять до більш глибокого розуміння їх сутності» [1].

Отож, діяльнісний підхід в освітньому процесі вченими розглядається як ефективний спосіб забезпечення набуття знань, що відзначаються дієвістю і є основою компетентності особистості. Діяльнісний підхід за своєю сутністю і змістом поняття є складним і багатогранним утворенням, яке включає аналіз становлення, самореалізації, саморозвитку особистості дитини як суб'єкта діяльності. Аналіз сутності діяльнісного підходу в історико-педагогічному контексті XX століття засвідчує, що окреслення його змісту значно випереджає появу наукового терміну. Упродовж двадцятого століття діяльнісний підхід, діяльність, як чинник розвитку особистості, досліджували філософи, психологи, педагоги. Використання діяльнісного підходу у навчанні молодших школярів створює необхідні умови для розвитку вмінь учнів самостійно мислити, орієнтуватися в новій ситуації, знаходити свої підходи до вирішення проблем.

Список використаних джерел

1.Реан А.А. Психология и педагогика / А.А. Реан, Н.В. Бордовская, С.И. Розум. – Спб.: Питер, 2000. – 432 с. 2.Сусь Б. А. Діяльнісний підхід як ефективний спосіб забезпечення дієвості знань / Б. А. Сусь, М. І. Шут // Збірник наукових праць. – 2007. – № 4 (Педагогічні науки). – Бердянськ, 2007. – С. 5-8. 3.Шмир М. Ф. Дидактичні основи реалізації діяльнісного підходу в процесі підготовки вчителя іноземної мови: дисертація на … докт. пед. наук … 13.00.09 «Теорія навчання» (011 освітні, педагогічні науки), Тернопіль, 2020. – 496 с.

В. В. Немерцалов, Т. В. Васильєва

ЕКСКУРСІЇ ДО БОТАНІЧНОГО САДУ В СИСТЕМІ ФОРМУВАННЯ ПРОФЕСІЙНИХ КОМПЕТЕНТНОСТЕЙ ВЧИТЕЛЯ ЗЗСО

Складовою навчання майбутніх вчителів-біологів є екскурсії у природу та знайомство з колекціями ботанічного саду. Кафедра ботаніки Одеського національного університету імені І.І. Мечникова прагне якнайширше використовувати колекції університетського саду при вивченні нормативних, спеціальних та курсів за вибором, проведенні великого спеціального практикуму (ВСП), начальних та виробничих практик при підготовці бакалаврів – біологів за спеціальністю – 014 середня освіта [1].

Екскурсії спрямовані на формування елементів базових компетентностей, які враховують загальні (громадянська, соціальна, культурна, лідерська та підприємницька) і професійні компетентності викладача. До професійних компетентностей відносяться такі: мовно-комунікативна (А1), предметно-методична (А2), інформаційно-цифрова (А3), психологічна (Б1), емоційно-етична (Б2), педагогічне партнерство (Б3), інклюзивна (В1), здоров'язбережувальна (В2), проєктувальна (В3), прогностична (Г1), організаційна (Г2), оцінювально-аналітична (Г3), інноваційна (Д1), здатність до навчання впродовж життя (Д2), рефлексивна (Д3) [4].

У сучасних умовах одержання педагогічної біологічної освіти під час світової пандемії, коли у навчальний процес вводяться методи дистанційної роботи, широко використовуються гаджети, знайомство з біологічними об'єктами у природних умовах, мовби, відходить на другий план. Особливістю навчання природничих дисциплін, зокрема, ботаніки, є вміння визначати види рослин, їх таксономію, знання ролі рослин в екосистемах та в життєдіяльності людини.

Підчас екскурсії у ботанічний сад ОНУ студенти знайомляться з історичними подіями та видатними постатями науковців, з іменами яких пов'язані етапи становлення самого ботанічного саду ОНУ та його колекцій. Університетський ботанічний сад був заснований у 1867 р. З ним пов'язані імена Л.С. Ценковського, Л.В.Рейнгарда, Л.А. Рішаві, Ф.М. Каменського, А.О. Сапєгіна, Б.Б. Гриневецького, М.М. Зеленецького, Д.О. Свиренка, Б.М. Аксентьєва, Ф.М. Породка, Г.Й.Потапенка, І.О. Власенка та інших вчених. Особливою є роль – В.І. Липського – третього президента НАН України на посту директора Одеського ботанічного саду [2].

Найпоказовішою колекцією Ботанічного саду ОНУ є дендрарій, розташований на двох територіях, площею 16 га. Всього у колекції нараховується 680 видів дерев, кущів та ліан, які відносяться до 183 родів, 71 родини, двох відділів: Pinophyta та Magnoliophyta [3]. Відділ Pinophyta включає 123 види рослин. У відділі Magnoliophyta – 558 видів, гібридів, сортів та садових форм з 160 родів, 64 родин та 38 порядків. Серед Magnoliophyta 195 видів мають життєву форму – дерево, 326 видів представлені життєвою формою – кущ, ліанами є 37 видів [5, 6]. Екскурсії також проводяться у «Сад квітів», створений Н.Г. Возіановою, де на площі 0,5 га представлені 177 видів листяних, 123 в. хвойних, 122 в. грунтопокривних рослин, а також на ділянку «Система квіткових рослин за Л.А. Тахтаджяном», де зараз ростуть 168 видів рослин з 125 родів та 50 родин. За даними багаторічних досліджень складені фенологічні спектри рослин, що стає в нагоді як при вивченні рослин у ботанічному саду, так і у живій природі. Ця інформація є важливою при плануванні та проведенні екскурсій. Вивчення закономірностей географічного поширення рослин має велике значення для пізнання законів еволюції рослинного світу, її нерозривного зв'язку з умовами зовнішнього середовища.

Внаслідок набуття екскурсійного досвіду відбувається усвідомлення студентами спорідненості ботаніки з іншими науковими дисциплінами та розкриття її

ролі як теоретичної бази для різних наук, розуміння значення ботаніки для розвитку сучасних напрямів науки таких як: озеленення територій, екологія та збереження біорізноманіття. Екскурсійна практика у Ботанічному саду, яка включена в навчальний процес, розширює знання і уміння, а також рівень компетентності студентів, дозволяє спостерігати за живими рослинами, визначати їх, характеризувати особливості їх життя, закріплює теоретичні знання, набуті в аудиторіях. Таким чином, у ході екскурсій у студентів відбувається розвиток професійних та загальних компетентностей за рахунок застосування проактивних методик.

Список використаних джерел

1.Біологічний факультет. Спеціальності та освітні програми. URL: http://onu.edu.ua/uk/structure/faculty/biology/spetsialnosti-ta-spetsializatsii (Дата звернення 12.03.2021). 2.Коваленко С.Г., Васильєва Т.В., Швець Г.А. Ботаніки і ботанічні дослідження в Одеському національному університеті ім. І.І. Мечникова (1865-2005)– Одеса: Фенікс, 2005. – 104 с. 3.Немерцалов В.В. Конспект дендрофлори Одеси / В.В. Немерцалов. – Одеса: Альянс-Юг, 2007. – 95 с. 4.Професійний стандарт за професією «Вчитель закладу загальної середньої освіти» затверджений наказом Міністерства розвитку економіки, торгівлі та сільського господарства України № 2736 від 23.12.2020. URL: https://zakon.rada.gov.ua/rada/show/v2736915-20#Text (Дата звернення 12.03.2021). 5.Слюсаренко О.М., Осадча Л.П., Азарова Л.В., Філатова С.О. Чабан К.В. Інтродуценти ботанічного саду. Покритонасінні. – Одеса, Одеський нац. ун-т ім. І.І. Мечникова, 2017. – 402 с. 6.Філатова С.О., Осадча Л.П., Азарова Л.В. Інтродуценти ботанічного саду [Одеського університету ім. І.І. Мечникова]. Голонасінні. – Одеса, Одеський нац. ун-т ім. І.І. Мечникова, 2014. – 96 с.

О. В. Паламарчук

ВИКОРИСТАННЯ ІНФОРМАЦІЙНИХ ТЕХНОЛОГІЙ ПІД ЧАС САМОСТІЙНОЇ РОБОТИ ПРИ ВИВЧЕННІ УКРАЇНСЬКОЇ МОВИ ЯК ІНОЗЕМНОЇ

Навчальний процес потребує активної самостійної роботи для саморозвитку студентів при вивчені української мови як іноземної для формування особистої активності, систематичності й наполегливості в навчанні та отриманні позитивних результатів. Особиста активність формується у процесі пізнавальної діяльності й характеризується прагненням до пізнання, до формування морально-вольових якостей студентів. Відомо, що самостійна робота студентів має велике значення під час засвоєння та опрацювання лексичного, граматичного матеріалу, читання та писемного мовлення іноземною мовою. Вона надає широкі можливості студентам для опрацьовування навчальних матеріалів та удосконалення знань з іноземної мови, що вивчається. Сьогодні удосконалювати знання з української мови студентам допомагають не лише підручники, словники, довідники, але і комп’ютерні та мультимедійні технічні засоби і мережа Інтернет. Тому викладач української мови як іноземної повинен навчити студента правильно організувати його самостійну роботу, навчити користуватися різними джерелами інформації як під час аудиторних занять, так і під час виконання студентами домашніх завдань навчального і творчого характеру, які включають різні вправи на закріплення пройденого в аудиторії матеріал.

Однією з важливих форм домашнього завдання з іноземної мови є аудіо та відео завдання, що сприяють підвищенню пізнавальної активності студентів, надають їм можливість отримати великий обсяг соціокультурної інформації. Такі завдання складаються, по-перше, із підготовчих вправ, переліку питань та завдань на перевірку розуміння матеріалу. Студентам задля розвитку здатності до прогнозування пропонується заповнити пропуски в тексті під час читання; зіставити ба-

гатозначне слово в певному контексті з його еквівалентами в рідній мові; визначити значення підкресленого багатозначного слова в певному контексті за словником; визначити значення фразеологічного звороту за словником; вибрати ключові слова в реченні, абзаці, тексті, уривку тощо.

Завдання, що використовуються перед переглядом відео містять вправи на роботу з лексикою, наприклад: знайти в тексті незнайомі слова, які несуть у собі додаткову інформацію; знайти в тексті слова, що виражають позитивну або негативну характеристику; з'ясувати значення похідних слів, утворених від відомих коренів за допомогою знайомих афіксів (барвистий, барви, барвити, різнобарвний, багатобарвний) та інші. Таки завдання налаштовують студентів на сприймання відповідного матеріалу та прогнозування змісту фільму за допомогою вправ на визначення правильності тверджень, тестових завдань із варіантами відповідей, вправ на заповнення пропусків або вибір із низки запропонованих необхідних лексичних одиниць.

Доступність комп'ютерних технологій, мережі Інтернет заохочують студентів можливістю з допомогою спеціальних програм – електронних словників, перекладачів, програми для тестування з іноземної мови, які застосовуються для перевірки знань та визначення рівня оволодіння іноземною мовою – знайти потрібний матеріал на будь-яку тему. До речи, сучасні актуальні й цікаві відеоматеріали, що пропонуються студентам, відповідають темам, які вивчаються згідно з програмою та добираються з урахуванням ефективних чинників навчання та сприяють підвищенню пізнавальної активності студентів. Наприклад, при вивченні теми «Місто, в якому я навчаюсь» або «Київ – столиця Україні» під час виконання домашньої самостійної роботи студент має можливість знайти відповідні навчальні та рекламні відео фільми, переглянути їх та декілька разів послухати текст, який читає носій мови. При вивченні теми «Українська кухня» студент може знайти в Інтернеті зображення будь-яких українських національних страв (наприклад, борщ, вареники, млинці, пироги та інші).

Слід зауважити, що для організації самостійної роботи студентів застосовуються інтерактивні методи спілкування, зокрема з носіями іноземної мови в режимі он-лай. Наприклад: Дайте лаконічну відповідь на запитання. 1. Вулиця Шевченка носить ім'я українського поета чи футболіста? – Поета. 2. Борщ вважається стравою якого народу? – Українського. 3. Як називається свято в Україні, коли дорослі та діти прикрашають ялинку? – Новий рік. 4. Як називаються обрядові пісні, які українці співають у Щедрий вечір? – Щедрівки. 5. Як називається найбільша річка України? – Дніпро.

Перспективними у самостійній роботі студентів як в аудиторний, так і поза аудиторний час є інтерактивні методи, завдяки яким студент виконує в процесі навчання активну роль. Інтерактивне навчання – це передусім діалогове навчання, сутність якого полягає в тому, що навчальний процес відбувається за умов постійної активної взаємодії суб'єктів навчання. У системі інтерактивного навчання виділяють такі основні принципи методики співробітництва: 1) позитивна взаємозалежність – група досягає успіху за умови гарного виконання завдань кожним студентом; 2) індивідуальна відповідальність – працюючи в групі, кожен студент виконує своє завдання, відмінне від інших; 3) рівнозначна участь – кожному студентові надається однаковий за обсягом час для ведення бесіди або завершення завдання; 4) одночасна взаємодія – коли всі студенти залучені до роботи [1, с.57]. Під час виконання творчих самостійних завдань при вивченні іноземної мови викладачу слід дотримуватися принципу врахування індивідуальних особливостей студента, який має бути реалізований як в аудиторії, так і під час формування домашніх завдань. Контроль самостійної роботи також здійснюється за допомогою таких методик поточного контролю, як тестування, усне опитування,

обговорення доповіді, активний самоконтроль, і, безумовно, ІТ.

Список використаних джерел

1. Глушок Л. М. Застосування інтерактивних методів при викладанні англійської мови у Хмельницькій гуманітарно-педагогічній академії /Л. Глушок // Педагогічний дискурс. 2010. С. 56–59.

К. Ф. Папуша, Т. А. Носкова

ОСНОВНІ ПРОБЛЕМИ МОЛОДІЖНОЇ ЗАЙНЯТОСТІ В УКРАЇНІ В УМОВАХ ЕКОНОМІЧНОЇ КРИЗИ

Асиметрії, що нині панують на ринку праці України, суттєво загострюють проблему зайнятості в цілому та серед молоді зокрема.

Саме молоде покоління в процесі пошуку роботи стикається з такими, притаманними зазвичай лише цій віковій групі, перепонами як відсутність досвіду та навичок професійної адаптації, соціальна незрілість та незахищеність, невідповідність першого робочого місця рівню та якості отриманих професійних знань, високі вимоги роботодавців до професійних компетенції молоді, невідповідність запитів перших реальним професійним обов'язкам тощо.

Невирішеність проблем у сфері зайнятості молодих осіб, чисельність яких складає в Україні чверть від загальної кількості населення працездатного віку, призводить до втрати та погіршення якості трудового потенціалу держави, унеможливлює забезпечення динамічного економічного зростання, посилює соціальну напруженість в суспільстві, призводить до зміни ціннісних орієнтацій у бік поширення тіньової зайнятості.

Проте, серед молоді є значна кількість осіб, які свого часу не скористалися правом зайняття першого. До молодих, відповідно до Закону України «Про сприяння соціальному становленню та розвитку молоді в Україні» належать громадяни України віком від 14 до 35 років. Вони є найбільш уразливими на ринку праці, адже поступово втрачають кваліфікацію і надію отримати роботу за набутою професією та працевлаштовуються не за фахом, переважно в неформальному секторі, або шукають роботу за межами країни.

Збереження низького рівня економічної активності молодого покоління на ринку праці є наслідком поєднання проблем розвитку виробничого сектору української економіки та специфіки молодіжного сегменту ринку праці, зокрема: обмежених можливостей працевлаштування за обраною професією, недостатньої якості отриманих професійних знань та відсутності практичних вмінь і навичок серед молодих фахівців, повільного розвитку молодіжного підприємництва, низької дієвості механізмів стимулювання залучення молоді до трудової активності.

Рівень безробіття, визначений за методологією Міжнародної організації праці (МОП), в усіх молодіжних вікових підгрупах є вищим за середній рівень серед працездатного населення (8,8 %): показник безробіття молоді віком 30 – 34 років у минулому році становив 8,9 %; у віці 25 – 29 років – 9,8 %, а у віковій групі 15 – 24 років цей показник був на рівні 17,9 %, тобто понад ніж удвічі вищим, ніж серед усього населення працездатного віку.

Найвищий рівень безробіття молоді у віці 15 – 24 років підкреслює, що складність та тривалість переходу молоді від навчання до стабільної та задовільної роботи залишається суттєвою проблемою.

Серед безробітних цієї вікової категорії біля 40 % складають ті, які не працювали, не навчалися і не набували професійних навичок, проте активно шукали робочі місця, або намагалися організувати власну справу.

Саме ця категорія молоді перебуває в зоні постійного ризику соціального відчуження.

Варто зазначити, що довгострокове перебування у стані безробіття збільшує для працівників ризики втрати навичок та професійних вмінь, призводить до ослаблення мотивації до активного пошуку роботи; зменшує шанси на працевлаштування; має наслідком зниження рівня життя, поступову деградацію особистості та звужує можливості для самореалізації. Фахівці вважають, що упродовж 12 місяців у осіб, не зайнятих трудовою діяльністю, втрачається здатність до самоорганізації.

Для держави залучення молоді до трудової активності – це стратегічні інвестиції в суспільний розвиток. Тому реалізація активної політики щодо молодіжної зайнятості з застосуванням прозорих та ефективних механізмів стимулювання роботодавців до працевлаштування молоді, мотивація молодих людей до трудової активності та подолання стереотипних уявлень роботодавців стосовно їх низького професіоналізму має стати пріоритетом державної політики у найближчій перспективі.

Список використаних джерел

1. Вища освіта України і Болонський процес: Навчальний посібник / М.Ф. Степко, Я.Я. Болюбаш, В.Д. Шинкарук, В.В. Грубінко, І.І. Бабин ; [за ред. В.Г. Кременя]. – Тернопіль : Навчальна книга – Богдан, 2014. – 384 с. 2. Ковальчук Г.О. Активізація навчання в економічній освіті: навч. посіб. / Г.О. Ковальчук. – [вид. 2-ге, доп.]. – К. : КНЕУ, 2013. – 298 с. 3. Сайфутдинова Е. В. К вопросу о профессиональной мобильности молодежи в условиях становления рыночных отношений // Современное состояние и перспективы развития гуманитарных наук : сб. статей. – Одесса, 2007. – Ч. II. – С. 38–42. 4. http://kpi.ua/mobility. 5. http://www.niss.gov.ua/articles/1421.

Н. О. Пасічник, Р. Я. Ріжняк

ЯКІСТЬ ОСВІТИ В КОНЦЕПТУАЛЬНОМУ АНАЛІЗІ СИСТЕМИ ОСВІТИ

У минулому столітті розпочалася квалітативна революція (або революція якості), яка охопила усі сфери життєдіяльності людини, у тому числі й систему освіти, й виступила елементом синтетичної освітньої революції у механізмі цивілізаційного розвитку. На зміну кількісним змінам прийшов час якісних змін. Категорія якості стала однією з центральних в концептуальному аналізі системи освіти. Проте, академічна спільнота завжди значну увагу приділяла якості освіти. Стосовно вищої освіти термін «якість» починає використовуватися з XIX ст., а термінологічної сутності щодо різних ланок освітньої системи набуває у другій половині XX ст.

Якість освіти вивчається як динамічна категорія, що розвивається та змінюється, виступає предметом дискусій як у наукових дослідженнях, освітній політиці, так і в освітній практиці. Дослідженням питання якості всіх ланок сучасної освіти та механізмами її прояву та вимірювання займаються вчені різних наукових напрямів. Аналіз теоретико-прикладних напрацювань науковців та деякі авторські розробки [2–5], а також досвід діяльності у різних ланках системи освіти, дозволив зробити певні узагальнення щодо трактування поняття «якість освіти» в різноманітних дослідженнях та виділити показники, які її відображають.

Виокремимо основні підходи щодо трактування якості освіти. У першу чергу необхідно виділити дослідників, які розглядають багатовимірні моделі якості освіти з визначенням різноманітних аспектів поняття «якість» (постійний розвиток, лідерство, технологічні процеси, окупність інвестицій в освітню ланку, можливості-результати-можливості, постійне вдосконалення, вплив на зовнішнє середовище тощо).

Достатньо поширеними є наукові розвідки, де якість освіти визначається че-

рез задоволення споживачів освітніх послуг і охоплює сукупність показників результативності стану та процесу функціонування різних ланок освітньої системи. Дотичним до цього підходу є дослідження, в яких якість освіти розглядається як сформований рівень знань, умінь, навичок та соціально значущих якостей особистості. Параметрами якості освіти виступають соціально-педагогічні характеристики (цілі, зміст освіти, форми та методи навчання, технології, різноманітні прояви розвитку особистості учня/студента). У межах цього підходу, необхідно виділити науковців, котрі до якості освіти включають не лише визначені освітні потреби, а й прогнозовані, при цьому прогнозування поширюється як на навченість випускника, так і на зону потенційного розвитку особистості.

Третя група дослідників якість освіти визначають як інтегральну характеристику, що поєднує організацію освітнього процесу, кількісні та якісні результати цього процесу та ефективність функціонування освітньої системи в цілому. У межах цього підходу формується напрямок, де якість освіти виступає як конвенційний феномен, тобто як результат узгодження між усіма учасниками освітнього процесу і співвіднесення їх потреб із нормативними вимогами, прийнятими в системі освіти, та соціокультурними потребами, особливостями функціонування освітньої системи у суспільстві [7].

Таким чином, у наукових дослідження поняття «якість освіти» розглядається у філософському, педагогічному та управлінському контекстах. Різні трактування поняття «якість освіти» включають і ресурсні, і процесуальні, і результативні характеристики освіти в статичному та динамічному станах. Різноманітні параметри (показники), що характеризують якість освіти, охоплюють мікро-, мезо- та макрорівень освітньої системи. Окремі показники якості освіти складно або неможливо виміряти кількісно, що робить проблематичним прийняття управлінських рішень щодо підвищення якості освіти.

Список використаних джерел

1.Клімова Г.П. Інтерпретація поняття «якість вищої освіти»: соціолого-філософська рефлексія // Вісник Національного університету «Юридична академія України ім.Я.Мудрого». – 2016. – № 3(30). – С. 34–43. 2.Пасічник Н.О., Рєзіна О.В. Моніторинг якості освіти // Вимірювання в освіті: Підручник / За ред. О.В. Авраменко. – Кіровоград: Лисенко В.Ф., 2011. – С. 285–308. 3.Пасічник Н.О. Моніторинг якості освіти як комплексне оцінювання освітнього процесу // Наукові записки. – Випуск 121. – Серія: Педагогічні науки. Частина І. – Кіровоград: РВВ КДПУ ім. В. Винниченка, 2013. – С. 50 – 55. 4.Пасічник Н.О., Ріжняк Р.Я. Моніторинг якості освіти на міжнародному рівні (індикатори освіти ОЕСР 2014 року) // Наукові записки – Випуск 141 – Серія: Педагогічні науки. Частина 1. – Кіровоград: РВВ КДПУ ім. В. Винниченка, 2015. – С. 67–70. 5.Пасічник Н.О., Ріжняк Р.Я. Освітні індикатори як інструмент оцінювання стану і динаміки розвитку освітніх систем // Наукові праці Кіровоградського національного технічного університету. Економічні науки, вип. 27. – Кіровоград: КНТУ, 2015. – С. 301–308. 6.Сігаєва Л.Є. Сучасні підходи до якості освіти: теоретичний аспект // Професійна освіта: методологія, теорія та технології. – 2016. – № 4. – С. 213 – 228. 7.Шудло С.А. Якість освіти як соціологічна проблема // Наукові праці Чорноморського державного університету ім. П. Могили. Серія: Соціологія. – 2010. – Т. 146. Вип. 133. – С. 70 – 73.

О. П. Пахольчук

СУЧАСНІ ТЕХНОЛОГІЇ У ВИКЛАДАННІ ДИТЯЧОЇ ХІРУРГІЇ У ВИЩОМУ МЕДИЧНОМУ НАВЧАЛЬНОМУ ЗАКЛАДІ

Сучасний навчальний процес вимагає спеціаліста будь-якої сфери бути активним, відповідальним, самостійним, мати свою життєву позицію. На сьогоднішній час активно застосовують дистанційне навчання, значення якого полягає у мо-

жливості створення та застосування навчально-наукових платформ [1]. Впровадження якого має певні переваги, що сприяють виникненню електронного листування та on-line спілкування, освоєнню сучасних технологій як студентами так і викладачами [4]. Використовуючи комп'ютерні технологій студент за короткий час має змогу оволодіти, засвоїти та опрацювати величезний обсяг інформації [5]. При цьому викладачу необхідно вирішити, як в умовах дистанційного навчання забезпечити студентам тривалість збереження отриманої інформації та розвивати критичне мислення [2].

Для забезпечення застосування дистанційного навчання на кафедрі дитячої хірургії та анестезіології Запорізького державного медичного університету створено електронні методичні комплекси для практичних занять та самостійної роботи студентів п'ятого та шостого курсів. Ці комплекси містять актуальну насьогодні інформацію про нозології, лекційний матеріал, самостійні роботи, тестування для підготовки до кожного заняття. В них наведено сучасний теоретичний матеріал до теми заняття, що допомагає студентові зорієнтуватися в основних клінічних проявах, діагностиці, лікуванні та профілактики хвороби. Наведений план та організаційна структура заняття дозволяють як викладачу та і студентам ефективно розподіляти час на практичному занятті.

Викладачами кафедри розроблені та впроваджені навчально-методичні посібники. Останні відповідають сучасним навчальним програмам з дисципліни. Навчальні посібники відображають сучасні зміни щодо клінічної картини, діагностики, лікуванню та профілактики вродженої та набутої дитячої хірургічної патології.

З впровадженням дистанційного навчання внашому вищому навчальному закладі на кафедрі дитячої хірургії та анестезіології створенні та проводяться відеолекції та практичні заняття з презентацією матеріалу в on-line режимі. Система дистанційного навчання відбувається з використанням платформи Microsoft Teams, що є іноваційним напрямком освіти. При плануванні лекції модератор кафедри додає цю лекцію у календар, прикріплює студентів відповідного факультету і їм приходить сповіщення про дату, час та назву лекції. Це дуже важливо, оскільки кожний студент може приєднатися до лекції, за допомогою зручного для цього гаджету. Але це може викликати деякі складнощі з контролем відвідування студентами лекції, тому що не завжди можливо зрозуміти чи весь час на лекції був присутній той чи інший студент. Практичні заняття on-line режимі містять розбір теми, та допомагають студентам у формі дискусії засвоювати матеріал самостійно, та з допомогою викладача. Також впроваджено тестовий контроль, який проводиться на початку та практичного заняття. Що дає викладачеві змогу оцінити рівень підготовки перед заняттям та як уважно студент засвоїв матеріал та визначитися із його присутністю.

Навчальні матеріали викладені на ресурсах кафедри дитячої хірургії та анестезіології, що дозволяє студентам у будь який час звернутися до матеріалів кафедри.

Таким чином, в умовах впровадження дистанційного навчання виникли потреби щодо зміни та удосконалення оптимізації викладання у вищому навчальному закладі. Теоретичні та прикладні аспекти організації навчального процесу у вищій школі повинні розглядатися з інформатизації освіти. На кафедрі дитячої хірургії та анестезіології активно впроваджуються педагогічні технології, які роблять викладання більш сучасним та прогресивним.

Список використаних джерел

1.Антоненко А.М. Досвід проведення дистанційного викладання дисципліни «HYGIENE AND ECOLOGY» за цикловою системою студентам 6 курсу факультету підготовки іноземних громадян англомовної форми навчання/ Антоненко А.М., Вавріневич О.П., Бардов В.Г// Матеріали конференції «Актуальні питання підвищення якості освітнього процесу» 18 вересні 2020 р. –

Івано-Франківськ. 2020 – С 1-2. 2.Жукович І.І. Сучасні педагогічні технології в навчанні. Матеріали XII/ Жукович І.І.// Міжнародної науково-методичної інтернет-конференції «Сучасні концепції викладання природних дисциплін у медичних освітніх закладах, 5-6 грудня 2019 року». - м. Харків. 2019. – С 16-17. 3.Коваленко М.М. Інформаційні технології в навчальному процесі/ Матеріали XII Міжнародної науково-методичної інтернет-конференції «Сучасні концепції викладання природних дисциплін у медичних освітніх закладах, 5-6 грудня 2019 року»// Коваленко М.М., Михалик О.І. - м. Харків. 2019. – С 16-17. 4.Пилаєва Т.В. Інтернаціоналізація вищої освіти: теоретичний аспект/ Т.В. Пилаєва, В.В. Яценко// Збірник наукових праць [Херсонського державного університету]. Педагогічні науки. –2017.– Вип. 80(3). – С. 31-36. 5.Стус Н.А. Підвищення ефективності навчального процесу шляхом застосування інформаційних технологій/ Стус Н.А., Серженік Л.В.// Матеріали II Міжнародної наукової конференції «Освіта та наука у минулому світі: проблеми та перспективи розвитку» 27-28 березня 2020 р. Частина І. – Дніпро. 2020. С. 16-17.

В. В. Поберецька

РЕЗУЛЬТАТИ ВПРОВАДЖЕННЯ В ПЕДАГОГІЧНИХ КОЛЕДЖАХ ПЕДАГОГІЧНИХ УМОВ ТА МОДЕЛІ ПІДГОТОВКИ ВЧИТЕЛІВ ПОЧАТКОВОЇ ОСВІТИ ДО ІНТЕГРОВАНОГО НАВЧАННЯ УЧНІВ

Впровадження в початкову освіту великої кількості інтегрованих програм вимагає від вчителя принципово іншого рівня його підготовки, що дозволяє йому вільно орієнтуватися в нових умовах, в повній мірі використовувати можливості інтегрованого навчання, адаптуватися до педагогічних інновацій і швидко реагувати на сучасні і перспективні процеси соціального і економічного розвитку суспільства.

Проблеми професійної підготовки майбутніх учителів досліджували І. Драч [1], О. Григорович, Н. Пахальчук [2], Н. Руденко [3], С. Скворцова [4], І. Большакова [5] та ін. У дослідженнях цих авторів стверджується, що професійна підготовка майбутніх учителів початкової школи забезпечується системою організаційних та педагогічних заходів, які сприяють формуванню у них спеціальних знань, умінь, навичок, здібностей, компетенцій, професійного досвіду, який сприятиме успішній професійній діяльності.

Результати констатувального етапу експерименту зумовили необхідність розробки педагогічних умов, спрямованих на подолання виявлених недоліків у готовності майбутніх вчителів початкової освіти до інтегрованого навчання учнів та підвищення ефективності формування цієї готовності в педагогічних коледжах.

З метою перевірки ефективності педагогічних умов та моделі підготовки вчителів початкової освіти в педагогічних коледжах до інтегрованого навчання учнів організована дослідно-експериментальна робота, яку розглядаємо як комплекс методів, що мають забезпечити підтвердження правильності висловлених на початку дослідження припущень щодо розв’язання визначених завдань.

Формувальний етап експериментальної роботи полягав у апробації моделі підготовки вчителів початкової освіти до інтегрованого навчання учнів та реалізації виокремлених педагогічних умов в освітньому процесі педагогічного коледжу, а саме: формування позитивної мотивації майбутніх учителів початкової освіти до здійснення інтегрованого навчання учнів; оновлення змісту, форм та методів фахової підготовки майбутніх учителів через включення компонентів, які відображають методологічні, теоретичні та методичні проблеми інтеграції в початковій освіті; застосування в процесі професійної підготовки інтегративних методів і форм навчання на аудиторних заняттях, під час практик, в самостійній ро-

боті студентів для набуття досвіду використання та удосконалення навичок здійснення інтегрованого навчання учнів.

Перший етап реалізації моделі – підготовчий – збігається з першим і другим роком навчання майбутніх вчителів початкової освіти. На цьому етапі виявляється початковий рівень сформованості інтересу у студентів і усвідомлення ними необхідності здійснювати інтегроване навчання; відбувається включення студентів в процес засвоєння фундаментальних теоретичних знань з методології педагогіки, знайомство з основними психолого-педагогічним понятійним фондом і з категоріальним апаратом досліджуваної проблеми. З цією метою виокремлені певні дисципліни, в процесі викладання яких можливо збагачувати програмний мінімум інтегрованим змістом і використовувати спеціально розроблені завдання для студентів, що сприяють формуванню їх готовності здійснювати інтегроване навчання молодших школярів.

Другий етап моделі – практичний – реалізувався під час третього року навчання майбутніх вчителів в коледжі та передбачав конкретизацію отриманих раніше теоретико-методологічних знань під час вивчення методичних і спеціальних дисциплін; знайомство зі структурою, сутністю і функціями діяльності вчителя початкових класів, в тому числі у контексті інтегрованого навчання учнів; забезпечується розуміння і застосування студентами різноманітних форм і методів інтегрованого навчання молодших школярів; аналізується уже набутий досвід з досліджуваної проблеми. На цьому етапі реалізації моделі відбувалося включення студентів в самостійну професійно-практичну діяльність щодо інтегрованого навчання учнів. Дослідження, проведені студентами під час практики, були використані під час написання курсових, випускних кваліфікаційних та інших науково-дослідних робіт.

Для реалізації моделі в процесі професійної підготовки вчителів початкової освіти застосовано різноманітні методи і форми навчання на аудиторних заняттях, під час практик, в самостійній роботі студентів для набуття досвіду використання та удосконалення навичок здійснення інтегрованого навчання учнів.

Дистанційна форма освіти внесла свої корективи в освітній процес. Освітній процес зазвичай організовувався за технологією змішаного навчання. Викладачі і студенти ефективно використовують різноманітні платформи, сервіси та інструменти: Google Classroom; YouTube; Hangouts Meet; Zoom; Google Forms; Skype тощо [6].

В умовах коронавірусної пандемії саме змішане навчання забезпечує доступність освітніх послуг: кожен студент має можливість навчатися за власною траєкторією в довільному режимі; використання матеріалів електронних навчальних курсів дозволяє йому оперативно отримувати необхідну інформацію, виконувати лабораторні і практичні роботи, повторювати й узагальнювати вивчений матеріал, консультуватися з викладачами в режимі онлайн чи за допомогою електронної пошти.

Під час проведення занять під час дистанційної освіти використовувалися відеозаписи уроків вчителів початкових класів та студентів-практикантів; відеозаписи інтегрованих уроків в початкових класах, які потім обговорювалися студентами.

Практики проходили також дистанційно. Для кожної академічної групи створено Google-Class; у кожному з них, згідно з графіком навчального процесу та програмою практики, розміщено завдання для студентів і методичні рекомендації щодо їх виконання, систематично оновлювалися тематичні відеоматеріали (посилання на них). Керівники проводили консультації, перевіряли та оцінювали роботу студентів через Google Classroom, Google Hangouts, Viber, Messenger.

Отже, комплексне впровадження в педагогічних коледжах виокремлених педагогічних умов та моделі підготовки вчителів початкової освіти до інтегрованого навчання учнів дало можливість сформувати у студентів необхідний обсяг знань і уявлень щодо педагогічної інтеграції та позитивну мотивацію до інтегрованого навчання; підвищити рівень усвідомлення важливості і необхідності здійснення інтегрованого навчання в початковій школі, прагнення до оволодіння необхідними знаннями та вміннями; сформованими здібності та вміння конструювати інтегровані уроки; інтегровані методи і форми навчання, використані під час освітнього процесу, виправдали свою ефективність.

Список використаних джерел

1.Драч І. Системний підхід як загальнонаукова основа управління формуванням професійної компетентності майбутніх викладачів вищої школи. Педагогічні науки: теорія, історія, інноваційні технології. Суми : СумДПУ ім. А. С. Макаренка. 2012. С. 344–352. 2.Григорович О., Пахальчук Н. Педагогічні умови формування інноваційної культури майбутнього вчителя початкової школи в умовах реформування змісту освіти. Modern researches in psychology and pedagogy: Collective monograph. Riga: Izdevnieciba «Baltija Publishing», 2020. P. 94–111. 3.Руденко Н. Математичний інструментарій вимірювання готовності майбутніх учителів початкової школи до застосування інтерактивних технологій на уроках математики. Педагогічна освіта: теорія і практика. 2016. № 25. С. 132–136. 4.Скворцова С. Теоретико-методичні основи формування компетентності майбутніх учителів: нормативна і варіативна складові методичної компетентності вчителя початкових класів. Zbior raportoe naukowych. . Pedagogika. Najnowsze badanianaukowe. Teoria, praktyka. Warszawa: Wydawca: Sp. z.o.o. .Diamond trading tour, 2015. С. 119–124. 5.Большакова І. О. Інтегровані уроки в початковій школі: посібник. Київ: Перше вересня, 2016. 176 с. 6.Інновації освітнього процесу коледжу: технологія змішаного навчання. URL: https://www.bar-bgpk.com.ua/single-post/.

Т. М. Пахольчук, О. В. Усачова,
О. В. Конакова, Є. А. Сіліна, О. А. Дралова

ФОРМИ ТА МЕТОДИ КОНТРОЛЮ ЗАСВОЄННЯ ЗНАНЬ СТУДЕНТАМИ МЕДИЧНОГО ВНЗ ПРИ ДИСТАНЦІЙНІЙ ФОРМІ НАВЧАННЯ

В сучасному світі при підготовці молодого фахівця потрібні не тільки професійні знання, але й напрацювання особистих навичок: критичне мислення, ефективні комунікації, вміння обробляти інформацію, як з академічної, так і з культурологічної точок зору, вміння аналізувати кількісні та якісні дані [1]. При дистанційній формі навчання, коли викладач та студент взаємодіють на відстані за допомогою інформаційних технологій також необхідний контроль отриманих та засвоєних студентом знань. Дистанційне навчання проводиться згідно розробленої програми [2], яка передбачає засвоєння студентами тих чи інших знань та навичок за темою заняття.

На кафедрі дитячих інфекційних хвороб, яка є клінічною дисципліною, дистанційне навчання проводиться зі студентами 5 та 6 курсів медичного факультету. Весь дистанційний навчальний процес у нашому ВНЗ відбувається на платформі Microsoft Teams. При вивченні студентами дитячих інфекційних хвороб важливим є оволодіння практичними навичками щодо обстеження, лікування та профілактики інфекційних захворювань у дітей.

На 5 курсі однією з форм контролю засвоєння знань студентами є написання навчальної історії хвороби. При дистанційному навчанні студент займається самостійно згідно тематиці заняття, переглядає лекції, вирішує задачі та тестові завдання. При цьому, студенти 5-го курсу, які проходять навчання в дистанційній формі, не мають можливості спілкування з пацієнтом. З метою наближення до ві-

дповідних умов ми розмістили на електронній сторінці кафедри «легенди до написання історії хвороби», які містять не лише опис скарг, анамнезу захворювання та життя хворого, а особливо епідеміологічного та вакцинального анамнезів, основних даних клінічного огляду, даних додаткових обстежень хворих, але й візуальні (фотоматеріали клінічних ознак та даних лабораторних досліджень) дані до кожного випадку. Саме цей розділ роботи студентів є важливим при їх оцінюванні, який показує рівень засвоєння студентом основних вмінь та навичок за темою заняття. На останньому занятті викладач проводить оцінку засвоєних знань та вмінь студентом у вигляді співбесіди по опрацьованій навчальній історії хвороби, де студент розкриває засвоєні знання показуючи сформоване клінічне логічне мислення. Методом контролю засвоєнню знань на 5 курсі є поточне та підсумкове тестування на засвоєння знань по кожній темі згідно тематиці заняття, а в кінці циклу студенти виконують підсумковий модульний контроль, що містить 60 тестових завдань, який включає питання згідно навчальної програми.

Заняття зі студентами 6 курсу більш спрямовані на подальшу їх практичну діяльність, тобто вміння застосовувати отримані впродовж попередніх 5 курсів знання та навички. Логічним продовженням дистанційного навчання є он-лайн навчання. Впродовж он-лайн навчання студент проходить інтерактивні тести, спілкується з викладачем в чатах. Досвідченому викладачеві нескладно визначити рівень вихідних та базових знань по заданій темі та, за допомогою відкритого діалогу, заохотити слухачів міркувати над досліджуваною темою. Дистанційне навчання на 6 курсі більш індивідуальне і контроль за засвоєнням знань проводиться з використанням роботи з віртуальним пацієнтом. Кожний студент отримує доступ до віртуального пацієнта з різними захворюваннями згідно тематиці практичних занять: Менінгококова інфекція, ГРВІ (вірусний круп), ГКІ (гіповолемічний шок), Енцефаліт. Щоб отримати доступ до віртуального пацієнта кожний студент отримує логін та пароль доступу в Центрі симуляційної медицини нашого університету. Після виконання цього завдання студент отримує оцінку своїх практичних навичок у відсотках за трьома розділами роботи. Перший розділ включає оцінку за вміння оцінити загальний стан хворого, який включає огляд хворого, аускультацію легень та серця (фізичного обстеження хворого), другий розділ – за вміння підбору та оцінки діагностичної шкали (план обстеження) для підтвердження діагнозу за станом хворого (діагностична діяльність), третій розділ – за вміння надання медичної допомоги, яке передбачає вибір медичних та інструментальних засобів лікування даного хворого (план лікування), що вимагає знання не тільки конкретних медичних препаратів алей їх дозування в дитячому віці. В кінці роботи з віртуальним пацієнтом студенту автоматично виставляється загальна оцінка. Таке навчання дозволяє повністю погрузитися у навчальне середовище та засвоїти нову інформацію і реалізувати її на практиці.

Висновки. В умовах дистанційного навчання он-лайн на клінічних кафедрах пріоритетними напрямками залишаються форми та методи контролю засвоєних знань та вмінь, а саме відпрацювання практичних навичок клінічного обстеження хворого (віртуального хворого). Такий підхід дозволяє отримати після заняття досвід, який буде прямо пов'язаний з професійними обов'язками лікаря, та буде сприяти формуванню висококваліфікованого спеціаліста.

Список використаних джерел

1.Кундеревич О.В. Пошуки нової парадигми освіти / О.В. Кундеревич //Соціально-гуманітарні дослідження та інноваційна освітня діяльність/ Зб.матеріал.міжнародн.наук.конференц. 24-25 травня 2019р., м.Дніпро./ наук.ред. О.Ю.Висоцький.– Дніпро: СПД «Охотнік», 2019. С.369-370. 2.Програма з дисципліни «педіатрія» для студентів медичного факультету вищих медичних навчальних закладів IV рівня акредитації МОЗ України складена відповідно до «Навчального плану підготовки фахівців освітньо-кваліфікаційного рівня «спеціаліст» кваліфікації «лікар» у

вищих навчальних закладах III-IV рівнів акредитації МОЗ України за спеціальностями 7.110101 - лікувальна справа, 7.110104 - педіатрія, 7.110105 - медико-профілактична справа (Наказ МОЗ України від 25.03.2005 р., №119). Програма схвалена на засіданні Науково-методичної комісії з медицини (протокол № 4 від 24.12.2007 р.). Міністерства освіти і науки України. – Київ. – 2008. – 49 с.

Л. В. Пономарьова

РОЗВИТОК КРИТИЧНОГО МИСЛЕННЯ ЗДОБУВАЧІВ ОСВІТИ ТЕХНІЧНИХ СПЕЦІАЛЬНОСТЕЙ ФАХОВОЇ ПЕРЕДВИЩОЇ ОСВІТИ

Сьогодні ринок праці в Україні потребує активних, заповзятливих, творчих, цілеспрямованих, конкурентоспроможних фахівців. Забезпечити Україну достойними кадрами може освіта, де її здобувачі набуватимуть компетентностей, які допоможуть їм створити в найближчому майбутньому таке інноваційне середовище, у якому кожна сучасна людина зможе реалізувати свої творчі плани, втілити в життя наукові досягнення, забезпечити достойний рівень життя своїм родинам.

Активний розвиток інформаційних систем, розвиток продуктивних сил суспільства, спонукають сучасного здобувача освіти навчитися не просто знати, але й вміти швидко пристосовуватися до соціальних змін, генерувати нові ідеї, здійснювати аналіз отриманої інформації та надавати їй об’єктивну оцінку. І саме через це сучасний освітній простір першочергове своє завдання вбачає у розвитку основного типу мислення, а саме - критичного.

Рада Європи визначила головні компетенції, якими повинні володіти сучасні спеціалісти. Це, зокрема, компетенції, пов’язані зі «зростанням інформатизації суспільства», що передбачають «... володіння способами критичного осмислення інформації...» [2].

Розвиток критичного мислення є основою навчальної діяльності сьогодення. Особливо актуальною дана проблема постає для здобувачів освіти навчальних закладів фахової перед вищої освіти, адже саме в цьому віці завершується формування когнітивних процесів, а саме мислення. В стінах закладів фахової передвищої освіти сьогодні навчаються не просто фахівці відповідного технічного напрямку, але й формується гармонійно розвинена, високоосвічена, соціально активна та національно свідома інтелігенція.

На нашу думку, для підвищення рівня критичного мислення фахових молодших бакалаврів необхідно створити наступні організаційно - педагогічні умови. Перша умова, це готовність самих викладачів до саморозвитку навиків такого мислення та застосування їх в своїй професійній діяльності.

Друга умова, це розробка навчально-методичного комплексу дисциплін, складові якого передбачають завдання, які спрямовані на підвищення та розвиток критичного мислення у здобувачів освіти. Ключовим методом повинно стати розв'язування проблемних задач шляхом використання проблемних методів та інтерактивних форм навчання, що передбачають науковий діалог та рефлексію пізнавальної діяльності. Серед таких методів є: кластер, асоціативний кущ, мозковий штурм, Fishbone (Рибна кістка), Сінквейн «ЗХВ» («Знаю – хочу дізнатись – вивчив») тощо [1].

Третя умова, це створення креативного освітнього простору для підвищення рівня критичного мислення в процесі навчання. В своїй діяльності щодо створення такого середовища ми активно використовуємо поза навчальні заході, які дають змогу здобувачам освіти у неформальній обстановці розкріпоститися і краще сприймати навчальний матеріал. Це може бути залучення здобувачів освіти

до гурткової роботи в рамках якої вони поглиблено будуть вивчати якийсь об'єкт, досліджувати подію, створювати щось своїми руками тощо. Організація зустрічей з відомими людьми, провідними фахівцями. Мета таких зустрічей – можливість перейняти досвід: як вистояти, як досягти поставленої цілі, як зробити кар'єру, як самореалізуватися. Проведення екскурсій, під час яких здійснюється реалізація дидактичних принципів зв'язку з життям, політехнічного навчання, наочності та міжпредметних зв'язків і т.п.

Четверта умова, це впровадження факультативного курсу «Критичне мислення». Метою вивчення факультативу повинно стати створення умов для системного розвитку розумової діяльності та формування критичного типу мислення як такого, що спонукає до ефективного навчання шляхом вміння знайти інформацію, аналізувати та порівнювати отримані дані, відрізняти факти і їх інтерпретацію, оцінювати аргументи та робити самостійні висновки . Тобто сприяти розвитку у здобувачів освіти критичного мислення .

Відмітимо, що розвиток критичного мислення сприяє розв'язанню наступних задач: освітньої мотивації (підвищення інтересу до процесу навчання та активного сприйняття навчального матеріалу); інформаційної грамотності (розвиток здатності до самостійної аналітичної та оцінювальної роботи з інформацією різної складності); культури мовлення (формування навичок написання текстів різних жанрів); соціальної компетентності (формування комунікативних навичок та відповідальності за знання).

Аналіз наукової літератури, педагогічна практика доводять, що в умовах забезпечення переходу на новий стандарт системи вищої освіти, важливого значення набуває запровадження технологій навчання, які дають конкретні якісні зміни щодо підготовки фахівців технічних спеціальностей. Такою прогресивною повинна стати саме технологія розвитку критичного мислення.

Список використаних джерел

1.Бохан М. А., Башинська Н. В., Розвиток критичного мислення у процесі навчання дітей та молоді//imso.zippo.net.ua. 2.Кузнецова В.М., Шеверницька Н.М. Розвиток критичного мислення студентів ВНЗ мистецького профілю на заняттях з іноземної мови// Дизайн: історія, теорія, практика. Випуск 2/2018.

І. О. Попова, В. С. Попрядухін

ДУАЛЬНА ОСВІТА – ШЛЯХ ПОКРАЩЕННЯ ПІДГОТОВКИ СТУДЕНТІВ-ЕНЕРГЕТИКІВ

На ринку праці важливі не тільки знання, якими володіють випускників вищого навчального закладу (ВНЗ), а їх спроможність виконувати професійні обов'язки на виробництві. В Україні в існуючих діючих державних освітніх стандартах передбачається, в кращому випадку, рівне співвідношення теоретичного і практичного навчання, а при врахуванні актуальності професійних компетенцій фахівців, необхідно, щоб було превалювання практико-орієнтованих форм навчання.

Питання професійної освіти в Україні досліджували науковці Н. Абашкіна, О. Амош, А. Завальнюк, Н. Козак, Н. Кравець, Л. Сакун та інші, в наукових трудах яких є теоретичні і практичні розробки в області організації професійної освіти на основі принципу дуальної освіти студентів [1]. Дуальна форма професійної освіти - це освітній процес, що поєднує практичне навчання з частковою зайнятістю на виробництві та навчання в традиційному освітньому закладі. В Україні потрібно

організувати навчальний процес так, щоб у ВНЗ студент спочатку отримував базові теоретичні знання, а потім практикувався на підприємстві з передовими технологіями, яке заздалегідь уклало б з університетом угоду про співпрацю, і виконував там роботу, пов'язану з обраною спеціальністю.

Зрозуміло, що в основі системи дуальної освіти в Україні повинен лежати тісний взаємозв'язок передового підприємства з сучасними технологіями виробництва і вищого навчального закладу. Навчальний заклад повинен забезпечувати загальну і спеціальну теоретичну підготовку відповідно до навчальних планів під наглядом Міністерства освіти і науки, а підприємство повинно забезпечувати практичну підготовку студентів під наглядом міністерств економічного розвитку та енергетики.

Запорізький край має потужну базу енергогенеруючих станцій: Дніпрогес, Запорізька АЕС, теплоенергогенеруюча станція в Енергодарі, Ботіївська і Приморські вітроелектростанції і гелеоелектростанція у Токмаку, розвинену енергоємнісну промисловість машино та приладобудування, потужно розвинені галузі АПК, які потребують сучасних фаховообізнаних, адаптованих до потреб майбутніх роботодавців випускників-енергетиків [2].

В Україні вже є передумови впровадження дуальної освіти, розроблені нормативні документи Уряду, Міністерства освіти і науки України, що є підставами для впровадження дуальної системи навчання в Україні. У Таврійському державному агротехнологічному університеті (ТДАТУ) розроблено положення про дуальне навчання у ТДАТУ і прийнятий порядок організації дуального навчання у поточному навчальному році, згідно якого здобувач денної форми навчання повинен подати заяву на ім'я ректора для переведення на дуальну форму навчання. За керівництвом ТДАТУ остається право відбору кандидатів, узгодження термінів та укладання тристороннього договору про дуальну форму здобуття освіти між університетом, суб'єктом господарювання та здобувачем вищої освіти. Далі видається наказ ректора університету за поданням завідувача випускної кафедри і погодженням з деканом факультету та проректором з призначенням куратора дуального навчання від університету і наставника від підприємства. Куратором і наставником здійснюється контроль індивідуального плану і програми практичного навчання на виробництві. Після завершення дуального навчання на виробництві, у ТДАТУ на кафедрах проводиться підсумкова атестація студентів з обов'язковою участю представників підприємств, а інформація щодо атестацій студентів розміщується на сайтах факультету енергетики і комп'ютерних технологій і відповідних кафедр [3, 4].

ТДАТУ вибирає партнерами дуального навчання відомі фірми, науково-виробничі підприємства з сучасними виробничими технологіями: Донецька паливно-енергетична компанія (ДТЕК), ТОВ «Науково-виробниче підприємство «Перетворювач-комплекс» м. Запоріжжя, ТОВ «Магніт», ТОВ «Прометей-Транс» м. Токмак та інші, працівники яких свій досвід та інновації можуть передати студентам під час дуального навчання. Після дуального навчання, окрім знань студент матиме мінімум дворічний досвід роботи, який можна додати до свого резюме. А ще дуальна співпраця ТДАТУ і сучасних енергопідприємств допомагає оснастити сучасним обладнання електричні лабораторії кафедр ТДАТУ. Прикладом є ДТЕК, ТОВ «Науково-виробниче підприємство «Перетворювач-комплекс» м. Запоріжжя, які не тільки проводять навчання студентів-енергетиків, а і оснастили сучасним електрообладнанням декілька класів-лабораторій в ТДАТУ.

Дуальна модель у ТДАТУ створює умови для: залучення сучасних підпри-

ємств до співпраці; підвищення професійного рівня студентів протягом усього навчання; узгоджених теоретичних та практичні фаз, що чергуються на протязі навчання.

Список використаних джерел

1. Абашкіна Н. В. Принципи розвитку професійної освіти в Німеччині: монографія. –К. : Вища школа, 1998. 207 с. 2. Попова І.О., Курашкін С.Ф. Інтеграція науки, освіти та виробництва для покращення підготовки фахівця-енергетика. Вітчизняна наука на зламі епох: проблеми та перспективи розвитку: матеріали Всеукр. наук.-практ. інтернет-конф.: зб. наук. праць. Переяслав, 2020. Вип. 63 . с. 29-33. 3. Попова І.О., Курашкін С.Ф. Впровадження методу аналізу ситуацій для професійно-орієнтовного навчання студентів-енергетиків. Тенденції та перспективи розвитку науки і освіти в умовах глобалізації: матеріали Міжнарод. наук.-практ. інтернет-конф.: зб. наук. праць. Переяслав, 2020. Вип. 63. с. 268-271. 4. Попова І.О., Петров В.О., Попрядухін В.С. Case-study як освітня технологія професійно-орієнтованого навчання енергетиків. Удосконалення навчально-виховного процесу в ВНЗ: зб. наук.-метод. праць. ТДАТУ. Вип. 23. Мелітополь: ТДАТУ, 2020. С. 325-330.

О. П. Прокопова, О. П. Ляска, О. М. Крупей

УМОВИ ФОРМУВАННЯ І РОЗВИТКУ ПЕДАГОГІЧНОЇ МАЙСТЕРНОСТІ МАЙБУТНІХ ПЕДАГОГІВ

Педагогічні умови формування і розвитку педагогічної майстерності майбутніх учителів доцільно розділити на три групи: зовнішні умови, що створюють розвиваюче творче середовище і забезпечують цей процес; внутрішні, які визначаються власним потенціалом студента; матеріальні, які створюють комфортні умови навчальної діяльності через організацію предметного середовища.

Зовнішні умови представляють собою педагогічний феномен складної природи, багатокомпонентний і багатофакторний, що виявляється через сукупність як соціальних і духовних, так і предметно-матеріальних чинників. Це, фактично, все оточення, що є розвиваючим і властиве процесу навчання [4].

У розвиваючому творчому середовищі формується особистість, яка характеризується активністю освоєння і перетворення навколишнього світу, високою самостійністю, відкритістю і свободою своїх суджень і вчинків. Розвиваюче творче середовище - єдине середовище, яке здатне забезпечити умови особистісного саморозвитку студента. Такий саморозвиток відбувається за рахунок використання студентами того комплексу специфічних можливостей, які їм надаються колективом викладачів.

Розвиваюче творче середовище створюється застосуванням інноваційних технологій навчання і використанням непрямих методів управління, які реалізуються латентно і опосередковано. Необхідно так змоделювати процес пізнання, щоб здобувач освіти був залучений до творчого пошуку нових знань, виявляючи потребу в особистісній зміні і самовизначенні. У розвиваючому творчому середовищі викладачі повинні бути особисто залучені до пошуку способів розвитку у студентів здатності до самоактуалізації. Це, в свою чергу, призводить до взаємної активності студентів і, в кінцевому підсумку, спричиняє виникнення неочікуваних властивостей освітньої системи.

Включення студента до вузівського середовища вже на початковому етапі навчання забезпечує його професійно-особистісний розвиток, освоєння специфічного способу життя у професійному середовищі. Основою такого психологічного механізму впливу середовища на становлення фахівця є актуалізація ціннісної орієнтації у варіативних інформаційних потоках, етичних зразках, моделях само-

реалізації; формування вміння виявити свою професійно-особистісну роль, статус, позиції.

До основних внутрішніх умов, що обумовлюють ефективність професійного розвитку і самовизначення майбутнього вчителя, ми відносимо зміст ціннісно-смислової сфери особистості, якість мотивації на науково-дослідну, методичну і власне педагогічну професійну діяльність. Значущою є ситуація особистісного «проживання» багатоаспектності професійно-педагогічної діяльності, яка дозволяє майбутньому педагогу вибудувати процес саморозвитку професіоналізму і стати «конгруентним предмету своєї діяльності» [1].

До внутрішніх умов розвитку педагогічної майстерності майбутніх учителів ми відносимо також досвід роботи, оскільки досягнення відповідності хоча б нормативним вимогам до професіонала неможливо без занурення в практику професійної діяльності. У психолого-педагогічних дослідженнях відзначається відносна одностайність у визнанні впливу здобутого досвіду професійної діяльності в якості однієї з умов успішної професіоналізації (Е.І. Борисова, Н.В. Кузьміна, О.Ф. Меженцов).

Опора лише на отримані теоретичні знання у професійній педагогічній діяльності в рамках спеціальної підготовки не дозволяє сформувати комплексне уявлення про майбутню професійну діяльність. Досвід необхідний для того, щоб майбутній учитель мав можливість опанувати основними процедурами педагогічної діяльності, зміг усвідомити себе як суб'єкта діяльності.

Розглядаючи ефективність із оптимізаційних позицій, саме продуктивний вплив даних видів супроводу на розгортання процесу підготовки майбутніх вчителів і оптимальне досягнення поставлених цілей є найважливішими умовами підвищення ефективності формування і розвитку педагогічної майстерності. При цьому технологічний супровід підготовки майбутніх вчителів забезпечується впровадженням в освітній процес передових інформаційних, виробничих, психологічних і педагогічних технологій; науково-методичний супровід - створенням єдиного навчально-методичного забезпечення спеціальностей, розвитком потенціалу науково-педагогічних працівників кафедр, організацією спільної з педагогічними працівниками навчальних закладів професійної освіти науково-прикладної діяльності, активізацією видавничої роботи.

Список використаних джерел

1.Мясищев, В.Н. Структура личности и отношение человека к действительности. Психология личности. М., 2002. 204 с. 2.Педагогічна майстерність: підручник / І.А. Зязюн, Л.В. Крамущенко, І.Ф. Кривонос та ін..; За ред. І.А. Зязюна. 3-тє вид., допов. і переробл. К.: СПГ Богданова А., 2008. 376 с. 3.Формування професійної майстерності майбутнього вчителя як єдність інтегративного та диференційованого підходів в умовах ступеневої освіти / І. М. Козловська, М.А. Пайкуш. Вісн. Житомир. держ. пед. ун-ту. 2003. № 13. С. 66-71. 4.Червова, А.А. Развивающая творческая среда как условие повышения эффективности формирования и развития педагогического мастерства будущего учителя технологии. Школа будущего. 2010. № 6. С. 41–46.

А. І. Сашко, О. В. Петрунько

ЧИННИКИ ГОТОВНОСТІ СТУДЕНТІВ ДО САМООСВІТИ

Успішність навчального процесу в системі вищої освіти значною мірою залежить від готовності і здатності студентів до самостійного здобування, освоєння й примноження знань, тобто готовності до самоосвіти. В контексті аналізу цієї готовності на перший план виходить система соціально-психологічних та психологічних чинників, серед яких насамперед – ті, що розкриваються через ціннісно-

мотиваційні та смисложиттєві орієнтації студента як суб'єкта навчання. Ціннісно-мотиваційні та ціннісно-орієнтаційні чинники є домінуючими, їх можна навіть вважати чинниками метарівня, і саме вони активують студента – не лише як суб'єкта навчання, а як суб'єкта сучасних реалій і свого життя в цілому – до виконання своєї провідної діяльності, а також до розробки плану ефективного навчання, розбудови власної програми самоосвіти, власної методики опанування необхідними життєвими й професійними компетентностями і компетенціями [1].

Готовність до самоосвіти можна конкретизувати та досліджувати як: 1) усвідомлення цінності самоосвіти у житті людини, в т.ч. у житті студента як майбутнього професіонала; 2) зрілі системи індивідуально-психологічних якостей студентів як суб'єктів власного життя (сформована система зовнішньої і внутрішньої мотивації, зріла система цінностей, здатність до емоційно-вольової саморегуляції, зріла система ставлень, усвідомлені прагнення, наміри, домагання, очікування, смисло-життєві орієнтації тощо); 3) готовність до використання науково-методологічних інновацій та сучасних інноваційних професійних технологій як у процесі навчання, так і після його завершення, в майбутній професійній діяльності; 4) планування власного життя та цілепокладання – як здатність критично оцінювати власні можливості й набуті компетентності і ставити згідно з цим нові цілі і завдання та крокувати шляхом до їх досягнення.

Наразі акцентуємо увагу на особливому значенні системи індивідуально-психологічних якостей студентів та їх здатності до цілепокладання – як базовий чинників самоосвіти.

Індивідуально-психологічні якості студентів – як суб'єктів навчання – дослідники освітніх систем і освітніх середовищ зазвичай поділяють на:

1) інтелектуальні (інтелектуальний потенціал, здатність до рефлексії, розвинені інтелектуальні почуття та прагнення їх реалізації, розвинена навчальна мотивація, усвідомлена потреба в знаннях та їх здобуванні, захоплення в ситуаціях розв'язання складних завдань тощо;

2) моральні (усвідомлення своєї причетності до студентського співтовариства, задоволення від власної оцінки своєї діяльності, радість від соціального визнання та інших моральних винагород, визнання цінності себе і своєї діяльності, прагнення дальшого самовдосконалення);

3) матеріальні (прагнення до певного рівня добробуту, певного матеріального стандарту життя та прогнозування й очікування матеріальної винагороди в майбутньому) [2].

Здатність до цілепокладання – як один з базових чинників самоосвіти – надзвичайно важлива якість особистості, яка повсякчас спонукає до відстеження себе, свого становища на шляху до мети, тобто до самоаналізу, самоконтролю, самоменеджменту, пошуку нових шляхів та інструментів у разі непридатності старих, а отже й до постійної самоосвіти. Цілепокладання визначає вибір і реалізацію пріоритетів провідної діяльності, професійного життя і підготовки до нього, власного життя в цілому, в тому числі – вибір шляху й змісту самоосвітнього процесу та крокування обраним шляхом, і цей вибір визначає уявлення студентів про власне професійне майбутнє, а зрештою й саме це майбутнє [3].

Висновок. Найважливішим завданням сучасних освітніх систем, крім передачі суб'єктам навчання необхідних систем знань, є формування в них готовності і здатності до самоосвіти – як необхідного інструменту їх професіоналізації на етапі навчання і в дальшому професійному житті.

Список використаних джерел

1.Петрунько О.В. Соціально-психологічне забезпечення професійної діяльності психолога / Мороз І.В., Петрунько О.В. // Актуальні питання сучасної науки та практики: матеріали науково-

практичної конференції (м. Київ, 15 листопада 2018 р.). К.: Університет «КРОК», 2018. С.533-535. 2.Сингаївська І.В. Професійна успішність викладача як чинник вдосконалення діяльності закладу вищої освіти / Соціально-економічні та правові аспекти розвитку суспільства: кол. моногр. / за ред. С.М. Лаптєва, І.П. Мігус. К.: Університет економіки та права «КРОК», 2020. С. 220-238. 3.Pherali T. Education: Cultural reproduction, revolution and peacebuilding in conflict-affected societies: The Palgrave Handbook of Disciplinary and Regional Approaches to Peace. Palgrave Macmillan UK, 2016. 143 p.

С. В. Світайло

ДИРИГЕНТСЬКО-ХОРОВА ПІДГОТОВКА ВЧИТЕЛЯ МУЗИЧНОГО МИСТЕЦТВА

Актуальність питань якості професійної підготовки фахівців зумовлена як докорінними змінами в нинішньому суспільстві, новими перспективами його розвитку, викликами часу, так і трансформаційними процесами у сфері вищої освіти Особливо це стосується педагогічної освіти, від змісту і якості якої залежать виховання майбутніх поколінь.

Аналіз досліджень і публікацій з теми переконує, що ця проблематика не втрачає своєї актуальності, хоч на кожному етапі історичного розвитку суспільство щоразу конкретизує певні пріоритети в освітній сфері. У цьому переконують наукові праці з проблем музично-педагогічної вищої освіти (Л. Арчажнікова, В. Бобрицька, Н. Гузій, А. Козир, О. Ростовський, О. Рудницька, О. Щолокова та ін.), а також з питань диригентсько-хорової підготовки учителів музичного мистецтва – О. Лєснік, Лінь Хай, Л. Люлюк, Н. Михаська, Г. Сагайдак, Т. Смирнова, Н. Тарарак, І. Шинтяпіна, Л. Ярошевська та ін. Головними автори справедливо вважають такі: засвоєння студентами досвіду хорової культури (теоретичних знань, вокально-хорового репертуару, виконавського досвіду); розвиток і становлення особистості майбутнього вчителя музики у процесі навчально-професійної діяльності; підготовку до виконавської й педагогічної діяльності**.**

Цей процес передбачає певну послідовність інтелектуального, духовного і практичного розвитку особистості студента у вищому навчальному закладі шляхом оволодіння основами наукових знань, а також набуття професійних умінь і засвоєння цінностей хорового мистецтва. Вважаємо за необхідне наголосити на важливості формування хорознавчого тезауруса майбутніх учителів музики [1]. Загалом поняття тезауруса, крім його прямого і безпосереднього значення (як сукупності спеціальної термінології), сьогодні тлумачать значно ширше: як систему смислових одиниць (понять, подій, образних описів, символів, знаків, формул), їх взаємозв’язків і співвідношень [3]. Часто говорять про загальний тезаурус особистості (наприклад, тезаурус музиканта), маючи на увазі обсяг знань, якими вона володіє в певній галузі. Здобуваючи професійну освіту, майбутній фахівець збагачує свій тезаурус, який є показником рівня його професійної підготовки. Отже, на формування і збагачення хорознавчого тезауруса має бути спрямований зміст навчального процесу, форми і методи його організації.

Виклад основного матеріалу. Диригентсько-хорова освіта у вищих педагогічних навчальних закладах спрямована на підготовку вчителів музичного мистецтва до здійснення естетичного виховання і музичного розвитку дітей засобами вокально-хорового співу. Однак майбутні педагоги, готуючись працювати з дитячими хоровими й вокальними колективами, не вивчають вокально-хорової музики для дітей, без знання якої складно говорити про повноцінність їх хорознавчого тезауруса, належну фахову компетентність [4]. До речі, ця проблема не

нова, вона завжди привертала увагу дослідників, зокрема, свого часу на це звертав увагу відомий український хорознавець А. Лащенко [2].

У ситуації, що склалась сьогодні у цій сфері, доцільно запровадити хоча б відповідні спецкурси. Так, мета спецкурсу з хорової літератури – надати студентам знання про українську вокально-хорову музику, зокрема й написану для дітей, як історико-теоретичну основу їх професійного тезаурусу, охарактеризувати народнопісенну творчість, вокально-хорові твори українських композиторів, засвоїти кращі зразки вокально-хорової музики, необхідні в роботі з естетичного виховання дітей. Це передусім класичні твори: опера М. Лисенка «Коза-дереза», «Пан Коцький», «Зима і Весна»; пісні і хори для дітей, написані протягом 20-40-х років (К. Стеценка, Я. Степового, М. Леонтовича для шкільних хорів *a cappella),* хорова творчість М. Вериківського, П. Козицького, Г. Компанійця, Л. Ревуцького; хорова музика для дітей 50–60-х років (Ю. Рожавської «Песни-рисунки», «Песни-пословицы», «Песни-загадки» (10 пісень), «Песни-считалки (10 пісень), «Мой цветник» (10 пісень), «Песни из веселого поезда», опера «Сказка о потерянном времени»); М. Сильванського (ліричні мініатюри «Весною», «Весела», «Танцювальна», «Восени», «Колискова»), М. Завалишиної (кантата для дитячого хору «Місяць за місяцем», опера «Коли є друзі», пісні для дошкільного і молодшого шкільного віку, становлять 12 пісень – «Місяць за місяцем» (на слова Н. Забіли), три хори *a cappella* («Серпень», «Вересень», «Жовтень»); у 70-90-і роки – пісні Б. Фільц («Жива криниця», «Весно моя, нене», «Первоцвіт»), В. Шаповаленка («Пісня про мрію», «У рідному краї»), І. Шамо («Грушечка», «Три поради»), В. Шебаліна («Зимовий шлях»), А. Штогаренка («Навгороді коло броду»), Ю. Семенякова («Трави дитинства»). Окреме явище в українській хоровій музиці для дітей становлять твори Л. Дичко, зокрема її кантати «Сонячне коло», «Весна», «Барвінок», «Чотири пори року», «Здрастуй, новий добрий день».

*Отже, н*а результативність формування хорознавчого тезауруса учителя музичного мистецтва у процесі диригентсько-хорової підготовки безпосередньо впливає опанування ними належного обсягу знань з хорознавчих дисциплін. Завдання вищих навчальних закладів, у яких здійснюється підготовка таких фахівців, – сприяти збагаченню змісту освіти шляхом відповідного планування й організації навчального процесу та підготовки його методичного забезпечення.

Список використаних джерел

1.Живов В. Л. Хоровое исполнительство. Теория. Методика. Практика. Москва: Владос. 2003. 270 с. 2.Лащенко А. П. Пути совершенствования предмета «Хороведение и методика работы с хором» // Вопросы хорового образования: сб. трудов. Москва, 1985. Вып. 77. 148 с. 3.Неволин И. Ф., Позина М. Б. Тезаурус – как показатель компетентности личности // Вестник практической психологии образования, 2010. №2(23), С. 69-73. 4.Смирнова Т. А. Теорія та методика диригентсько-хорової освіти у вищих навчальних закладах: психолого-педагогічний аспект: монографія. Горлівка: ПП «Видавництво Ліхтар», 2008. 445 с.

О. М. Сергієнко

ДО ПРОБЛЕМИ ВИКОРИСТАННЯ ЕЛЕКТРОННИХ НАВЧАЛЬНО-МЕТОДИЧНИХ ПОСІБНИКІВ У ПРОФЕСІЙНИЙ ПІДГОТОВЦІ БАКАЛАВРІВ

У комп'ютерних технологіях є широкий спектр засобів для використання їх у навчальному процесі. Всі вони можуть бути поділені на три основні категорії, на базі яких організовується система електронного навчання: 1) електронні нав-

чальні матеріали (ЕНМ); 2) комп'ютерні тестові системи (КТС); 3) системи управління навчанням (СУН).

Автором було створено електронний навчально-методичний посібник «Комп'ютерні мережі та захист даних» та електронний навчально-методичний посібник «Комп'ютерні системи та мережі». Матеріали розташовані в розділі «Методична робота» сайту коледжу www.kppk.com.ua.

Програмним засобом створення електронного навчально-методичного посібника є комп’ютерна оболонка Turbo Site.

У навчальному процесі коледжу застосовують електронні навчальні матеріали (ЕНМ) різного призначення: 1) електронні підручники, посібники та матеріали на основі конспектів лекцій для вивчення теоретичних положень предмету, що вивчається; 2) електронні методичні розробки для підготовки до семінарських, практичних і лабораторних занять; 3) віртуальні та дистанційні практичні роботи для формування дослідницьких умінь і підтвердження теоретичного матеріалу на практиці; 4) комп'ютерні тренажери для відпрацювання навичок, які необхідні в обраному напрямі діяльності (напр., управління технологічними процесами, керування літаком тощо); 5) електронні довідники, словники, перекладачі та бази даних, які використовуються у процесі навчання.

Електронні навчальні матеріали, залежно від їх призначення та особливостей функціонування, звичайно створюються за допомогою різних програмних засобів. Важливо зазначити, що ЕНМ є основним засобом навчальних комп'ютерних технологій. Це випливає принаймні із того, що сервер із системою управління навчанням (СУН) не знаходить використання, поки не буде наповнений електронними навчальними матеріалами. І навпаки, ЕНМ можуть бути ефективно використані навіть за відсутності інших категорій засобів комп'ютерних технологій навчання. Наприклад, CD-версією підручника з предмету «Комп’ютерні системи і мережі’ можна скористатися на будь-якому персональному комп'ютері без під'єднання до комп'ютерної мережі. Існують такі шляхи отримання електронних навчальних матеріалів: 1) придбання ЕНМ виробництва комерційних фірм; 2) отримання ЕНМ із відкритих джерел в Інтернеті; 3) створення ЕНМ власними силами навчального закладу.

Комерційними й відкритими ЕНМ не можна повністю забезпечити проведення навчального процесу у вищому навчальному закладі. Це зумовлено принаймні двома причинами. Перша – пов'язана з тим, що різні навчальні заклади мають свою специфіку навчальних програм і вимог до рівня знань студентів. У лекціях, навіть при однакових навчальних програмах, різні викладачі використовують свої підходи до розкриття теми. Вони комбінують навчальні матеріали з різних джерел. Малоймовірно знайти готовий електронний підручник, який би відповідав і специфіці навчального закладу, і творчому підходу лектора. Більш реально виготовити такий підручник у самому навчальному закладі за особистої участі викладача. Друга причина стала актуальною при організації повністю дистанційного навчання студентів за обраною спеціалізацією. У цьому випадку необхідний повний набір електронних навчальних матеріалів: підручники всіх загальноосвітніх курсів із певної спеціальності, електронні версії спеціальних курсів, методичні розробки й віртуальні практикуми. При цьому потрібно, щоб ЕНМ доповнювали один одного за змістом і, бажано, були узгоджені за формою (елементи управління, графіка, позначення тощо). Це полегшує роботу студента при переході до кожного нового підручника курсу. Практично неможливо зібрати повний набір таких навчальних матеріалів стороннього виробництва, який би цілковито відповідав вимогам навчального закладу. Для наповнення електронної

бібліотеки навчальними матеріалами власного виробництва використовують усі доступні способи їхнього створення. Найпростіші підручники можуть бути зроблені викладачем при використанні розповсюдженого текстового редактора (напр., Word). Складні мультимедійні ЕНМ створюють фахівці з комп'ютерних технологій у тісній співпраці з викладачем.

Список використаних джерел

1. Kay, Tan. 25 (Free) 3D Modeling Applications You Should Not Miss By Filed in Tools [Electronic Resource] / Tan Kay. – Mode of access : URL : http://www.hongkiat.com/blog/25-free-3d-modelling-applications-youshould-not-miss/– Title from the screen. 2. Программное решение для моделирования и подготовки производства ювелирных изделиий [Электронный ресурс]. – Режим доступа: URL : www.artcamjewelsmith.com/index.php/ru – Название с екрана. 3. Библиотека безплатних текстур. [Электронный ресурс]. – Режим доступа: URL : http://texturs.ru/ – Название с екрана. 4. Williamson, Janatan. Character Development in Blender 2.5 / Janatan Williamson; – USA : Course Technology/ CENGAGE Learning, 2012. – 473 p. 5. Сергієнко Олександр Миколайович, Електронний навчально-методичний посібник «Комп'ютерні мережі та захист даних», URL : https://kppk.com.ua/ELLIB/ebook/Segrienko/KM/index.html. 6. Сергієнко Олександр Миколайович, URL : https://kppk.com.ua/ELLIB/ebook/Segrienko/KSM/index.html.

І. В. Синельник

ОСОБЛИВОСТІ НАВЧАННЯ ФІЗИКИ В ТЕХНІЧНОМУ УНІВЕРСИТЕТІ В УМОВАХ ВІДДАЛЕННОГО НАВЧАННЯ

Виклики сучасного світу, до яких належать глобалізація, інформатизація, діджиталізація суспільства, комп’ютеризація та технологізація всіх видів людської діяльності, швидкі зміни реалій суспільного життя, обумовили появу та загострення низки суперечностей в системі сучасної вищої освіти. До них належать протиріччя між несформованістю навчальної діяльності студентів, з одного боку, та інтенсифікацією навчального процесу, з іншого, між сталими нормами часу, відведеного на засвоєння змісту освіти, та зростаючими обсягами наукової інформації, між недостатнім рівнем підготовленості абітурієнтів з базових дисциплін та підвищеними вимогами роботодавців до професійного рівня фахівців. Соціальні та науково-технічні зміни, що відбулись за останні десятиріччя, принципово змінили сучасного студента і викладача, а також характер їх взаємодії в освітньому середовищі.

Протягом останнього року сучасна система освіти, зокрема вищої, отримала новий виклик у вигляді жорстких обмежень на форми здійснення освітньої діяльності: внаслідок карантинних заходів переважна більшість занять відбувалась в умовах віддаленої комунікації. Вимушений віддалений режим роботи, по-перше, загострив існуючі проблеми сучасної системи освіти, стимулюючи їх розв’язання, по-друге, виявив досі приховані негаразди наявної системи навчання, по-третє, стимулював розроблення і впровадження нових освітніх технологій, появу численних інновацій в освіті, створення комп’ютерних та інформаційно-комунікаційних технологій навчального спрямування, що привело до прискореного розвитку освіти в цілому.

Найбільшою мірою це виявилось в організації навчального процесу, зокрема в організації навчальних занять. Значною проблемою традиційної формальної вищої освіти є невідвідування занять студентами і, як наслідок, академічні заборгованості. Нові реалії навчання, а саме: швидкий доступ до необмеженої наукової, навчальної та навчально-методичної інформації, формування інституту неформальної освіти – спеціалізованих курсів, шкіл, медійних каналів, освітніх платформ, тощо – створюють у студента хибне враження, що він здатен легко опанувати навіть

складний курс без допомоги викладача. Разом з тим, навчання студента відбувається в умовах дії великої кількості відволікаючих факторів, супроводжується зниженням зовнішнього контролю з боку батьків. Тому склалась ситуація, в якій значна кількість студентів не відвідує або нерегулярно відвідує навчальні заняття. Зважаючи на недостатню сформованість навчальної діяльності, та за відсутності спеціальних засобів підтримки, такі студенти не здатні вчасно ліквідувати академічні заборгованості, або навіть, якщо вони це роблять, то засвоюють зміст навчальних дисциплін на найнижчому припустимому рівні, що знижує загальну якість освіти. Перехід на он-лайн режим певною мірою посилив цю проблему: у частини студентів відсутні технічні можливості долучення до навчальних заходів, що відбуваються он-лайн, відсутній зовнішній контроль за діяльністю студента на заняттях, зросли вимоги до студента щодо організації власної навчальної діяльності. З іншого боку, виявились і переваги нового формату взаємодії викладачів і студентів. По-перше, навчання у віддаленому режимі природним чином привело до збільшення обсягів навчального контенту, доступного студентам: відеозаписи занять – лекційних, практичних, лабораторних; мультимедійні презентації, електронні конспекти, методичні вказівки, покрокові алгоритми виконання тих, чи інших дій. По-друге, у зв'язку з необхідністю забезпечення доступу усіх студентів до навчання урізноманітнились способи і засоби комунікації викладача та студентів, відбулось розширення зони перетину синхронного та асинхронного режиму комунікації, більш повною мірою реалізована підтримка навчального процесу в режимі 24/7.

Навчання природничих дисциплін в технічному виші має свої особливості. Традиційна система організації навчального процесу з фізики в технічному університеті складається з лекцій, практичних та лабораторних занять, самостійної роботи, контрольних заходів. Усі вони зазнають суттєвих змін в умовах віддаленого навчання.

Лекційні заняття он-лайн можуть відбуватись у трьох форматах: трансляція потокового відео лекції, яку викладач читає в реальному часі, трансляція відеозапису лекції, лекція в реальному режимі з мультимедійною презентацією. Кожен з цих способів подання інформації та комунікації зі слухачами має свої недоліки і переваги, але найбільш поширеним став третій шлях, в першу чергу, тому, що перші два вимагають додаткового технічного обладнання, і за вимоги якості, коштовного. Третій спосіб є витратним за часом, який необхідний для створення презентації, але розроблені викладачем матеріали можуть використовуватись неодноразово, можуть бути адаптовані до конкретної цільової аудиторії, є досить гнучкими у застосуванні.

Практичні заняття у віддаленому режимі можуть проводитись подібно до аудиторних занять: презентація способів розв'язання типових задач викладачем і самостійне розв'язання студентами з подальшою перевіркою викладачем. Але такий спосіб організації занять виключає оперативний зворотній зв'язок: викладач не має можливості простежити за процесом розв'язання задачі студентом і вчасно скоректувати його діяльність, тому він є недостатньо ефективним. Інтерактивний режим роботи під час проведення практичних занять може бути забезпечений за допомогою інструментарію он-лайн платформ: дошка, спільна робота над документом в реальному часі. Ще одна можливість - презентація заздалегідь підготовлених задач студентами з подальшим обговоренням і порівнянням способів розв'язання задачі.

Найбільш проблемною зоною в організації навчального процесу з фізики є організація виконання лабораторних робіт, без чого неможливе ефективне нав-

чання майбутніх інженерів. Комп'ютерні лабораторні роботи з моделювання фізичних процесів, опрацювання результатів відео та фотозапису, власні вимірювання за допомогою комп'ютера та периферійних пристроїв є способами подолання обмежень, реалізованими в *системі комп'ютерного забезпечення навчального процесу з фізики, розробленому на кафедрі фізики НТУ «ХПІ» – Комп'ютерний практикум.* Система спрямована як на організацію навчальних занять, так і на самостійну роботу студентів. В умовах віддаленого навчання питома вага самостійної навчальної діяльності збільшується, отже мають з'являються додаткові способи її організації. Комп'ютерний практикум забезпечує розширення видів роботи студентів шляхом самостійного вивчення фізичних процесів та явищ методом моделювання або комп'ютерного експерименту, самоперевірки засвоєння навчального матеріалу.

Важливим складником ефективного навчання є зворотній зв'язок, що реалізується через систему контролю та оцінювання. До складу системи Комп'ютерний практикум входить модуль комп'ютерного тестування та статистики, що перетворює епізодичний контроль на моніторинг навчальної діяльності студентів. Створено необхідний інструментарій, що дозволяє в он-лайн режимі студенту отримувати оперативний зворотній зв'язок, а викладачу здійснювати моніторинг діяльності кожного студента.

Отже, вимушений перехід у віддалений режим роботи не лише ускладнив функціонування системи освіти, а й стимулював її подальший розвиток, що може забезпечити її конкурентоспроможність в умовах інтеграції світових освітніх систем і ринку праці, а також у змаганні з неформальними освітніми закладами.

О. О. Синявська

ПРАКТИЧНИЙ КОМПОНЕНТ ПІДГОТОВКИ СУЧАСНОГО ФАХІВЦЯ-ІСТОРИКА В ОНУ ІМЕНІ І. І. МЕЧНИКОВА

Практика є невід'ємною складовою процесу підготовки фахівців-істориків. У квітні 2020 року було затверджено Стандарт вищої освіти зі спеціальності 032 «Історія та археологія» для здобувачів першого (бакалаврського) рівня освіти, в якому сформовані програмні компетентності та результати навчання. Значна увага приділяється саме практичній складовій у формуванні майбутнього історика. Так, інтегральна компетентність випускника передбачає здатність розв'язувати складні спеціалізовані задачі та практичні проблеми історії та археології у процесі професійної діяльності; в переліку загальних компетентностей наявні здатність виявляти, ставити та вирішувати проблеми, здатність застосовувати знання в практичних ситуаціях. Спеціальні компетентності, що направлені на формування практичних фахових навичок, включають здатність відшуковувати необхідні для освітньої та наукової діяльності історичні джерела (архівні та опубліковані документи, етнографічні, картографічні матеріали, музейні експонати, археологічні артефакти і т. п.); здатність використовувати фахові знання та професійні навички для виявлення, охорони та популяризації історико-культурної спадщини; здатність здійснювати та організовувати археологічну діяльність; здатність робити відбір та прийняття на збереження артефактів і документів у відповідності до нормативів, організовувати археографічну діяльність, роботу в архівах та музеях, державних наукових та науково-дослідних установах у відповідності з прийнятими правилами та нормами [2].

На факультеті історії та філософії Одеського національного університету імені

І.І.Мечникова практична підготовка студентів-істориків на першому (бакалаврському) рівні вищої освіти проводиться з 1-го по 4-й курс та регулюється освітньо-професійною програмою зі спеціальності 032 «Історія та археологія» [1]. Базами проведення практики можуть бути музеї, архіви, заклади освіти (школи, коледжі, університети тощо), установи, організації різних видів, а також бази за межами України за умови забезпечення ними виконання у повному обсязі робочих навчальних планів і програм. Визначення баз практики здійснюється керівництвом університету на основі договорів із установами/організаціями незалежно від їх організаційно-правових форм і форм власності.

Зміст практики безпосередньо пов'язаний із матеріалом, що викладається на лекціях, вивчається на практичних і семінарських заняттях, включається в тематику наукових робіт. В контексті співвідношення теоретичної та практичної підготовки освітня програма спеціальності 032 «Історія та археологія» передбачає вивчення практично орієнтованих курсів перед проведенням практики.

Навчальні польові археологічні та етнографічна практики студентів проводяться на першому курсі наприкінці теоретичного навчання після опанування здобувачами освітніх компонентів «Археологія України», «Археологія Європи», «Загальна етнологія», «Українська етнологія». Практики проводяться на базі археологічних пам'яток, етнографічних комплексів, під час польових досліджень. Метою археологічної практики є ознайомлення з основами професійної діяльності археолога, фахівця з охорони культурної спадщини, оволодіння її первинними навичками, активне оволодіння студентами сучасними ідеями та методами польової археології, виховання у них відповідального ставлення до пам'яток історії та культури свого краю, розвиток здібностей до самостійних практичних досліджень. Програма етнографічної практики передбачає формування у студентів практичних навиків дослідницької роботи народознавця. Під час польових досліджень студенти мають опанувати засобами та методами збору етнографічних матеріалів, основними прийомами етнографічного дослідження (спостереження, опитування, формування етнографічних колекцій, фіксація пам'яток народної культури тощо), а також з'ясувати їхнє місце в історичному пізнанні і суспільній практиці.

Навчальна музейна практика проходить наприкінці другого курсу і передбачає ознайомлення студентів зі специфікою та принципами музейної роботи, формуванням музейних колекцій та їх каталогізації. Протягом навчання студенти опановують теоретичні основи пам'яткознавства та музеєзнавства, а в результаті проходження музейної практики докладно вивчають основні музейні об'єкти міста Одеси та міст Одеської області, принципи побудови музейних експозицій, основи опису та збереження пам'яток історії та культури в музейних установах, способи комплектування музейних фондів, принципи проведення музейних екскурсій.

Мета виробничої архівної практики – застосування на практиці здобутих студентами під час теоретичного курсу «Архівознавство» знань та компетентностей шляхом ознайомлення студентів з мережею архівних установ Одеси, особливостями формування, зберігання та використання архівних документів, основними правилами роботи в архівних установах. Завдання архівної практики – закріпити знання студентів, які вони отримали в теоретичних курсах, прищепити їм навички практичного упровадження цих знань та компетентностей у їх подальшій діяльності: під час збору матеріалу для виконання дипломних робіт, у наукових дослідженнях, у творчому процесі навчання та виховання учнів у школах, в культурно-освітніх цілях.

Заключною практикою на бакалавраті є педагогічна практика. Практика має

предметно-фахове спрямування, яке передбачає тісну співпрацю студентів-практикантів з досвідченими вчителями-предметниками і викладачами університету; забезпечує ґрунтовну фахову та методичну підготовку майбутніх спеціалістів, поглиблюючи та інтегруючи набуті знання з фахових курсів, курсів психолого-педагогічного циклу та методики викладання. Метою педагогічної практики є опанування студентами сучасних методів і форм організації навчально-виховного процесу в середніх навчальних закладах різних типів, формування у них знань, професійних умінь і навичок для прийняття самостійних рішень під час конкретної роботи в реальних для професійної діяльності умовах, виховання потреби систематично поповнювати свої знання та творчо застосовувати їх у практичній діяльності.

Таким чином, практичний компонент має вагоме значення у підготовці фахівців-істориків, оскільки закріплює теоретичну підготовку та надає можливість здобувачам познайомитися зі специфікою майбутньої професії.

Список використаних джерел

1.Освітньо-професійна програма з підготовки бакалаврів історії та археології. – Режим доступу: http://onu.edu.ua/uk/geninfo/official-documents. 2.Стандарт вищої освіти за спеціальністю 032 «Історія та археологія». – Режим доступу: https://mon.gov.ua/storage/app/media/vyshcha/standarty/2020/05/2020-zatverd-standart-032-b.pdf.

Г. І. Слободяник, А. С. Герасімова

ІННОВАЦІЇ У ПОЗАШКІЛЬНІЙ ОСВІТИ НА ПРИКЛАДІ ДИСТАНЦІЙНОГО НАВЧАННЯ У ПОЗАШКІЛЬНОМУ НАВЧАЛЬНОМУ ЗАКЛАДІ

Під педагогічними інноваційними технологіями розуміється якісно нова сукупність форм, методів і засобів навчання, виховання і управління, яка привносить суттєві зміни у результат педагогічного процесу.

Принципово нові педагогічні ідеї і положення вимагають переорієнтації методичної роботи на пошук та розробку інноваційних шляхів розвитку всіх ланок і складових системи освіти, формування в освітньому середовищі справді нового педагогічного мислення на всіх рівнях педагогічної діяльності [2].

Аналіз інноваційної діяльності показує, що в основному впроваджуються технології, а саме: особистістно орієнтоване навчання, профільне навчання, психолого-педагогічне проектування соціального розвитку особистості, інформаційні технології, здоров’язберігаючі та інтерактивні технології, розвиток критичного мислення, теорія ігрових технологій [1; 4]

Шлях до інноваційної моделі розвитку ПНЗ (позашкільний навчальний заклад) залежить від організації керування ПНЗ. Якщо організація є надмірно керованою, але відчуває дефіцит лідерства, вона втрачає будь-якій настрій і цілеспрямованість. Для того, щоб організація керування ПНЗ стала нормально керованою, слід ліквідувати функціональну надлишковість.

Вкрай важливо навчитись уникати інформаційної надлишковості, а саме даних, які не можуть бути використані для прийняття рішень.

Інноваційний розвиток неможливий без стратегічного планування як засобу активного творення майбутнього [3]. Модульність - це формування навчального плану, якій відповідає потребам суспільства.

Завдяки стратегічному плануванню з’являється здатність засвоювати та самостійно продукувати новітніх освітніх технологій та сприйняття сучасних вимог [1]. Як приклад, впровадження дистанційного навчання в освітню діяльність.

Принципи та особливості дистанційного навчання дають можливість створити ефективні курси навчання, які включають: гуманістичне навчання, суть якого полягає у пріоритетності педагогічного підходу. Принцип педагогічної доцільності: - застосування нових інформаційних технологій; - принцип вибору змісту освіти, якій має відповідати державним стандартам; - принцип забезпечення безпеки інформації, що циркулює в системі дистанційного навчання; - принцип стартового рівня освіти, якій потребує певного початкового набору знань, умінь і навичок з науковими основами самостійної навчальної праці, мати певні навички роботи з комп'ютером; - принцип збереження технологій навчання (конференції, телеконференції, проектні роботи); - принцип мобільності навчання, що дозволяє коригувати або доповнювати свою освітню програму у необхідному напрямку.

Ряд особливостей дистанційного навчання виявляється у процесі його аналізу (гнучкість, модульність, рівнобіжність, далекодія, асинхронність, охоплення або масовість, рентабельність, наявність викладача та слухача) [2].

Кожен вчиться стільки, скільки йому особисто необхідно для виконання учбового плану.

Список використаних джерел

1.Анкета для керівників гуртків, методистів, педагогічних працівників ДОЕЦ Оболонського району міста Києва. Анкета розроблена професором, доктором психологічних наук, спеціалістом вищої категорії, методистом ДОЕЦ Слободяником Геннадієм Івановичем. ДОЕЦ. К. – 2020. – С. 3. 2.Громовий Віктор. Шлях до інноваційної моделі розвитку школи: від «надлишково керованої організації» до школобазованого менеджменту. //Пост методика. № 4(75). Полтава. – 2007. - с. 6-16. 3.Слободяник Г.І. Психологічна адаптація та ціннісні орієнтації в студентів Переяслав – Хмельницького державного педагогічного університету імені Григорія Сковороди. Журнал Psychological Health/ Психологічне здоров'я № 2020/2 (5). К. – 2020. – с.110-132. 4.Слободяник Г.І., Герасімова А.С., Свитко О.В., Салій І.М. Методист позашкільного закладу України на прикладі Дитячого оздоровчо-екологічного центра Оболонського району міста Києва. //Мат. XX Міжнар. наук. конф. імені засновника Київського медичного університету Валерія Володимировича Поканевича: «Розвиток особистості студента – майбутнього фахівця». К., - 2020. – с.165-169.

І. І. Токун, В. В. Резунова

РОЗВИТОК ОСОБИСТОСТІ СТУДЕНТА НА ЗАНЯТТЯХ З ІНОЗЕМНОЇ МОВИ

Досвід викладання іноземних мов у немовному вищому навчальному закладі свідчить, що певна кількість студентів-першокурсників не володіє необхідним рівнем базових граматичних навичок ні в усному, ні в писемному мовленні. Оскільки мовна компетенція є складовою частиною комунікативної, несформованість хоча б одного з її компонентів, наприклад, граматичних навичок, перешкоджає досягненню основної мети навчання – вмінню читати літературу за фахом та спілкуватися з іноземними колегами на професійно значущі теми. Пекучою проблемою кожного викладача є інтенсифікація процесу набуття студентами базових граматичних навичок у відповідних видах мовленнєвої діяльності. Її актуальність знаходить відображення в одному з принципів оптимізації навчання іноземних мов у немовному вузі – принципі концентрованого опрацювання мовного матеріалу і навичок його уживання та розуміння у процесі мовлення [15]. Але для реалізації цього принципу в практиці викладання, необхідно мати відповідну технологію навчання.

Цікаво, що досить часто окремі методи і форми організації навчання – такі,

наприклад, як проблемний метод, диференційоване навчання, ситуативно-рольовий підхід – називають «інноваційними педагогічними технологіями». Безперечно, кожний або кожна з них позитивно впливає на той чи інший бік навчальної діяльності студентів. Разом з тим, дидактика тлумачить термін «педагогічна технологія» досить однозначно, а саме, як певну педагогічну *систему,* вирішальною характеристикою якої є цілісність – структурна і змістовна – всього навчально-виховного процесу, а сама система спрямована на формування особистості з заданими якостями [6].

Головною метою і функцією вітчизняної вищої освіти на сучасному етапі розвитку суспільства є виховання особистості, здатної до саморозвитку і самореалізації, підготовка на цій основі фахівця з інноваційним стилем мислення і діяльності. Досягти успіху в цій справі можна тільки відмовившись від так званого «технократичного мислення» в педагогіці, особливістю якого є погляд на людину як на програмований компонент системи, об'єкт усіляких маніпуляцій, а не як на особистість. Саме цьому все чіткіше простежується тенденція до особистісно-орієнтованого навчання, мета якого полягає у «вирощуванні» особистісного потенціалу людини, а зміст - у всьому тому, що забезпечує досягнення цієї мети [8, с. 24]. Головною особливістю особистісно-орієнтованого навчання є те, що останнє розглядається в єдності змістовного і організаційного компонентів. Це дозволяє нам одержати одночасну відповідь на запитання: «чого навчати?» та «як навчати?».

Зміст освіти в традиційному його розумінні охоплює, як відомо, 4 основних елемента соціального досвіду, накопиченого попередніми поколіннями: 1) систему знань про природу, суспільство, мислення, техніку, людину та способи діяльності, що забезпечують застосування цих знань; 2) досвід здійснення способів діяльності, тобто систему загальних інтелектуальних та практичних навичок і умінь; 3) досвід творчої діяльності; 4) досвід емоційно-ціннісного ставлення до світу та один до одного [10].

Вважається при цьому, що кожному виду змісту відповідає свій основний спосіб його засвоєння: сприйняття, розуміння й запам'ятовування інформації при засвоєнні знань; багаторазове повторення при засвоєнні способів діяльності, яке призводить до формування умінь і навичок; вирішення проблемних задач при засвоєнні досвіду творчої діяльності; емоційне переживання при засвоєнні досвіду ціннісного ставлення до світу. Спеціальним завданням є засвоєння досвіду мислення, формування його операційних структур за допомогою виконання розумових дій, адекватних засвоюваному змісту. Виходячи зі способів засвоєння, властивих кожному виду змісту освіти, дидактика оперує такими основними методами навчання, як інформаційно-рецептивним або пояснювально-ілюстративно-рецептивним; репродуктивним; проблемного викладу; евристичним; дослідницьким.

Разом з тим, іноді ставиться під сумнів можливість строгої наукової класифікації методів навчання. Як перший крок до науково обґрунтованої класифікації пропонується використовувати *типи* навчання, їх види і підвиди, що включають набори методів [11]. Оскільки в складному процесі засвоєння знань головну роль відіграє операційна сторона навчальної діяльності (те, *як*, *в який спосіб* засвоюються знання), тип навчання визначається тим, яка частина способу дії (виконавча частина, орієнтування на виконавчу частину чи власне орієнтування) виступає як прямий продукт навчання. Відповідно виділяються три типи навчання.

Найбільш ефективним вважається **третій тип** навчання, оскільки він забезпечує достатньо високий рівень аналізу умови задачі. Оволодіння засобами, що входять до орієнтування, вимагає засвоєння принципу будови матеріалу, що вивчається, й уміння здійснювати аналіз з метою виявлення цього принципу. Навчання

в проблемній ситуації здійснюється саме за третім типом. Його висока ефективність доведена при навчанні всіляких предметів, у тому числі рідної та іноземної мов. При цьому завжди підкреслюється позитивний вплив третього типу навчання на формування пізнавальної мотивації учнів та студентів.

Одночасно будь-яка розумова діяльність у реальності є полімотивованою, тобто вона спонукається і регулюється не тільки пізнавальною мотивацією, але й так званими «зовнішніми» по відношенню до навчальної діяльності потребами та мотивами. Наприклад, до вирішення розумової задачі індивіда може спочатку спонукати будь-яка зовнішня мотивація (прагнення до самоствердження, громадського схвалення, нагороди або, навпаки, бажання запобігти погрози покарання, засудження у разі невиконання завдання), але за певних обставин (наприклад, при виникненні проблемної ситуації) ця діяльність може надалі мотивуватися вже чисто пізнавальним інтересом. У той же час процес вирішення задачі, який був стимульований пізнавальною мотивацією, знаходиться під впливом таких «зовнішніх» мотивів, як мотиви досягнення, визнання, лідерства, спілкування тощо.

Останнє твердження є особливо актуальним для розумової діяльності, що відбувається в умовах міжособистісної взаємодії, якими характеризується реальний навчальний процес. Навчання є соціальним за своєю природою. Навіть коли індивід самостійно виконує завдання, соціальні відносини залишаються в його уявленні, створюючи певний вплив на результат діяльності. Психологічним ядром навчальної ситуації називає В.Я. Ляудіс взаємодії, відносини і спілкування викладача зі студентами та студентів один з одним [16, с. 106].

Необхідно підкреслити, що будь-яка спільна діяльність постає як міжособистісна взаємодія, яка характеризується сукупністю зв'язків і взаємовпливів людей. І як усяка міжособистісна взаємодія спільна навчальна діяльність супроводжується якимось суб'єктивним фоном, котрий може виявитися або у співробітництві, або у суперництві, або у змаганні її учасників. Це не може не впливати на характеристики виконуваної спільної діяльності. Отже, «суб'єкт-суб'єктні» відносини становлять невід'ємний компонент цілісної структури навчальної діяльності, урахування і використання якого має стати для викладача завданням не менш важливим, ніж формування у студентів відповідних вмінь та навичок.

Розглядаючи навчання як особливий вид взаємодії людей, їх спілкування, багато педагогів указують на надзвичайну важливість його *організаційної* структури. Під організаційною структурою навчання розуміються в цьому випадку такі форми навчання, як індивідуально-відособлена (самостійна робота); фронтальна (учитель і група) та колективна або спільна навчальна робота. Остання може відбуватися в різних формах – діадах, тріадах, малих і великих групах.

Природно, що вибір форми спільної діяльності визначається метою і характером навчальної задачі. Відомо, наприклад, про позитивний вплив роботи в тріадах при вирішенні проблемних задач, у малих групах (5-7 осіб) при проведенні ділових ігор і т. ін. При цьому, як було показано в одному з досліджень, використання таких прийомів, як «той, хто навчає - той, хто навчається», «той, хто перевіряє - той, кого перевіряють» у парній роботі, «студент – організатор» у роботі в невеликих групах сприяє росту пізнавальної активності та пізнавальної ініціативності учнів [13].

Відомо, що конкретні прояви міжособистісного спілкування залежать від багатьох факторів, але головну роль у ньому відіграють особистісні властивості його учасників, зокрема, особливості їх потребово-мотиваційної сфери. Саме особистісні диспозиції суб’єкта мають бути центром мотиваційної моделі навчання [12]. Адже для того, щоб створити на занятті атмосферу «емпатичного способу спілкування» (за К. Роджерсом), викладач мусить мати чітку уяву про особливості студе-

нтів потребово-мотиваційного плану і вміти раціонально використовувати їх у навчальному процесі. Не буде перебільшенням сказати, що конкретну методику навчання можна вважати ефективною лише у тій мірі, в якій вона вирішує дану задачу.

Експериментально встановлено, що серед особистісних диспозицій, які впливають на навчальну діяльність студентів вузу (це – потреби в досягненнях, пізнанні, домінуванні, афіліації), найважливішою є потреба в досягненнях [12]. Вважається, що мотивація людини, яка має високий рівень розвитку потреби в досягненнях, не залежить від змін навколишнього середовища: навіть «на пустельному острові» від такої людини слід чекати завзятої праці [4, с. 208]. Студент з такою мотивацією вчиться регулярно протягом року, а не тільки перед іспитом. Оскільки особам з високим рівнем розвитку цієї потреби властиве мислення в узагальненій і антиципуючій формі, здатність включати одержуваний досвід до майбутнього досвіду як «дефінітивна функція пам'яті» (за Г.К.Середою) має бути виражена найбільш яскраво саме у них.

Разом з тим, оскільки рівень ситуативної мотивації визначається взаємодією трьох факторів – потреби в досягненнях як особистісної риси, характеру завдання та умов виконання діяльності [2, с. 136-141], виникає питання про оптимальне поєднання цих факторів. Зокрема, було встановлено, що не тільки нестача, але й надлишок мотивації може знизити кумулятивний ефект досягнення: «Здібна, але тривожна людина або здібна, але надто мотивована людина може виконувати завдання гірше, ... ніж менш здібна, але оптимально мотивована людина» [2, с. 226].

Хоча потреба в досягненнях як внутрішня особистісна диспозиція формується в ранньому дитинстві [4], в літературі можна знайти відомості про позитивні результати цілеспрямованого навчання мотивації досягнення [1]. Однак, крім спеціального тренінгу з формування оптимального рівня останньої, проведення якого потребує певної психологічної підготовки з боку викладача, вирішенню цієї задачі можуть і мають сприяти всі відомі способи засвоєння змісту освіти. Кожна конкретна методика повинна ґрунтуватися на таких способах передачі інформації, на такій організації роботи студентів, які забезпечували б переживання успіху. Цьому сприятимуть і постановка задач помірної складності, і створення оптимальних умов для успішного виконання завдань, і своєчасне виявлення найменшого прогресу в діях студентів, завдяки чому відбувається емоційне підкріплення досягнутих результатів. Існує думка, що відставання у часі визнання успіхів у науковій діяльності від реальних зусиль може спричинити конфлікт між потребою в досягненнях і пізнавальною потребою [14, с. 156]. Розвитку потреби в досягненнях сприяють також орієнтування студентів на досягнення віддалених, значимих (у тому числі й професійних) цілей, на досягнення оригінальних результатів у вирішенні навіть повсякденних учбових завдань і акцентування уваги на цінності подібних результатів.

Для формування найважливішого в мотивації досягнення почуття «особистісної причинності» (personal causation) [3] спільна навчальна діяльність має бути організована так, щоб у ній була присутня особиста і колективна відповідальність за досягнення результату. Одним з ефективних засобів вирішення цієї задачі є організація спільної роботи в малих групах. Малі групи, за визначенням А. В. Петровського, – це «контактні спільності, зв'язані реальною взаємодією осіб, що входять до них, та реальними взаємовідносинами між ними» [7, с. 311], і як такі, можуть мати різний рівень розвитку. Інтеграція групи високого рівня розвитку виявляється в таких феноменах міжособистісних відносин, як інтрагрупова ідентифікація (протиставлення «я» та «вони» знімається поняттям «ми»), згуртованість, об'єктивність у покладанні й прийнятті відповідальності за успіхи та невдачі у спільній діяльності [7, с. 315-331]

З іншого боку, оскільки особи з високим рівнем розвитку потреби в досягненнях віддають перевагу ситуаціям, в яких сильніше виражена особистісна відповідальність за досягнення результату, вони не схильні узгоджувати свої дії з партнерами по спільній роботі. Отже, важливо не тільки враховувати цю особистісну рису, але й намагатися створювати учбові ситуації, в яких такий студент відчував би відповідальність саме за роботу всієї групи.

Правильна організація спільної навчальної діяльності важлива не тільки для мотивації досягнення, але й – особливо – для ефективного управління такими особистісними диспозиціями, як потреба в домінуванні та потреба в афіліації, які актуалізуються і задовольняються лише в умовах міжособистісної взаємодії.

Ситуація співробітництва може бути особливо привабливою для осіб з розвиненою афіліативною диспозицією – тобто прагненням до позитивних емоційних відносин з іншими людьми. Хоча високий рівень розвитку цієї потреби негативно впливає на виконання конкретної діяльності і академічну успішність у цілому [12], встановлено її позитивний зв'язок з таким важливим показником навчальної діяльності, як задоволення від учбової діяльності. Отже, викладач може дуже ефективно використати енергію цієї потреби, правильно організувавши роботу студентів у діадах, тріадах, малих групах.

Отже, вивчення психолого-педагогічної літератури показує, що на сучасному етапі розвитку суспільства перед вітчизняною дидактикою і конкретними методиками постає завдання створення навчально-методичних матеріалів (у тому числі й з граматики іноземних мов), в яких органічно поєднувалися б діяльнісний і особистісний підходи до навчання. Вирішення цього актуального питання сприятиме демократизації і гуманізації усієї системи освіти, інтеграції навчального та виховного процесів у вищій професійний школі.

Постановка завдання. З огляду на вищесказане, групою викладачів кафедри мовної підготовки ДЗ «ДМА МОЗ України» була розроблена технологія інтегрованого управління операційним і мотиваційним компонентами навчально-пізнавальної діяльності студентів при навчанні граматики англійської мови студентів немовних вишів.

Мета даного дослідження полягає у практичній реалізації зазначеної педагогічної технології шляхом створення і апробації відповідних навчальних посібників з граматики англійської мови для студентів медичних спеціальностей.

Для досягнення цієї мети були використані такі *методи* (за класифікацією Е. А. Штульмана): аналітичні (психолого-педагогічного, методичного, лінгвістичного, психолінгвістичного аналізу), узагальнюючі (формалізації, опису, синтезу), проектувальні (передбачення, моделювання), інтерпретаційні (пояснення, порівняння, аналогії), збирання і накопичення даних (спостереження, анкетування, бесіди, вивчення робіт студентів, досвіду навчання граматики рідної та нерідної мов, описаного в літературних джерелах), реєстрації даних (реєстрація помилок студентів, хронометраж), контролю та вимірів (зрізів), обробки даних (табличної, математичної, статистичної), перевірки (методичного експерименту).

Результати дослідження. У згаданій вище технології навчання перший вид управління, спрямований на засвоєння змісту навчального предмета, здійснюється у так званому третьому типі навчання, який відповідає інтелецентричній концепції вищої освіти [5] і позитивно впливає на розвиток розумових здібностей студентів. Метою другого виду управління є раціональне використання потребово-мотиваційних особливостей студентів у спеціально організованій спільній навчальній роботі. У зазначеній педагогічній технології органічно поєднуються елементи проблемного навчання, диференційований підхід, а також ситуативно-рольовий підхід на етапі виконання усних комунікативних вправ.

Дуже важливим моментом даної технології є те, що навчальний матеріал подається за принципами «педагогічної граматики» [17], які вимагають особливої організації навчального (мовного) матеріалу. Не секрет, що «граматичні проблеми» студентів, що виникають під час мовлення, часто пов'язані не тільки і не стільки з формами граматичних одиниць, скільки з їх значеннями, а саме, з невмінням співвідносити смисл майбутнього висловлювання з граматичними значеннями іншомовних засобів, що його реалізують. Більш того, деякі студенти не можуть здійснити смислову організацію висловлювання, їм важко розрізняти близькі за значенням поняття, не говорячи вже про граматичні поняття, не представлені в рідній мові (наприклад, передування або процесуальності дії).

Між тим, саме осмислення, тобто встановлення смислових зв’язків різного рівня у висловлюванні, вважається одним з основних механізмів мовленнєвої діяльності. Дійсно, сам факт вибору мовної структури, яка відбиває об’єктивні смислові зв’язки, вже свідчить про те, що мовець виконує граматичні зобов’язання, обумовлені особливостями даної мови. Отже, усвідомлення об'єктивних поняттєвих категорій і міжпоняттєвих зв'язків, закладених у задум висловлювання, та їх співвіднесення з адекватними граматичними значеннями іншомовних засобів мають бути об'єктом цілеспрямованого навчання.

Обов’язковою передумовою успішності формування граматичної навички є адекватно зазначені цілі впорядкування навчального матеріалу. Перш за все, систематизація мовного матеріалу має здійснюватися за принципом *смислової* спільності. Це означає, що воно здійснюється шляхом аналізу достатньої кількості контекстно обумовлених речень (мовленнєвих ситуацій), які забезпечують постійне «зіткнення» близьких за змістом понять, а також відмінних понять, для вираження яких у рідній мові використовуються омонімічні граматичні структури. В результаті зіставлення і порівняння таких понять відбувається усвідомлення і встановлення дійсного співвідношення між поняттєвими категоріями та іншомовними засобами, що їх виражають, тобто формування «мовної свідомості». Оскільки мислення за змістом є універсальним для всіх мов, зазначені мовленнєві ситуації пред'являються рідною мовою.

Перевірка ефективності навчання граматики англійської мови за експериментальними навчальними посібниками здійснюється в умовах експериментального навчання, яке проводилось на кафедрі мовної підготовки ДЗ «ДМА МОЗ України».

Для виявлення особистісних рис студентів було проведено анкетування першокурсників, а для визначення вихідного рівня володіння матеріалом, який належало опанувати у майбутньому, був проведений передекспериментальний зріз.

Питання анкети передбачали виявлення таких особливостей мотиваційної сфери студентів, як індивідуальний рівень розвитку потреб у досягненнях, домінуванні, афіліації, а також пізнавальної потреби. З'ясувалося, що високий рівень потреби в досягненнях мають усього 8% студентів, а більшість із них (79,8%) характеризується середнім рівнем розвитку цієї найважливішої особистісної риси. Низький рівень потреби в домінуванні виявлено у половини першокурсників, тоді як тільки 4,2% студентів характеризується сильним прагненням до лідерства. Яскраво виражена афіліативна тенденція виявлена у більшості студентів (63,3%). Середній рівень розвитку пізнавальної потреби характерний для більш ніж половини студентів (55,7%).

Отримані результати анкетування підтвердили актуальність технології навчання, здатної використовувати наявні мотиваційні особливості студентів і одночасно підсилювати ті їх особистісні властивості, нерозвиненість котрих негативно позначається на успішності навчання.

Експериментальне навчання, проводилось в 10 студентських групах. Після

вивчення кожної теми проводився **поточний контрольний зріз.**

В кінці третього семестру в експериментальних групах було проведено анкетування студентів. Серед найбільш красномовних результатів анкетування можна відзначити такі: 1) 95% студентів вважають, що знання іноземної мови знадобиться їм у майбутній професійній діяльності; 2) 70% відзначили, що в школі на уроках англійської мови мало уваги приділялося граматиці; 3) тільки 20% студентів вважають, що говорити й читати іноземною мовою можна й без знання граматики; 4) 90% респондентів відзначили, що їх знання англійської граматики значно покращилося в академії; 5) 80% студентів упевнені, що використовувані навчальні посібники з граматики сприяють їх прогресу в англійській мові; 6) 95% студентів позитивно оцінили можливість спільної роботи на заняттях; 7) стільки ж студентів вважають, що спільна робота приносить їм користь; 8) усі студенти вказали на свою здатність до спільної роботи.

Отже, вже на підставі перших даних можна говорити про позитивний ефект розглянутої технології як у плані підвищення успішності навчальної діяльності, так і в плані ставлення студентів до навчання.

Список використаних джерел

1.Alschuler A. S., Tabor D., McIntire J. Teaching achievement motivation. – Middletown, Conn.: Education Ventures, 2005. 217 p. 2.Atkinson J.W., Raynor J.O. Personality, motivation, and achievement. – Washington: A Halstead Press Book, 2009. 257 p. 3.De Charms R. Motivation enhancement in educational settings // Research on motivation in education / Ed. by R. Ames, C. Ames. – Vol. 1. – New York: Academic Press, 2000. p. 275-310. 4.McClelland D. C., Atkinson J.W., Clark R.A., Lowell E.L. The achievement motive. – New York: Irvington Publishers, 2010. 383 p. 5.Архангельский С. И. Учебный процесс в высшей школе, его закономерные основы и методы. – Москва: Высшая школа, 1980. 368 с. 6.Беспалько В. П. Слагаемые педагогической технологии. – Москва: МГУ, 1988. – 188 с. 7.Введение в психологию / Под об. ред. А. В. Петровского. – Москва: Академия, 1995. 496 с. 8.Вербицкий А. А. Активное обучение в высшей школе: контекстный подход. – Москва: Высшая школа, 1991. 207 с. 9.Левченко Т. І. Актуалізація мотиваційних ресурсів суб'єкта учіння в оволодінні нерідною мовою: Автореф. Дис ... д-ра пед. наук: 13. 00. 01 / КДПІ. – Київ, 1993. 36 с. 10.Лернер И. Я. Дидактические основы методов обучения. – Москва: Педагогика, 1981. 186 с. ***11.****Машбиц Е. И. Психологические основы управления учебной деятельностью. – Київ: Вища школа, 1987. 224 с.* ***12.****Орлов Ю. М. Потребностно-мотивационные факторы эффективности учебной деятельности студентов вуза: Автореф. дис. ... д-ра психол. наук: 19.00.07 / АПН СССР, НИИ общ. и пед. психологии. – Москва, 1984. 33 с. 13.Остапенко А. И. Формирование познавательной активности студентов в процессе их совместной учебной деятельности: Автореф. дис... канд. пед. наук: 13.00.01 / КГУ. – Киев, 1989. 24 с. 14.Смирнов С.Д. Педагогика и психология высшего образования: от деятельности к личности: Учебное пособие. – Москва: Аспект Пресс, 1995. 271 с. 15.Тарнопольский О. Б. Основы оптимизации обучения иностранному языку в неязыковом вузе: Автореф. дис... д-ра пед. наук: 13.00.02 / МГУ. – Москва, 1992. 56 с. 16.Формирование учебной деятельности студентов / Под ред. В.Я. Ляудис. – Москва: МГУ, 1989. 240 с. 17.Черноватый Л. Н. Основы теории педагогической грамматики иностранного языка: Дис. ... д-ра пед. наук: 13.00.02/ КГЛУ. – Киев, 2000. 422 с.*

О. О. Уварова, М. М. Кулачинський

ІСТОРИЧНІ ДИСЦИПЛІНИ ДИСТАНЦІЙНО: ПОПУЛЯРИЗАЦІЯ ЧЕРЕЗ ВІЗУАЛІЗАЦІЮ

Поступове перетворення суспільства на, так зване, цифрове, в якому кожний може створювати інформацію, користуватися і обмінюватися нею, вимагає нових підходів до освітнього процесу і надає нових можливостей для цього.

Інформатизація освіти, інтенсифікована змінами повсякденного життя внаслідок пандемії, створює новий простір для викладання історичних дисциплін у ЗВО. Використання сучасних технологій допомагає взаємодіяти з аудиторією під

час дистанційного навчання. Утриманню контакту зі студентами вдало допомагає візуалізація історико-культурного процесу, що також слугує успішнішому сприйманню й запам'ятовуванню матеріалу.

Вивченню історичних дисциплін сприяє велика кількість просвітницьких сайтів, електронних бібліотек, музейних сайтів, сторінок науковців тощо у соціальних мережах, що створює багато можливостей для візуального сприйняття історичного процесу.

Традиційні для аудиторних занять наочні матеріали – презентації, відео, інфографіка (плани, схеми), легко технічно використовувати і під час навчання онлайн. Серед інновацій – персональні навчальні блоги викладача з текстовою і візуальною інформацією. Квести, екскурсії тощо взагалі долають проблему необхідності перебування у приміщенні. Інтерактивні методи навчання і наукової роботи зі студентами переходять у віртуальну площину, а деякі можуть бути використані для позааудиторної роботи.

Подання інформації візуально є доречним для розвитку пізнавальної і творчої діяльності студентів. Сьогодні студенту необхідно сформувати систему мислення, осягнути методи наукового дослідження. Вдало поєднати це можна, наприклад, під час краєзнавчих досліджень – конкурси фотографій рідного міста, пошук ілюстративного матеріалу в бібліотеках, архівних і музейних установах. Це створить мотивацію вивчення історичних дисциплін, особливо як нефахових. Метою стане залучення молоді до вивчення історії та сьогодення рідного краю, виховання патріотизму, відродження історичної пам'яті. Для українських студентів, які прибули з інших місць, та іноземців це буде корисним для кращого пізнання регіону та його історії.

Серед форм візуалізації інформаційного матеріалу є: використання наочних матеріалів у презентаціях під час лекцій та семінарських занять, створення профілю дисципліни у соцмережах, розробка завдань для квестів, маршрути екскурсій, відео.

Для сучасної студентської молоді інформаційно-комунікаційні технології є невід'ємною частиною життя. Головне, що стало можливим залучати студентів до створення власних медіа продуктів і цим популяризувати історичні дослідження. Таким чином буде вирішуватися завдання підготовки молоді до життя та роботи в інформаційному суспільстві (критичне ставлення до інформації, проблемний і детальний пошук), розвитку цифрової компетентності та культури (утримання від плагіату, етичні норми спілкування і використання інформації). Відчуття особистої причетності до створення нового інформаційного продукту з візуалізацією створить зацікавлення студентів у творчій роботі під час вивчення історичних дисциплін.

О. І. Федоренко, Н. В. Михайлюк

ЗНАЧЕННЯ ОСВІТНЬОГО СЕРЕДОВИЩА У ПРОЦЕСІ РОЗВИТКУ ПРОФЕСІЙНИХ ЯКОСТЕЙ ФАХІВЦЯ

Освітнє середовище сучасного вищого закладу має бути спрямоване на надання якісної професійної освіти та підготовку фахівців, здатних бути конкурентноспроможними на ринку праці. Освітнє середовище має сприяти процесу соціалізації та професійного становлення молодої людини, розвитку професійно важливих якостей та професійної культури майбутнього фахівця.

Основи професійної культури повинні бути сформовані у студентів ще під час навчання у закладі вищої освіти. Питання професійної культури майбутніх

фахівців завжди викликало інтерес у науковців. О. Крупський, Є. Намлієв розглядають професійну культуру як «високий рівень професіоналізму людини, як спосіб творчої самореалізації в професійній діяльності, як процес освоєння, передачі професійних цінностей, становлення системи особистісних сенсів, які розглядаються як ступінь якості професійної діяльності та життя людини» [5].

О. Вознюк вважає, що «професійна культура фахівця залежить не тільки від присвоєння певного освітньо-кваліфікаційного рівня випускнику закладу вищої освіти чи відповідної кваліфікації працівника, але і від взаємин з колегами, партнерами, споживачами, клієнтами. Тобто професійна культура є особливим інструментом, котрий актуалізує професійну значущість фахівця. Тому формування його професійної культури не можна відокремити ні від процесу фахового зростання, ні від його морального розвитку» [4].

Професіоналізм фахівця, його професійна культура – явище складне і багатоаспектне. Тому в професійній підготовці майбутніх фахівців повинні знайти місце компетентності, як такі, що пов'язані безпосередньо з технологічною стороною майбутної професійної діяльності (обслуговування клієнтів в економічно-побутовій сфері), так і такі, що забезпечують сучасному професіоналу розвиток певних якостей його особистості; таких як самостійність, відповідальність, вміння працювати в команді, творча активність, здатність до оновлення знань, тобто таких якостей особистості, які і забезпечують конкурентоспроможність на ринку праці [1].

Для досягнення максимальних результатів та для формування високої професійної культури у майбутніх фахівців всі зазначені елементи мають бути поєднані та цілеспрямовано формуватися в освітньому середовищі закладу вищої освіти.

Освітнє середовище оточує студента протягом всього періоду навчання і позначається на рівні його професійній самоідентифікації. Необхідно створити таке освітнє середовище, в якому б майбутній фахівець мав можливість проявити і розвинути свої здібності, набути професійно необхідних вмінь, навичок та досвіду їх застосування на практиці, вдосконалити та розвинути особистісні якості, які є необхідними для успішного здійснення професійної діяльності.

Доцільно розглянути докладніше термін «середовище». У методиці вищої професійної освіти аналіз цього феномена посідає одне з важливих місць. У Великому тлумачному словнику сучасної української мови цей термін розглядається як «соціально-побутові умови життя людини; оточення» [3].

У словнику термінів сучасних технологій виховання середовище трактується як «цілісність екологічних, економічних, політичних, культурно-освітніх та інституційних процесів у їх взаємозв’язках і залежностях. У цьому розумінні «середовище є простором, у якому суспільство реалізує різні форми діяльності, створюючи тим самим умови для задоволення матеріальних та духовних потреб» [7].

У педагогіці розглядають середовище як один з чинників поряд із спадковістю та вихованням, який суттєво впливає на розвиток особистості. Вплив середовища може сприйматися суб’єктом виховання несвідомо, що може мати як позитивні, так і негативні наслідки. Середовище, яке оточує людину, може позначатися на її діях та вчинках так само, як людина може діяти на середовище та змінювати його [2].

Н. Лобач розглядає середовище як «зовнішній простір, що оточує об’єкт дослідження, має системно організовані складові та створює умови для існування його у просторі, вступаючи з ним у взаємодію» [6].

М. Фіцула вважає, що «середовище – це комплекс зовнішніх явищ, які стихійно діють на людину і значною мірою впливають на її розвиток. Середовище, що

оточує людську особистість, має визначальний вплив на її розвиток. Соціальне середовище як сукупність суспільних і психологічних умов, у яких людина живе і з якими постійно стикається, позначається на її розвитку найбільшою мірою» [8].

Сучасний студент, на якого впливає і природне, і соціальне, і домашнє середовище повинен навчитися результативно здобувати знання та професійно розвиватися в освітньому середовищі, яке під час навчання в закладі вищої освіти має чи не найбільшу цінність в його становленні як фахівця. Молодь повинна бути готова застосовувати на практиці вміння та навички, які засвоює в процесі навчання, але заклад вищої освіти, використовуючи комплексний підхід, має створити комфортні умови, де людина може реалізовувати свої освітні потреби та свій творчий потенціал, краще зрозуміти себе та свою соціальну роль, вміти цілеспрямовано використовувати отриманні знання в навчальному процесі та за межами університету. У свою чергу заклад вищої освіти має сприяти задоволенню освітніх потреб студента, розвитку його особистісних якостей як фахівця та створювати сприятливі педагогічні умови для реалізації цих потреб.

Список використаних джерел

1.Алпатова І.Є. Формування професійної культури студентів-екологів методом проектів. URL: http://www.informio.ru/publications/id476/Formirovanie-professionalnoi-kultury-studentov-yekologov-metodom-proektov. 2.Бінецька Д. Освітнє середовище університету як засіб формування дослідницьких умінь майбутніх учителів іноземних мов. URL: http://enpuir.npu.edu.ua/handle/123456789/14298. 3.Великий тлумачний словник сучасної української мови / укл. та гол. ред. В. Бусел. Київ ; Ірпінь : Перун, 2009. *1736 с. 4.Вознюк О.М. Дефінітивний апарат дослідження проблеми формування професійної культури майбутніх фахівців. Наука і освіта 2013. № 3. С. 47-50. 5.Крупський О.П., Намлієв Є.В. Професійна культура майбутнього менеджера: психолого-педагогічні аспекти й чинники формування. URL :https://essuir.sumdu.edu.ua/.../Krupskyi_Profesiina_kultura.p. 6.Лобач Н.В. Освітнє середовище як засіб формування інформаційно-аналітичної компетентності студентів. URL: https://www.google.ru/url?sa=t&rct=j&q=&esrc=s&source=web&cd=&ved=2ahUKEwjxndXu6IvrAhUMHHcKHYWCA2MQFjAEegQIBhAB&url=https%3A%2F%2Fcore.ac.uk%2Fdownload%2Fpdf%2F228636360.pdf&usg=AOvVaw3JHd-bW5EOXSomO14Z0yzH. 7.Словник термінів сучасних технологій виховання. URL: http://galaktikas.com.ua/maket.php?akcia=flagmany&page=1&maket=verstka_flagmany_osvity276. 8.Фіцула М.М. Педагогіка: навч. посіб. Київ: Видавничий центр «Академія», 2009. 560 с.*

О. О. Ханюков, О. В. Смольянова

ВІДПРАЦЮВАННЯ ФАХОВИХ КОМПЕТЕНТНОСТЕЙ З ВЕДЕННЯ КАРДІОЛОГІЧНОГО ХВОРОГО ІЗ ЗАСТОСУВАННЯМ СИМУЛЯЦІЙНОГО НАВЧАННЯ: ВЛАСНИЙ ДОСВІД

Вступ. Сучасна система вищої медичної освіти України орієнтована на формування у майбутніх лікарів відповідних професійних компетентностей. Проте дефіцит базової кваліфікації та недостатня сформованість практичних навичок серед студентів-медиків та лікарів-початківців є постійною проблемою [1, 5], і актуальним залишається пошук шляхів її вирішення. Процес отримання медичної освіти має бути ефективним та безпечним для всіх учасників, проте процес навчання може потребувати повторення практичної навички, що є не завжди прийнятним при тренуванні на реальному пацієнті [6]. Симуляція у медицині дозволяє практикувати навички без ризиків для реального пацієнта [2, 7]. Використання симуляції забезпечую «розслаблене», безпечне педагогічне середовище, яке створює відповідну психологічну атмосферу для виправлення помилок, що призводить до підвищення якості навчання [4].

Симуляція у вищій освіті – це спрощення реальності до симуляційного сценарію, який повинен реалістично представляти прийняття професійних рішень, і ретельна його розробка, що ґрунтується на правильному розумінні навчальних цілей, є ключовою для ефективної симуляції як освітньої модальності [6]. На сьогодні визнано, що підвищений артеріальний тиск (АТ) та рівень холестерину позитивно корелюють з показником смертності від серцево-судинних захворювань. Саме тому співробітниками кафедри внутрішньої медицини 3 був розроблений і впроваджений в навчальний процес симуляційний сценарій, завдяки якому студенти 6 курсу мають можливість підвищити свої навички обґрунтованого вибору тактики ведення пацієнта з серцево-судинними захворюваннями в залежності від АТ та показників ліпідограми.

Основана частина. При плануванні заняття у симуляційному центрі заздалегідь були визначенні навчальні цілі проведення симуляції: 1) перевірити правильність техніки вимірювання АТ, 2) оцінити 10-річний ризик фатальних подій від серцево-судинних захворювань за шкалою SCORE (2019), 3) обрати стратегію втручання в залежності від отриманого ризику та рівня холестерину ліпопротеїдів низької щільності (ЛПНЩ).

Матеріали, що необхідні для проведення заняття: манекен з манжетою з можливістю програмування рівнів АТ, карта пацієнта з відповідними даними (вік, стать, статус тютюнопаління, ліпідограма), шкала SCORE, шкала визначення стратегії втручання в залежності від ризику за шкалою SCORE та початкового («нелікованого») рівню ЛПНЩ, чек-лист для оцінки роботи студента. Також студент повинен мати обліковий запис в середовищі Moodle, що дає змогу проходити заключне тестування за темою. Для проведення заняття студенти розподілялися на групи з 5-6 осіб. Заняття проводили у 4 основні етапи: безпосередня робота у кімнаті з манекеном, дебрифінг, заключне тестування, розбір помилок під час тестування.

Під час роботи з манекеном, викладач демонстрував виконання практичної навички, а потім – повторював весь алгоритм без коментарів. Після пояснень, студент проводив вимірювання АТ та уточнював у симульованого пацієнта дані, що необхідні для оцінки ризику (на його питання відповідав викладач). Далі студент отримував ліпідограму пацієнта та шкалу SCORE, за якою протягом 1 хвилини оцінював ризик пацієнта. Після чого за допомогою шкали визначення стратегії втручання в залежності від ризику за шкалою SCORE та початкового («нелікованого») рівню ЛПНЩ він визначав необхідну подальшу тактику ведення хворого.

Дебрифінг проводився після закінчення виконання навички усіма студентами групи. Викладач, використовуючи помітки у чек-листі, зроблені під час першого етапу, проводив корекцію помилок. Оскільки емоційний компонент є дуже важливим для запам’ятовування, під час дебрифінгу викладач обов’язково намагався висвітлити правильні моменти в роботі кожного студента. Після цього студентам було запропоновано самостійно визначити шляхи покращення виконання навички наступного разу.

Наступним, третім етапом, було складання на платформі Moodle 20 тестових завдань (1 тест – 1 хвилина). На останньому етапі проводився аналіз помилок, допущених в тестових завданнях. На цій частині заняття викладач відповідав на запитання студентів та повідомляв отримані оцінки.

При проведенні опитування шляхом анкетування після заняття 90,24% студентів позитивно оцінили запропонований варіант проведення заняття, 95,35% – висловили побажання у збільшенні кількості таких практично орієнтованих симуляцій [3]. Варто зазначити, що студенти, які не підготувалися до заняття, показали

незадовільні результати під час симуляції у кімнаті з манекеном, майже не приймали участі у дебрифінгу, та, відповідно, не змогли скласти тестовий контроль.

Висновки. З огляду на розповсюдженість ССЗ та їх значний внесок у структуру смертності, підвищення обізнаності студентів-медиків щодо їх профілактики має бути одним з пріоритетів у навчанні. Зважаючи на це, а також з огляду на численні позитивні аспекти медичної симуляції для якісного та контрольованого оволодіння компетентностями, співробітниками кафедри внутрішньої медицини 3 було розроблено та впроваджено в навчальний процес практично-орієнтований симуляційний сценарій «Вимірювання артеріального тиску з наступною оцінкою 10-річного ризику фатальних подій від серцево-судинних захворювань за шкалою SCORE та вибір тактики лікування у симульованого пацієнта». Більшість студентів позитивно оцінили заняття, а також висловили побажання щодо збільшення кількості практично орієнтованих симуляцій. Проте для отримання усіх переваг від запропонованого способу проведення навчання студент має бути заздалегідь ретельно підготовленим.

Список використаних джерел

1.Дзяк, Г. В., Перцева, Т. О., Захаров, С. В., та ін. Шляхи підвищення якості навчання на підставі моніторингу анкетування випускників академії. Медична освіта. 2015. № 2. С.64–66. 2.Колесник, Т. В., Смольянова, О. В. Використання майстер-класів для формування навичок виконання медичних маніпуляцій на кафедрі пропедевтики внутрішньої медицини. Медична освіта. 2018. № 1. С. 79–81. 3.Ханюков, О. О., Смольянова, О. В. Симуляційне навчання як засіб оволодіння фаховими компетентностями студентами 6 курсу (обґрунтування, методика проведення заняття, аналіз). SWorldJournal. 2020. № 6. С. 78–85. 4.Elshama, S. S. How to apply simulation-based learning in medical education? Iberoamerican Journal of Medicine. 2020. No. 2. P. 79–86. 5.Friederichs, H., Marschall, B., Weissenstein, A. Simulation-based mastery learning in medical students: Skill retention at 1-year follow up. Medical Teacher. 2019. Vol. 41, No. 5. P. 539–546. 6.Mahoney, B., Minehart, R. D., Pian-Smith, M. C. Comprehensive healthcare simulation: anesthesiology: Springer, 2020. 348 p. 7.Walton, M., Woodward, H., Van Staalduinen, S., et al. The WHO patient safety curriculum guide for medical schools. Quality & Safety in Health Care. 2010. Vol. 19, No. 6. P. 542–546.

К. В. Шевцова, Г. С. Маслак, Г. В. Долгіх, Н. І. Цокур

УЧАСТЬ СТУДЕНТІВ У ПРЕДМЕТНИХ ОЛІМПІАДАХ - ШЛЯХ ДО НАУКИ. ДОСВІД КАФЕДРИ МЕДИЧНОЇ ХІМІЇ І БІОХІМІЇ ДЗДМА

Кафедра біохімії та медичної хімії працює зі студентами першого курсу при вивченні дисципліни «Медична хімія» і другого курсу, при вивченні дисципліни «Біохімія». Знайомлячись з першокурсниками під час проведення лекцій та практичних занять, ми дуже уважно ставимося до студентів, які виявляють підвищений інтерес до нового теоретичного матеріалу і лабораторного практикуму. Причому, це можуть бути студенти як з високим початковим ступенем знань, так і з середнім рівнем, але мотивовані та зацікавлені до поглибленого засвоєння матеріалу курсу.

Особливість курсу «Медична хімія» полягає у тому , що у ньому акумульовані декілька розділів хімії – загальна, фізична, колоїдна, аналітична хімії, хімія високомолекулярній сполук та хімія поверхневих явищ. Майбутнім лікарям необхідно надати основні теоретичні відомості з цих розділів хімії та пов’язати їх з фізико-хімічними процесами, що відбуваються у живому організмі. Учасники олімпіад безумовно повинні мати більш глибокий рівень теоретичних знань та практичних навичок ніж інші студенти.

Для підтримки інтересу для таких студентів на кафедрі працює студентський

науковий гурток. Основний напрямок роботи з активними студентами-першокурсниками - це підготовка до участі в олімпіадах. Підготовка здійснюється за трьома напрямками: 1) поглиблене вивчення теоретичного програмного матеріалу; 2) вирішення нестандартних завдань; 3) виконання практичних робіт, що дозволяє освоїти техніку проведення лабораторних досліджень.

При проведенні теоретичних занять студентам пропонується складання рефератів та підготовка презентацій за певними темами, що вимагає від них поглибленого засвоєння теоретичних положень з залученням базових підручників з обраної теми [1-3] та надає досвід публічних виступів.

При підготовки до олімпіади особливу увагу ми приділяємо до набуття студентами досвіду розв'язання нестандартних або так званих ситуаційних задач медичного напрямку. Для цього використовуються різні джерела інформації [4-9].

Одним з етапів Всеукраїнських студентських олімпіад з навчальної дисципліни «Медична хімія» є практичний етап, на якому студент повинен продемонструвати навички проведення певних лабораторних дослідів, наприклад – титрування розчинів. На кафедрі створена сучасна науково-дослідна лабораторія, у якій студенти-пошуковці мають змогу примати участь у проведені досліджень та набути практичний досвід. [10]

Для підведення підсумків цієї роботи на кафедрі проводитися студентська олімпіада з хімії, переможці якої беруть участь у всеукраїнських олімпіадах.

Всеукраїнські студентські олімпіади з хімії у різні роки проводились на базі різних вузів – Державного хіміко-технологічного університету (м. Дніпро), Національного університету біоресурсів і природокористування України і студенти нашої академії показали високі результати: у 2015 році студент Кучай Ігор став переможцем П етапу. На даний час він розпочинає викладацьку діяльність на нашій кафедрі; у 2016 році фіналістом олімпіади став студент Власов Ілля; у 2017 році студент Сорокін Анатолій отримав диплом 1 ступеня, як призер олімпіади. На другому курси Анатолій продовжив активну творчу діяльність – очолив групу студентів, що підготували відеоматеріали про шкідливість паління; у 2019 році Безгинова Єлизавета була відзначена на ІІ етапі олімпіади за краще виконання хімічного експерименту; студентка нашої академії Фірсова Ніна у 2017 році успішно виступила у теоретичному турі на Всеукраїнській студентській олімпіаді з навчальної дисципліни «Медична хімія», яка проводились у Національному медичному університет імені О.О. Богомольця.

Яскравим прикладом ефективності участі у олімпіадах з продовженням активної наукової діяльності на старших курсах є робота Фрейвальда Семена. Це студент - гуртківець приймав учать в експериментальних дослідженнях з лабораторними тваринами на кафедрі біохімії. За результатами роботи були сформульовані й опубліковані тези, матеріали роботи студент доповідав на Всеукраїнських науково-практичних конференціях молодих вчених. У 2019 під керівництвом професора Шевцової А.І., Семеном на Всеукраїнський конкурс студентських робіт була подана експериментальна наукова робота. Даний проект зайняв перше місце.

У квітні 2019 року Фрейвальд Семен став переможцем XIV Міжнародної наукової конференції «Молодь та поступ біології» (м. Львів), де з доповіддю «Вплив корвітіну на показники карбонільно-оксидативного стресу при пітуїтрін-ізадріновому ушкодженні міокарда» зайняв перше місце.

Таким чином, аналізуючи результати роботи кафедри медичної хімії та біохімії з обдарованими та активними студентами можемо зробити висновок, що це створює базу та дає можливість молодим людям розпочати успішну наукову кар'єру ще з студентської лави. Ми з захватом спостерігаємо за їх успіхами.

Список використаних джерел

1.Загальна та неорганічна хімія: У 2-х ч./О.М.Степаненко, Л.Г.Рейтер, В.М.Ледовских, С.В.Іванов. – К.: Пед. Преса, 2002.– Ч. І.– 520 с. 2.Фролов Ю.Г. Курс коллоидной химии.– М.: Химия, 1988.–464 с. 3.Мороз А.С., Ковальова А.Г. Фізична та колоїдна хімія. – Львів.: Світ, 1994. –280 с. 4.Адамович Т.П., Васильева Г.И., Мечковский С.А., Станишевский Л.С. Сборник олимпиадных задач по химии. Минск: Народная асвета, 1980. – 111 с. 5.Холін Ю. В. та інші Всеукраїнські олімпіади з хімії. Завдання та розв'язки. Навчальний посібник.: В 2 частинах, ХНУ імені В. Н. Каразіна, 2012. – 288 с. 6.Слободнюк Р.Є. «Розрахункові задачі з хімії: методика і практика». - Дніпро.: Вид-во «Стандарт-Сервіс» 2017 р. - 99 с. 7.Слета Л.А. 1001 задача по хімії з відповідями та рішеннями». Москва-Харків, 2005 р. *8.Даскалу Ю.А. Навчальний посібник: Алгоритми та методичні рекомендації по розв'язанню розрахункових задач з хімії. 2013 р. 9.Мушкало Н.Н., Брайко В.І. Олімпіадні задачі з хімії.»Київ, Радянська школа, 1974 р. 10. Р. Томпсон, Б. Томпсон. Химические эксперименты. Иллюстрированная энциклопедия. Издательство ДМК Пресс.- 2016 . – с.504*

Н. М. Шовшка, С. В. Стеблюк

РОЛЬ БАТЬКІВ У ПОПЕРЕДЖЕННІ ТА ПОДОЛАННІ МОВЛЕННЄВИХ ПОРУШЕНЬ У ДИТИНИ

Установлення партнерських відносин між батьками та всіма фахівцями, які працюють у закладі освіти й надають допомогу дитині з порушенням психофізичного розвитку, є першочерговим завданням сучасності. Сім'ї, як соціальному інституту, надають великого значення, так як вважається, що вона закладає основи виховання та подальшого розвитку дитини. *Мовлення батьків є зразком для наслідування, джерелом позитивних емоційних переживань.* Увага сім'ї до мовленнєвого розвитку дошкільника дає можливість не лише виявити, а й подолати те чи інше наявне порушення мовлення.

Проблему ранньої діагностики відхилень у мовленнєвому розвитку та їх корекції присвячено праці низки науковців, як-от: Л. Калмикової, Ю. Рібцун, Є. Соботович, В. Тарасун, Л. Трофименко, А. Яковенко, М. Шермет та ін.; вплив батьків на формування мовлення дитини у центрі вивчення А. Аніщук, А. Колупаєвої, І. Кузави, О. Таранченко та ін. Колективом авторів [3, с.13] зазначено: «батькам важливо усвідомлювати, що сім'я має жити повноцінним життям і сприймати ситуацію такою, як вона є, оскільки найбільшу допомогу може надати саме родина, те оточення, де займаються особистим зростанням, докладають зусиль, аби краще розуміти «особливу» дитину, відчувають взаємодопомогу та довіру».

Розглядаючи причини виникнення мовленнєвих порушень, можна виявити закономірність, що деякі з них мають той чи інший зв'язок саме з сім'єю дитини. Соціально-психологічні чинники ризику, які можуть негативно вплинути на мовленнєвий розвиток дитини, виділяє О. Колишкін, зокрема це певні порушення у батьків чи членів родини, двомовність сім'ї. Негативно впливати на мовленнєвий розвиток також можуть необхідність засвоєння дитиною молодшого дошкільного віку одночасно двох мовних систем, зайва стимуляція мовленнєвого розвитку дитини, неправильний тип виховання дитини, педагогічна занедбаність, тобто відсутність належної уваги до розвитку мовлення дитини, а також дефекти мовлення оточуючих. Як результат, у дитини можуть формуватися порушення розвитку різних сторін мовлення [2, с.175-176].

Цікаві дослідження проведені авторами [1] щодо навчання та виховання дітей за технологією М. Монтессорі. «Оточуюче середовище має допомогти отримати різноманітні сенсорні уявлення, сприяти формуванню правильного мовлення, засобам емоційного реагування, позитивної соціальної поведінки, засобам раціональної діяльності з предметами. Те, що засвоїла, увібрала в себе дитина, формує, в

майбутньому, її особистість» [1, с.47].

На наш погляд, пріоритетним у родині є постійна комунікація, розвиток навичок говорити правильно, чітко, що дасть змогу запобігти можливому виникненню порушень у мовленні. Рекомендуємо спільні перегляди мультфільмів, дитячих передач з їх обговоренням. Коли маля постійно чутиме чітке, виразне мовлення, воно навчиться правильно розмовляти, краще розумітиме мовлення оточуючих та легко оволодіє навичками комунікації. Проте вважаємо, що у дошкільному віці вкрай необхідно звернути увагу на вимову звуків [р], [л], [с], [з], [ш], [ж]. Позитивний ефект можуть дати колискові пісні, повільномовки, ігри, зокрема рольові. Батьки повинні спостерігати за процесом розвитку власної дитини, об'єктивно оцінювати її можливості відповідно до вікових особливостей. Батьківська увага дає можливість подолати порушення ще на стадії його зародження, у разі виявлення у дитини проблем з вимовою, родина може працювати з дитиною самостійно чи звернутися за послугами до логопеда.

Форми та види спільної роботи вчителя-логопеда з батьками розкрила Ю. Рібцун. З позиції авторки, педагогу слід враховувати сімейне оточення дитини, кількість дітей у родині та їхню стать, знати, чия роль у сім'ї є провідною (матері чи батька), повною чи неповною, благополучною чи ні є та чи інша родина, обов'язково звертати увагу на інтереси, запити, цінності, освітньо-культурний рівень, соціальне й матеріальне становище сімей… [4]. Правильний мовленнєвий розвиток дитини – це спільний, довготривалий процес наставника та родини, де системне виконання індивідуальних завдань пришвидшать очікувані результати.

Отже, сім'я як соціальний інститут закладає фундамент для розвитку мовлення дитини, поетапно формує комунікативні уміння.

Список використаних джерел

1. Бондар В. І., Ільченко А. М. Психолого-педагогічні основи розвитку дітей в системі М. Монтессорі: Навчальний посібник. Полтава: РВВ ПДАА, 2009. 252 с. 2. Колишкін В. О. Вступ до спеціальності «Корекційна освіта» Навчальний посібник. Суми : Університетська книга, 2013. 392 с. 3. Путівник для батьків дітей з особливими освітніми потребами: Навчально-методичний посібник / За заг. ред. Колупаєвої А. А. К.:ТОВ ВПЦ «Літопис –ХХ», 2010. 365 с. 4. Рібцун Ю. В. Співпраця вчителя-логопеда з батьками : молодша логопедична група для дітей із ЗНМ. Дефектологія. Особлива дитина : навчання та виховання. 2011. № 1. С. 33–37.

Т. А. Шокота

АКТУАЛЬНІСТЬ ВИКОРИСТАННЯ SWOT-АНАЛІЗУ ДЛЯ ЗАБЕЗПЕЧЕННЯ ЕФЕКТИВНОЇ ДІЯЛЬНОСТІ НАВЧАЛЬНОГО ЗАКЛАДУ

На даному етапі реформування освіти в Україні, величезну увагу потрібно приділити формуванню ефективної системи стратегічного педагогічного менеджменту, який передбачає не лише бачення загальних результатів діяльності закладів освіти у майбутньому, а сприяє визначенню їх місії, стратегічної мети, відповідно визначенню стратегічних завдань, реалізація яких і забезпечуватиме виконання місії, досягнення встановленої мети, розробку стратегічного плану розвитку освітньої установи. Вище зазначені кроки не можливо здійснити без використання SWOT-аналізу, в основу методики якого покладена теорія американського вченого М. Портера про конкурентоспроможність організації у будь-якій галузі [1]. У самій назві SWOT - аналіз використовується абревіатура англійських слів, які означають: S (strength) - сильні сторони; W (weakness) - слабкі сторони;

O (opportunity) - потенціальні можливості для розвитку; T (threat) - загрози. Зазначимо, що метою SWOT-аналізу є досягнення максимального розвитку сильних сторін навчально-педагогічної діяльності, зведення до мінімуму слабких сторін та максимальне використання потенціалу організації, тобто можливостей для забезпечення позитивних результатів діяльності закладу освіти. Технологія застосування SWOT-аналізу західноєвропейськими навчальними закладами передбачає, по-перше складання переліку сильних та слабких сторін організації, по-друге складання переліку ризиків (небезпек) і можливостей. Потім встановлюється взаємозв'язок між елементами вище зазначених складових та представляються різні варіанти стратегічних напрямків розвитку навчального закладу для обирання найкращого з них. Пропонуємо проведення аналізу сильних та слабких сторін розвитку навчального закладу в розрізі, наступних факторів: стану фінансування закладу (достатність обсягу фінансування діяльності з місцевого чи державного бюджету, стан використання спонсорської допомоги, а саме матеріальної допомоги батьківського комітету та на основі заявок спонсорської допомоги приватних організацій тощо); кадрові питання (оцінка рівня кваліфікації педагогічних працівників та адміністрації закладу, їх зацікавленість в розвитку освітньої установи, сприятливість соціально-психологічного клімату, взаємозв`язок між структурними підрозділами організації, стан поєднання матеріального і морального стимулювання праці тощо); організація навчально-виховного процесу (відповідність державним стандартам освіти, якість підготовки випускників, якість і кількість позакласних заходів, наявність патентів і ліцензій, стан застосування STEM-технологій, наявність переможців всеукраїнських та міжнародних олімпіад, конкурсів, наявність публікацій у Scopus та Web of Science тощо); матеріально-технічна база (стан будівель навчального закладу, спортивних комплексів, навчальних аудиторій, ступінь їх морального та матеріального зносу, наявність необхідного устаткування, оснащеність комп'ютерною технікою та мультимедійним обладнанням тощо); розвиток інновацій (частота і якість впровадження новітніх інноваційних педагогічних та комп`ютерних технологій в навчальний процес, створення авторських курсів, отримання грантів, отримання статусу експериментального майданчика, видання підручників, навчальних посібників тощо); система маркетингу (якість освітніх послуг, популярність навчального закладу, повнота асортименту пропонованих освітніх послуг, рівень цін на послуги, наявність реклами, репутація навчального закладу, рівень корпоративної культури тощо). Визначення загроз і можливостей, особливо тих можливостей, що забезпечать навчальному закладу покращення та зміцнення його позицій на освітянському просторі рекомендується здійснювати в розрізі наступних факторів: попит і пропозиція на ринку освітянських послуг (враховуються темпи зростання або скорочення ринку освітніх послуг, структура попиту на освітні послуги тощо); соціально-економічна ситуація (рівень зростання інфляції, рівень доходів населення, рівень життя населення, лояльність чи навпаки податкової політики, чисельність і статево-вікова структура населення міста, села, регіону, в якому знаходяться заклади освіти, рівень народжуваності і смертності, рівень зайнятості населення тощо); стан розвитку конкуренції (врахування кількості основних закладів-конкурентів, наявність установ додаткової освіти тощо); стан реалізації послуг (умови поставок обладнання, навчальних матеріалів, здійснення будівельних робіт тощо); політико-правове регулювання в країні; розвиток науково-технічного прогресу (стан державної підтримки розвитку науки і освіти, ступінь впровадження інновацій тощо; ступінь міжнародної взаємодії навчального закладу в області науки і освіти,

спільні міжнародні проекти; природні умови та екологія; врахування системи цінностей суспільства, існуючі стереотипи поведінки і культури населення. Вище представлені фактори експерти мають розподілити на сильні та слабкі і занести їх до відповідної таблиці реєстрації результативних даних SWOT- аналізу (див. таблицю 1 (компактний варіант)).

Таблиця1 - Результати аналізу SWOT – факторів

Сильні сторони розвитку навчального закладу	**Слабкі сторони розвитку навчального закладу**
Результати аналізу ……	Результати аналізу ……..
Можливості	**Загрози**
Результати аналізу ……	Результати аналізу ……

В таблиці 2 по кожному перетину факторів аналізу згідно розташування їх у таблиці, прописуються конкретні рішення та дії.

Таблиця 2 - Матриця SWOT- аналізу навчального закладу

Фактори	**Сильні сторони розвитку навчального закладу**	**Слабкі сторони розвитку навчального закладу**
Можливості	Рішення та дії ……	Рішення та дії ……
Загрози	Рішення та дії ……	Рішення та дії ……

Більш детально технологія складання матриці SWOT-аналізу представлена українськими науковцями у галузі стратегічного менеджменту В. Нємцовим і Л. Довгань[2]. Таким чином, SWOT- аналіз надає можливість керівництву і педагогічному колективу визначити ефективні шляхи розвитку навчального закладу, забезпечити його конкурентоздатність.

Список використаних джерел

1. Портер М. Конкуренция: «ИД «Вильямс»«, 2010.- 610 с. 2. Немцов В. Стратегічний менеджмент: Навчальний посібник/ В.Д.Немцов, Л.Э.Довгань - К.: «Експрес-Поліграф», 2002. - 560 с.

О. О. Бородкіна

ДОСТУПНІСТЬ ОСВІТИ ЗА ГЕНДЕРНОЮ ОЗНАКОЮ ЯК НЕОБХІДНА УМОВА ЗАБЕЗПЕЧЕННЯ ЇЇ ПОТЕНЦІЙНОЇ ЯКОСТІ

На сучасному етапі спостерігається процес соціально-економічної перебудови в Україні, який супроводжується посиленням диференціації суспільства, одним із проявів якої є гендерна нерівність, що виявляється в нерівних можливостях жінок і чоловіків щодо участі в структурах влади, доступності до всіх сфер освіти та зайнятості, доходу та власності, тому забезпечення рівного доступу до якісної освіти як державна гарантія є пріоритетним напрямом державної освітньої політики в Україні на сучасному етапі. Чинне законодавство, враховуючи рівень економіки і культури, статеву рівноправність, національні особливості українського народу, його традиції тощо, відображає та регулює освітні державні процеси щодо реформування та перетворення традиційної системи освіти з метою реалізації основних принципів її побудови й управління в Україні.

Саме в змісті політики відображається сутність понять доступності й якості освіти як основних категорій, що лежать в основі аналізу результативності держа-

вного управління якістю освіти. Виокремлення цієї єдиної по суті, але двонаправленої за змістом, тенденції забезпечення рівного доступу до якісної освіти призвело до того, що в експертних оцінках її якості спочатку визначається показник доступності освіти для різних категорій населення окремих держав, у тому числі й за гендерною ознакою, як перша необхідна умова забезпечення її потенційної якості і, відповідно, як умова результативності управління якістю освіти. У разі порушення показника доступності громадян до освіти вимірювана якість однозначно вже не може бути максимально високою, що, у свою чергу, означає не результативну діяльність державних органів освітньої галузі.

З огляду на виявлені проблеми в сфері гендерної рівності населення України, необхідними та актуальними є пошуки нових підходів до забезпечення гендерного паритету на ринку праці, в сфері державного управління та прийняття рішень на рівні домогосподарства. Це зумовлює необхідність впровадження гендерного підходу до розробки основних стратегічних напрямів державної політики України, програм і стратегій. Розширення меж доступу громадян України до всіх рівнів освіти незалежно від статі, соціального походження, фінансового становища тощо…, що передбачено чинним законодавством, зокрема статтею 6 ЗУ «Про освіту» [2], в якій сформульований основний принцип надання освітніх послуг в Україні, а саме: «Доступність для кожного громадянина всіх форм і типів освітніх послуг, які надає держава», тому дану тему вважаємо актуальною на теперішній час.

Загалом, для України не є характерною проблема забезпечення рівного доступу чоловіків і жінок до отримання якісної освіти, тобто суттєвих гендерних відмінностей у доступності освіти в Україні не спостерігається. Про це свідчить освітній статус українських жінок, що є досить високим. Однак жінки мають менше можливостей щодо підвищення своєї кваліфікації і значно рідше, ніж чоловіки, проходять професійну перепідготовку впродовж життя [5, с.11]. Високий освітній рівень жінок в Україні аж ніяк не заважає незримому, але досить стійкому розподілу відносин суспільної життєдіяльності на чоловічі та жіночі; закріпленню за «другою» статтю менш привабливих і менш престижних сфер ринку праці і зайнятості.

Аналізуючи сучасні гендерні дослідження, нормативно-правові акти та літературу щодо забезпечення доступності громадян України до освіти та шляхи працевлаштування випускників, ми дійшли висновків про те, що високі рівні економічної активності населення України супроводжуються певними проявами гендерної нерівності в її реалізації стосовно якісних характеристик зайнятості й оплати праці. Зважаючи на високий освітньо-кваліфікаційний рівень жінок, який за окремими показниками навіть перевищує чоловічий, високий рівень економічної активності та традиційну орієнтацію на зайнятість в економіці, менш сприятливе становище жінок на ринку праці України не можна пояснити лише нижчою конкурентоспроможністю жіночої робочої сили, а й впливом ряду чинників: традиційним для України народженням дітей жінками в ранньому віці і одночасним зменшенням числа державних дитячих закладів; зростанням кількості осіб, які, після закінчення коледжів, вступають до ЗВО III-IV р.а.; зменшенням числа робочих місць і переорієнтацією частини населення на «тіньовий» сектор і підсобне господарство; поширенням трудової міграції за кордон тощо. Рівна участь жінок і чоловіків у функціонуванні ринку праці та досягнення гендерної рівності щодо доступу населення до гідної праці має стати важливим напрямом державної політики зайнятості.

Список використаних джерел

1.Конституція України, прийнята 28.06.1996 р. на V сесії Верховної Ради України // ВВР України. – 1996. – № 30. – Ст. 141. 2.Про освіту: Закон України // Відомості Верховної Ради (ВВР),

2017, № 38-39, ст.380). 3.Про охорону праці: Закон України// Відомості Верховної Ради (ВВР), 1992, № 49, ст.668. 4.Лібанова Е., Макарова О.В. Доступ жінок до ринку праці: ситуація сьогодення та можливості розширення // Матеріали національної тристоронньої конференції «Жінки на ринку праці України». – К., 1998. 5.Новіков В. М., Куліков Г. Т. Проблеми гендерної рівності, зайнятості та бідності /НАН України. Ін-т економіки. – К., 2002. – 61 с.

Н. М. Гончаренко, І. А. Косміна

ГЕНДЕРНА ПОЛІТИКА У СФЕРІ ПЕРЕДФАХОВОЇ ОСВІТИ

Сьогодні ґендерна проблематика привертає усе більшої уваги, адже в процесі інтеграції України у європейське співтовариство дотримання прав і свобод людини є невід'ємною умовою розгортання демократичних процесів у нашому суспільстві, тому що продовжують вливати гендерні стереотипи минулого. Стереотипи виховання, що нагромаджувалися в суспільстві довгий час, впливають на соціальний розвиток чоловіків і жінок, внаслідок чого виникають проблеми в спілкуванні, вирішенні конфліктів і суперечностей

Тому, в аспекті трансформації українського суспільства орієнтовного на європейський вектор розвитку, особливого значення набуває впровадження принципів гендерної рівності, зокрема в сферу освіти України, адже інтеграція до європейського співтовариства потребує істотної перебудови усіх соціальних інституцій та процесів на нових, демократичних принципах, вільних від будь-якої форми дискримінації, в тому числі і за ознакою гендеру.

Так, на прикладі Харківського державного автомобільно-дорожнього коледжу можна розглянути гендерне співвідношення студентів, які навчаються на різних відділеннях. Зокрема, на відділенні «Правознавство» дівчата складають переважну більшість (73%), ніж хлопці (27%).

Наявність різноманітного спектру гендерних самооцінок породило теорію соціального конструювання гендеру, згідно з якою біологічна стать не визначає цілком і повністю роль індивідуума у соціумі та рід його занять, сферу прав та обов'язків.

Для подолання існуючих проблем та якісної перебудови освіти на засадах гендерної рівності було розроблено Стратегію впровадження гендерної рівності та недискримінації у сфері освіти «Освіта: гендерний вимір – 2020» (далі – Гендерна стратегія), яка визначає базові принципи, мету, стратегічні цілі, завдання, цільові групи, сфери впровадження та реалізації державної політики гендерної рівності та недискримінації в освіті. На разі реалізація Гендерної стратегії у провідних освітньо наукових центрах України, таких як Київ, Харків, Львів потребує детального дослідження.

Проблема гендерного виховання хвилює сьогодні багатьох педагогів, психологів. Сучасні пріоритети у вихованні хлопчиків і дівчаток полягають не в закріпленні жорстких стандартів маскулінності і фемінності, а у вивченні потенціалу партнерських взаємин між хлопчиками і дівчатками, вихованні людського в жінці і чоловікові, щирості, взаєморозуміння, взаємодоповнюваності.

Важливість гендерного виховання обумовлюється низкою об'єктивних чинників – реальні трансформації гендерних стосунків у сучасному українському суспільстві; злам традиційної системи поляризації жіночих та чоловічих соціальних ролей, їхнє зближення, переосмислення ролі та місця жінки у різних сферах суспільної діяльності; необхідність вивчення основ гендерних знань в системі освіти; як показує вивчення досвіду, у навчальних закладах гендерне виховання відбувається стихійно, практично запроваджується жорсткий традиційний підхід у

формуванні статево-рольових стереотипів, стереотипів самосприйняття та самооцінки особистості дитини лише за статевою ознакою, у змісті виховання недостатньо присутній гендерний компонент та його методичне забезпечення.

Соціально-педагогічна корекція гендерних стосунків студентів повинна здійснюватися під впливом родини, освіти, засобів масової інформації, релігії, мистецтва, правової та державної політики. Тому головною метою гендерного виховання студентів відділення «Правознавство» Харківського державного автомобільно-дорожнього коледжу є пошук та впровадження ефективних методів подолання основних гендерних стереотипів та закладення поваги до самовизначення людини у власному житті, не зважаючи на ознаку статі. Зусилля щодо розв'язання даної проблеми вимагає від суспільства координації зусиль на індивідуальному, міжособистісному та соціальному рівнях. Це має важливе значення, оскільки безпосередньо вказує на самосприйняття людиною своєї статі, показує, ким вона себе вважає.

Список використаних джерел

1. Гонюкова Л. В. Освітня складова впровадження гендерної рівності / Л. В. Гонюкова // Ґендерна політика міст: історія і сучасність. Вип. 4 : матер. III міжн. наук.-практ. конф.: наук. зб. – Х.: ХНУМГ ім. О. М. Бекетова, 2013. – С. 40-45. 2. Офіційний сайт Харківського національного університету імені В.Н. Каразіна. [Електронний ресурс]. Режим доступу: http://www.univer.kharkov.ua/ua. 3. Ситникова Ю. В. Формування гендерно-сприятливого мікроклімату в сучасному вищому навчальному закладі / Ю.В. Ситнікова // Гендерна політика міст : історія і сучасність. – Харків: ХНУМГ ім. О. М. Бекетова, 2015. – Вип. 5. – С. 258-262.

Ю. В. Абдула

ГЕНДЕРНА НЕРІВНІСТЬ В ОСВІТІ: ФАКТОРИ, ЩО ВПЛИВАЮТЬ НА МОЖЛИВІСТЬ ОТРИМАННЯ ОСВІТИ В СВІТІ

В освітніх закладах спостерігається гендерна нерівність. Дівчата зазнають різної дискримінації у порівнянні з колегами чоловічої статі.. Дівчатам було надано менше можливостей для участі в навчальному процесі в порівнянні з колегами-чоловіками, а отже, це призвело до поширеності гендерної нерівності.

У сільських громадах ця проблема є більш серйозною порівняно з міськими громадами. Гендерна нерівність в освіті розглядається як основна перешкода в ході загального прогресу системи освіти. Тому життєво важливо сформулювати заходи та програми, орієнтовані на забезпечення рівних прав та можливостей для дівчат не тільки в процесі здобуття освіти, але й під час виконання інших службових обов'язків. Батьки вдома та вчителі в школі повинні забезпечити однакові можливості для участі дівчат в навчальному процесі.

Коли люди переслідують свої освітні цілі, вони повинні враховувати певні фактори. Основні фактори, що впливають на здобуття освіти, були зазначені наступним чином:

Соціально-економічні фактори – фактори пов'язані насамперед із соціально-економічним походженням та соціальним статусом людей. Дослідження показали, особи, які мають власний сімейний бізнес, зазвичай вважають за краще, щоб їхні діти здобували освітню кваліфікацію, як результат вони зможуть надавати допомогу та підтримку своїм батькам у збільшенні їх сімейного бізнесу [1].

Коли діти живуть в знедолених, маргіналізованих та соціально-економічно відсталих верствах суспільства, вони зазнають невдач при вступі до вищих навчальних закладів.

Наступним фактором є доступність навчальних матеріалів та ресурсів. Для здобуття освіти та досягнення освітніх цілей і завдань важливо отримати доступ

до якісних навчальних матеріалів та ресурсів. Освітні ресурси - це ресурси, які дозволяють людям продовжувати своє навчання ефективно та плідно. Вони повинні бути належним чином доступні як у навчальних закладах, так і в місцях проживання. Це відповідні методи навчання, навчально-методичні матеріали, інфраструктура, технології, книги, матеріали для читання, стаціонарні предмети для зручності навчання, допомога та підтримка викладачів.

Не менш важливим фактором є час, присвячений формальній навчальній діяльності. Зазвичай студенти в школах, а також у вищих навчальних закладах, крім здобуття освіти, займаються також іншими завданнями та діяльністю. Інші види діяльності, якими зазвичай займаються учні школи, включають позакласні та творчі заходи. Сюди входять твори мистецтва, рукоділля, спорт, фізичні навантаження, спів, музика, танці тощо. Окрім цієї діяльності, для них життєво важливо приділяти достатньо часу навчанню.

Коли особи потрапляють до вищих навчальних закладів, вони зазвичай мігрують до інших регіонів, міст чи навіть країн, що потребує досить великих коштів. Дослідження показали, що люди залучаються до роботи на умовах неповного робочого дня або повного робочого дня разом із здобуттям магістерських чи докторських програм [2].

Культурні точки зору щодо освіти дівчат закладені в культурних нормах та цінностях. У деяких сільських громадах, коли громадяни не мають належних фінансових ресурсів, необхідних для покриття витрат, пов’язаних із здобуттям освіти, вони в першу чергу формують таку точку зору, згідно з якою надання дівчатам освіти є марною тратою ресурсів. Натомість вони використовують ресурси для навчання хлопців [3].

Інші точки зору, які стримують дівчат від здобуття освіти, полягають у тому, що їх слід навчати виключно з питань управління домашніми обов'язками. Сюди входять приготування їжі, прибирання, забирання води, піклування про потреби молодших братів і сестер та літніх членів сім'ї, особливо коли батьки працюють, догляд за худобою, допомога батькам у сімейному бізнесі, що може включати , виробництво продуктів харчування, творів мистецтва, ремесел тощо, є в пріоритеті [4].

Поширеність гендерної нерівності в освіті розглядається як основний бар'єр у процесі прогресу системи освіти. Основними факторами, що сприяють гендерній нерівності в освіті, є: умови бідності, поширеність традиційних точок зору, шкільна інфраструктура, дискримінаційне поводження серед дівчат, поява злочинних та насильницьких дій, дитячі шлюби, тощо.

Задля вирішення даної проблеми було ініційовано програми та схеми, що сприяють поширенню освіті серед жінок. Це Закон про право дітей на безкоштовну та обов’язкову освіту (RTE), Сарва Шикша Абхіян (SSA), Раштрія Мадх’ямік Шикша Абхіян (RMSA) та Кастурба Ганді Баліка Відялая (KGBV). Коли дівчаткам пропонується вчитися в школах та здобувати освіту, що являється для них життєво важливою.

Список використаних джерел

1.Gender Discrimination in Education: The Violation of Rights of Women and Girls. (2012). 2.Global Campaign for Education. Retrieved July 02, 2019 from http://campaignforeducation.org/docs/reports/GCE_INTERIM_Gender_Report.pdf. 3.Klasen, S., & Lamanna, F. (2008). The Impact of Gender Inequality in Education and Employment on Economic Growth in Developing Countries: Updates and Extensions. Retrieved July 01, 2019 from http://conference.iza.org/conference_files/worldb2008/klasen_s146.pdf. 4.Linda, Z. (2014). Factors Causing Gender Inequality in Education in Tanzania: A Case of Korogwe District Secondary Schools. University of Tanzania. Retrieved July 02, 2019 from http://repository.out.ac.tz/826/1/ZACHARIA_LINDA__-_DISSERTATION_FINAL.pdf.

Науковий керівник: д.політ.н., проф. І.В.Іщенко

O. M. Kikinezhdi, H. Ya. Zhyrska

THE PROBLEM OF FORMATION OF THE EGALITARIAN AND EDUCATIONAL ENVIRONMENT FOR CHILDREN AND YOUTH IN UKRAINE: EXPERIENCE AND PROSPECTS

European integration as a new social reality requires a rethinking of the gender phenomenon in the systematic genesis of the educational and professional preparation, and forming a civic position of young generation. It causes forming a non-discriminatory educational environment as inclusive, health preservation, creatively and developing on the principles of equity and parity of sexes, the personal and egalitarian approach in the context of the Concept of the New Ukrainian School, the Strategy «Education: Gender Dimension – 2021», etc.

The experience of European countries is considered to be the most effective regarding implementation of the positive actions on achieving gender equality. Council of Europe Gender Equality Strategy (2018–2023) focus on six strategic areas: 1) to prevent and combat gender stereotypes and sexism; 2) to prevent and combat violence against women and domestic violence; 3) to ensure the equal access of women to justice; 4) to achieve a balanced participation of women and men in political and public decision-making; 5) to protect the rights of migrant, refugee, and asylum-seeking women and girls; 6) to achieve gender mainstreaming in all policies and measures [1].

Therefore, finding the principal effective ways for forming a non-discriminatory educational environment for children and youth is a challenge of the time to ensure a national mechanism of achieving gender equality as an indispensable condition for the observance of fundamental human rights and freedoms, building a society of parity democracy as a new paradigm of «a united community of equal rights people» [2].

It is known that the functioning of a gender constructs should be analyzed on egalitarian (partner) or dominant (traditional) sex-role models. An egalitarian (from the French «egalite» – equality) model of a gender is behavior is popular in societies where equality of sexes, inter change ability, gender sensitivity and tolerance are promoted at all levels of socialization – from family education to the state ideology. The humanistic and existential paradigm in the analysis of gender development of person, describes the hierarchy of values and the orientation of his/her self-actualization as a representative of determined sex in various spheres of human existence (K. Woityla, A. Maslow, C. Rogers, V. Frankl).

The aim of the study is to identify and substantiate the psychological and pedagogical mechanisms of the formation of the egalitarian educational environment in order to harmonize the personal, professional and civic growth of youth and building an open democratic society in Ukraine.

The problem of implementation of gender approach is one of the least developed in domestic practice. It is caused by ambiguous interpretation of gender terminology and its content, stereotyping of consciousness, the psychological social pressure of gendered stereotypes, the one-sidedness of gender children's socialization, anti-gender movements, the presence of unauthentic information in media, information war against humanity. The egalitarian educational environment is interpreted by us as inclusive, health preservation, creative and developing, which is based on the principles of social equity, child-centrism, egalitarianism and parity of both sexes, in which the full personality development is ensured, regardless of sex, age, capacity, race, culture, religion, ethnicity, etc.

The main tasks of the study are: to reveal the social and pedagogical mechanisms of influence on the consciousness of children and youth in order to forming gender competences as a key vital and worthy, confident, assertive behavior of the young generation

as the principal determinant of their successful life-realization; to determine the principles, content and methods of psychological and pedagogical support of gender socialization of children and youth in the micro, meso- and macrosocium; to deepen of the teacher's gender sensitivity to education of equality of both sexes; to develop the complex programs to overcoming gender stereotypes through the introduction of preventive anti-discrimination and anti-bullying practices; to conduct a gender analysis of the phenomenon of teenager subculture; preventive preparation of youth for the creation of an egalitarian family and responsible parenting; searching of effective mechanisms of social partnership «school – family – community»; increasing gender competence of subjects of socio-cultural interaction «Kindergarten – Secondary School – University».

The formation of the egalitarian educational environment on the basis of «partnership pedagogy» and gender «matrix» of humanistic pedagogical heritage, integration of competent, personally oriented and gender approaches will help to forming an egalitarian outlook of children and youth (gender competence, sensitivity, tolerance) as important factors of personal and professional self-realization of both sexes, democratic world-view and civilian life-realization of girls and boys in the sphere of national being.

Considerable experience of studying gender problems and familiarization with the best educational practices of foreign countries have given the opportunity to form our own vision as to further institutionalization of a non-discriminatory educational mechanisms to the national school. In the process of the activity of the Scientific Research Centre of the Problems of Gender Education and Upbringing Pupils and Students of NAPS of Ukraine – TNPU by Volodymyr Hnatiuk gender ideology of educational practice as a strategic direction of the state policy of egalitarianism are developed and experimentally substantiated; gender education standards are implemented; gender expertise of educational content is conducted, mass media and gender audit of university; methodological principles of person egalitarian approach as a leading mechanism of gender self-determination is formulated; the ways of implementation of gender approach in the socio-humanitarian space «educational institution – family – community» are revealed; gender-sensitive programs of social partnership is implemented; gender and educational technics as an innovative system of psychological and pedagogical support of sexual sociality of children and youth are developed and tested; the social-pedagogical mechanisms of preparation of youth training for the creation of an egalitarian family and responsible parenting is deepened [3].

The future directions of our research are: 1) experimentally investigate the content, structure, and peculiarities of the functioning of educational environment in kindergarten, school and university through developing the indicators and principles of non-discrimination education, conducting gender expertise and gender audit; 2) to realize the principles of gender-egalitarian approach as gender discourse in the developing paradigm to the content of educational process on the basis of the «gender matrix» of the national pedagogical heritage, which is the social and psychological determinant of the formation of an egalitarian personality, broadening the cultural and creative mental space of all participants of pedagogical interaction on the basis of European democratic values – freedom, respect human rights, dignity, justice, tolerance.

References

1. Council of Europe Gender Equality Strategy 2018–2023 (Strasbourg, Council of Europe,2018), https://rm.coe.int/strategy-en-2018-2023/16807b58eb. 2. Equitable and Non-discriminatory Quality Education. URL: https://ei-ie.org/media_gallery/Policybrief_07_equitable_eng.pdf. 3. O. M. Kikinezhdi, H. Ya. Zhyrska, R. S. Chip, Y. Z. Vasylkevych and T. V. Hovorun Psychology of the Gender-Equitable Environment: Research of Problems. Journal of Intellectual Disability – Diagnosis and Treatment 8 No. 3 (2020), pp. 538–547. doi: 10.6000/2292-2598.2020.08.03.31

Goncha Hajiyeva

FACTORS ENSURİNG SUCCESS İN ORAL SPEECH TEACHİNG

The success of oral speech training depends on the individual and age characteristics of the students, the linguistic and discourse characteristics of the texts, the motivation of the students and the learning environment. It is clear that oral skills do not develop on their own, they must be taught in accordance with the above stages and special exercises must be used. An equally important condition for the successful teaching of oral speech skills is the systematic monitoring of formed speaking skills and abilities.

Methods and forms of inspection must meet the following requirements: 1.To perform not only a checking but also a teaching function. 2. To be adequate, that is, to check the forms of communication. 3. To be interesting and age-appropriate for learners. 4. Not to make an effort to check and correct the results.

Certain indicators of the level of formation of oral speech skills are the following parameters: 1) number of words / phrases in the message; 2) number of simple and complex sentences; 3) number of replicas in the dialogue; 4) ability to adequately treat the goals and objectives of communication; 5) linguistic means used by the speaker (diversity, degree of thematic generalization, correct use); 6) semantic value of expression (awareness, relevance, development, relevance to the situation).

Oral speaking skills, which are the object of testing in the upper and specialized stages of training: 1) have a conversation about the content read and listened to; 2) to provide consistent information (prepared speech); 3) talk in detail and express their attitude to a narrative and descriptive story; 4) express unprepared opinion on the topic / situation; 5) make comments on the content listened / read.

Research on the teaching of oral speech shows that the correct, creative teaching of this speech activity prepares students for authentic speech in different ways, and not only listening-comprehension oral speech, but also other types of speech activity reading and writing - the main goal is to form oral communication skills.

According to the new curriculum, the teaching of reading techniques begins in the third grade in secondary schools, and the volume of texts for reading is about 100 words. Those who have mastered secondary education continue in universities, specialty or non-specialty faculties. Reading techniques are further improved in senior courses.

The level of development of reading skills and habits can be considered quite high if the student: 1) automatically applies reading rules; 2) can express and intonate correctly; 3) immediately identifies the graphic image by listening; 4) knows the composition of the text (structure), features, mechanisms of visual memory of kimbinatorics.

Reading aloud should be done at a certain stage of development. This type of reading is carried out through phonetic exercises that instill pronunciation skills and exercises that develop speaking skills and abilities (it is useful to use phonetic signs).

At the upper level of education, students should be given silent reading exercises aimed at developing speed reading skills. It is important to do this regularly.

Thus, two conditions are needed to increase the reading speed: 1) regularity of reading; 2) availability of easy, interesting texts that serve the formation of reading techniques.

Let's look at the stages of teaching reading techniques. There are two ways to teach reading: by reading all the words and all the sentences. In existing textbooks, the first path is used for the initial stage.

Stage I: Students first learn to read individual words, arranged according to the

order of reading, represented by the highlighted letter, sound, keyword. The keyword is graphic text and image. Students create a sound image on a graph and read the word first silently and then aloud. In this situation, it is important to ensure their independence.

After the keyword, a sample reading and other words and their transcripts are provided to ensure reading after the narrator (it is important that students do not imitate reading). After the speaker, reading, hearing, speech engine and visual analyzers help to strengthen the memory of graphic images through active cooperation. Then the students read the next task themselves.

It is important to keep pace with reading (it is recommended to use flash cards with words on them, gradually reducing the use of the card). Using the exercises presented in the textbook, you can achieve a reading competition and correct reading of words.

Stage II. Students begin to read expressions and sentences correctly.

Sequence of students' work: 1. Pays attention to the sentence, reads silently, tries to understand. The purpose of these activities is to prepare for perception. 2. Listens, follows the sample reading, understands word combinations and sentences. 3. The choir repeats after the speaker, then sings individually.

When teaching how to read sentences, it is important to demonstrate reading comprehension, as intonation is learned by imitation.

Phase III. Reading texts. L.M.Urubkova's method is the most common, which follows a certain sequence in the teaching of normative-expressive reading of the text. Let's take a closer look at the workflow using this technique:

1. The intonation of the text. The teacher suggests to see, listen to the text and mark the text, ie to mark: `(sentence stress), (pause, division into syntax), (shield, descending tone of the expression).

2. Collective reading is a method of acoustic visualization, the purpose of which is the development of conscious imitation on the basis of the mentioned text.

3. Reading in pairs - a reading (directed against monotonous reading), which is necessary to better understand the content and pass it on to another person.

4. Reads with an individual whisper to enhance articulation skills.

5. Read aloud individually. The purpose of the final stage is to complete the work and check the result.

The described work modes form a procedure reading plan (reading technique) with a lot of reading, but with different tasks. Such detailed work is not done with all texts, but with those that help to draw the student's attention to normative expressive reading.

Above, we discussed how to read aloud. With the help of loud reading, the mastery of silent reading develops, that is, the mastery of reading as a type of speech activity depends on the quality of the work of the initial stage, because the procedure and content plans of reading are closely linked.

In short, beyond the first stage of teaching reading, it is necessary to develop reading based on comprehension.

Shahla Aliyeva

THE ROLE OF TRAINING IN PRESCHOOL EDUCATION

Preschool education, being the first stage of the unified education system, is of special importance in the intellectual, physical and psychological development of children, in the formation of their personality and in their preparation for school. The program of pre-school educational institutions is an important state document and reflects the content, goals and objectives of educational work with preschool children. The use of teaching

methods is one of the needs of the modern information age. Especially in pre-school education, the use of training is preferred because the formation of not only the knowledge but also the skills of the younger generation is important. Knowledge alone is no longer enough to meet the development needs of the modern world. To keep up with innovation, our knowledge must also be integrated with integrated skills. One of the important points here is to adapt to change. Revealing interactions and stimulating children's personal potential in the educational process in preschool education is crucial. The use of training in traditional education was in the background. In modern education, one of the leading tasks of education is the use of teaching methods. Training is, in fact, a simple way of instilling in students the knowledge and skills we have acquired in traditional education. That is, to deliver the material to be taught to students more effectively. Training also helps children to discover their abilities, to act independently and thus to choose a profession that suits them more easily in the future. Therefore, the task of teachers is to use the training properly, to implement it in accordance with the abilities and perceptions of each student.

Pre-planning of training activities has a special didactic value. There are two types of planning: perspective (annual) planning; current (weekly) planning. Perspective (annual) planning is carried out to plan work for each age group according to the areas of development in order to implement the standards. The principle of integration is strictly expected in the planning of development areas identified in accordance with the main directions of the preschool education program (curriculum). Current (weekly) planning specifies the tasks of training and education at a given time, taking into account the level of development of both the relevant age group and individual children.

The educator is independent in approaching these outcomes when planning group activities. It is free to integrate them at different levels, if necessary. The following should be considered when planning the sequence of sections and topics: integration within the development area; cross-sectoral integration; expectation of sequence (logical, simple to complex, chronological).

It is difficult to explain unfamiliar events and things to children only in dry words. Various visual aids are especially important in the preschool period. This is an age when it is important that the visual aids are colorful and well-groomed. One of the important skills is to determine the purposeful history of the topics. In order to carry out long-term planning, the educator must have the following skills: 1. To make adjustments in accordance with the areas of development and content standards, to determine in which training. 2. Determine the sequence of topics. 3. Identify integration opportunities. 4.Select additional resources. 5. Make a purposeful time allocation by topics. The educator should consider the following recommendations when planning [1,p.9]: The group of standards may include additional standards. Topics can change or increase. May identify additional opportunities for integration. You can choose additional resources.

Stages of training: 1) Motivation (sounding of existing knowledge and creation of interest); 2) Perception (active learning of new knowledge and skills through research); 3) Thinking (creative application of acquired knowledge and skills); 4) Conclusions and generalizations; 5) Assessment (conducted throughout the session). [2, p.41]

The educator's first task is to determine if the topic meets the standard. Once the standard is defined, the appropriate topic is selected. Learning outcomes that are already defined in accordance with the standard and the topic studied should be aimed at the child, not the educator. If the educator bases the lesson on the child's interests, he or she can organize a successful and result-oriented training. The educator must build motivation, which is the first and most important stage of the lesson, so that the child can be involved in learning. In the second stage, once the motivational assumptions have been clarified, research can begin. Research can take many forms - with the whole group, in

groups, in pairs, or individually. Different options are used to solve the problem.[3, p.120] The exchange of information is carried out in the third stage. The work done to find the answer to the research question makes the research participants need to listen to each other's arguments.

At the next stage, the process of discussing the information begins. This is the most difficult stage. Thus, at this stage, different types of thinking are mobilized. The educator performs the function of facilitation at this stage. The next step is to draw conclusions. The educator asks questions in order to summarize and systematize the acquired knowledge, and on the basis of these questions the knowledge and information are systematized. The child compares the acquired knowledge with the conclusions made. The presented stages should replace each other without being felt during the training. Children should not be allowed to get tired during the lessons. Therefore, games or game elements should be included in the lessons in preschools and should be used as an effective learning tool. It is known that the main activity of preschool children is play. The game is an integral companion of childhood. Play has an extremely significant impact on a child's physical, mental, socio-emotional, cognitive and speech development. Different games stimulate the development of children's creativity [4]. The game helps the child to actively communicate with the world around him, to understand the world, starting from early childhood. It is through games that children learn and master the social skills they will need in the future. All this shows that games play an important role in strengthening children's self-confidence. It expands their ability to easily cope with real problems that may occur in their future lives.

References

1.Ahmadov AA, Abbasov AM. Conceptual problems of preschool education. // Curriculum, 2011, № 2, pp.8-15. 2.Features of the New Content of Preschool Education (Methodical Recommendation). Baku-2015. 57 p. 3.Karimov Y.Sh. Training methods. Baku, 2009, 280 p. 4.Providing Quality Early Childhood Education and Care. Results from the Starting Strong Survey 2018, https://www.oecd-ilibrary.org/deliver/301005d1-en.pdf?itemId=/content/publication/301005d1-en&mimeType=pdf.

Dilshad Talibova

PEDAGOGICAL SUPPORT AS AN IMPORTANT FACTOR THAT AFFECTS THE FORMATION OF STUDENT PERSONALITY

Providing pedagogical support to students is a process based on humanistic paradigms and the principles of humanistic pedagogy. Pedagogical support is to identify the potential of students, to support them in an organized way to develop these opportunities. This is one of the useful pedagogical impact tools for the future development and formation of students. Its organization with optimal forms and methods leads to the realization of teacher-student relations against the background of effective pedagogical cooperation. This has a profound effect on the formation of the student's personality.

The conceptual theory of the problem of pedagogical support was developed in the 90s of the last century by the corresponding member of the Russian Academy of Education O.S.Gazman [4], continued by his students and colleagues T.V.Anokhina, V.P.Bederkhanova, N.B.Krylova, N.N.Mikhailova, S.D.Polyakov, S.M.Yusfin. In his pedagogical theory, O.S.Gazman comes up with the idea that the upbringing of children can be successful only if the harmony of two different processes of socialization and individualization is achieved. O.S.Gazman writes: «Pedagogical support is the activity of the teacher to provide purposeful creative assistance to students in solving their individual problems. Pedagogical support is an activity that provides children with

protective (preventive, advance) and operative (modern, emergency) help to solve their individual problems» [2, p. 60].

Over the years, some research has been conducted, works have been written and ideas have been created about pedagogical support about pedagogical support, its essence, character and specific features in countries near and far abroad. For example, G.V.Mitina, I.S.Yakimanskaya and so on. substantiated how to provide pedagogical support in groups and individually [3; 7]. They consider it necessary to organize pedagogical support as a group in solving general didactic problems, and individual form as pedagogical assistance to a specific student. V.P.Bederkhanova considered pedagogical support «as a pedagogical activity that organizes the processes of formation of human individuality» [1], S.A.Raschotinaconsidered it «as a special type of interaction that leads to the elimination of behavioral difficulties» [5]. O.V.Tokmakova considered pedagogical support as one of the main means of intellectual development of young adolescents in the learning process and showed that it has specific features [6]. Providing pedagogical support is a process consisting of a complex system of pedagogical influences aimed at the development and formation of the student's personality. This process is characterized by its personality orientation, humanistic approach to students and result orientation. It means respecting the student's personality, accepting him / her as a person, showing trust, confidence and attention to the student.

Pedagogical support is an important pedagogical problem. There are many factors that make it necessary. These are objective and subjective factors that exist independently of teachers and educators and depend directly on who and what.

Objective factors: 1. Psychological and physiological defects in the student's body, poor attention and memory, inability to concentrate and etc. 2. Lack of training of students due to their inability to attend classes for some reason. 3.The mismatch between the teacher's level of teaching and the student's learning opportunities. 4.Difficulty of training tasks, their incompatibility with the age and level of learning of students. 5.The student's inability to complete learning tasks due to certain problems in the family and etc.

Subjective factors: 1. Low level of teacher's pedagogical skills and professionalism. 2. Inexperience, especially among young teachers who are just starting work. 3.The teacher's authoritarian communication style and limited communication with students only in the classroom. 4.Weak interest of the student in learning, indifference to lessons (or one or two concrete subjects). 5. Lack of attention of parents to the education process of their children. 6. Teacher's working with only well-educated children in the classroom, teacher's failure to take care of students who do not do well in school or who do not read well, known as «naughty children», inattention to them. 7. Lack of effective methods and technologies of some teachers in solving important personality problems of students. 8. In many cases, not taking into account students' initiative, independent opinions, personal experiences and so on.

The goals created by subjective factors that depend on the participants in the learning process can be exceeded more easily than the goals created by objective factors, so educators should be careful and sensitive to this. The main issue is to correctly determine what the pedagogical support will be and what the consequences will be. The teacher must then determine how to act and begin concrete activity.

Pedagogical support is not an ordinary help. The effectiveness of this process is closely linked to the teacher's deep knowledge of when, how, under what conditions, and by what methods to fulfill it. Therefore, it is not correct to call every help provided to a student as pedagogical support. Pedagogical support is the support, which is closely connected with the pedagogical process and is pedagogically justified. The pedagogical support provided for the formation of the student's personality should be organized and

carried out on the basis of the most necessary principles of personality formation.

Pedagogical support is always one of the useful and high effective methods. Experience has shown that pedagogical support leads not only to students who face difficulties and need some assistance in the learning or educational process, at the same time, a system of educational activities with high potential and intellectual development leads to more beneficial results when shown to almost all students. It is always helpful to pay more attention to -what children want and are more interested in and to help them. In order for pedagogical support to be effective, it is necessary to feel not only what the teacher wants and wants to do, but also what the students want and want to do. Therefore, it is very useful to know the inner potential of the child, to clearly understand what he or she has achieved.

Pedagogical support is one of the main provisions of humanistic pedagogy. Realization of this requires the establishment of teacher-student relations, pedagogical cooperation on a humanistic basis. In other words, humanism is the basis of pedagogical support. Based on this, the humanistic nature of pedagogical support can be characterized as follows: 1) humanity, kindness and love for the student; 2) not to confront the students with difficulties beyond their potential; 3) to respect the personality of the students and accept them as a person, a citizen; 4) to achieve such a unity of respect and demand that the student can understand the good intentions of the teacher; 5) «Not sticking to the student's past «(A.S.Makarenko), lookingb to their future with hope; 6) to achieve the formation of trust and confidence in students by the teacher's own knowledge, actions and behavior, etc.

The main issue here is not only respect for the students' personalities, confidence in their future and the right direction, but also the formation in students of great trust, confidence in the teacher, the idea that they are kind. It depends on the teacher's purpose, knowledge, attitude towards students and humanistic qualities.

References

1.Бедерханова В.П. Педагогическая поддержка процесса индивидуализации человека в образовании //Психологические проблемы самореализации личности: Сб. научн. тр. КубГУ. Краснодар, 1998. Вып. 3. s. 68-71. 2.Газман О.С. Воспитание и педагогическая поддержка детей // Народное образование 1998, № 6, s.108-111. 3.Митина Г.В. Психолого-педагогическая поддержка личностного становления школника в социально-воспитательной работе: на материале школы первой ступени. Автореферат дисс. канд. пед. наук. Биробиджан, 2000, 20 s. 4.»Первое сентября» qəzeti, 21 noyabr 1995-ci il, № 119. 5.Расчетина С.А. Понимание детства на разных этапах становление социально-педагогической теории и практики // Научно- педагогический журнал для педагогов и родителей. Детский сад от А до Я № 1. СПб.: 2008, 160 s. 6.Toktakova O.V. Педагогическая поддержка интеллектуального развития младших подростков в процессе обучения. Дис. канд. пед. наук. Москва - 2003, 204 s. 7.Якиманская И.С. Воспитание и педагогическая поддержка детей в образовании / Педагогическая поддержка с точки зирения психолога. М.: 1986.

Zahra Gahramanova

ADVANTAGES OF TEACHİNG AUTHENTİC FİLMS TO AZERBAİJANİAN STUDENTS

It is known that the training of foreign language teachers is carried out in foreign language universities. A foreign language teacher who meets modern requirements must have communicative competence in the specialty language at a level specific to linguistically competent speakers. Significant changes must be made to the foreign language teaching system. By authentic material, we mean a document that is intended for a community linguistic and cultural specific. Authentic documents «are raw

documents, developed by [English speakers] for [English speakers] for communication purposes». These are «raw» documents because they are devoid of any didactization. We therefore speaks of authentic documents «as opposed to teaching aids, written in according to various linguistic and pedagogical criteria». [2, 431] We can classify under this term a wide range of communication situations disseminated from textual, oral, visual, or audiovisual, which deal with a varied set of thematic. The use of authentic material «meets the need to put the learner at direct contact with the language and to reconcile the learning of the language with that of the civilization» [3, 29]. It is for this reason that the use of the audiovisual sector in general and film in particular in language learning is now classified by the Common European Framework of Reference for languages (CEFR), in audiovisual reception skills. Language is part of the universe of the film. In this regard, David Stewart declares that the film creates a craze and a learning pleasure that is only matched by the internet. [6] Indeed, if the film interests and touches so much, is that the film is a material that mixes the authenticity of the language linked to «the real life». The interactions it presents are always anchored in a context that we recognizes and can identify with. It is the medium that allows to present the language-culture in the most authentic way since it mixes the two. Although «the image filmic [is] different from the world and cannot be considered as reality» (Bartetto, 15), it is however the art form that is closest to reality: «film can give us such a close approximation of reality, it can communicate a precise knowledge that written or spoken language seldom can» (Monaco, 179). Indeed, the film is authentic material which stimulates learners in a multi-sensory way which approaches situations of actual communication. The film has the power to directly touch the viewer. Since then, creating activities and tasks based on a film is in short much richer intellectually (for both the teacher and the student) than to follow a method of traditional grammar. However, this is only possible if the film is viewed as stake in itself and not as a simple pretext for communication. The film is justified by the communicative approach, as well as genuine material. In addition, it occupies an increasingly important place in the skills defined by the CEFR as essential for interaction in a foreign language. Therefore, the use of film in learning English as a content basis for communication in foreign language-culture is legitimate and should be encouraged. The film as a model for the use of language in context: When a student watches a film in a foreign language, he does not perceive the linguistic exchanges only by hearing but also by sight. The Azerbaijanian student can therefore observe several aspects of the interaction such as: the social context in which an interaction takes place and how it takes place in a natural and spontaneous way, the common beginnings to start a conversation and the standard expressions for the interaction finish, as well as the nonverbal language that accompanies the interaction, such as gestures and facial expressions. [4, 16] It is important to note that during their compulsory and post-compulsory education, Azerbaijanian students have little opportunity to confront the language as it is actually spoken. Indeed, not everyone has the opportunity to exchange with native speakers or to make language stays abroad. This confirms that the film adds an important dimension to the language studied: it brings it to life by presenting the students with interaction situations that are very close to reality. The film as a linguistic resource: The film being very close to reality, it therefore represents an infinite linguistic resource in terms of grammar, syntax, vocabulary, common and idiomatic expressions as well as slang. The film can therefore be considered as «general language input» (Lowe, 16); that is, as an excellent source of ready-made phrases and sentences that helps students to build and consolidate their language skills.

It is certain that by choosing films carefully, Azerbaijanian students can greatly

expand their lexical knowledge and learn to express themselves more easily on topics related to geography, science, economics, law, etc. The advantage of the film as a linguistic resource is that it also makes it possible to identify and become familiar with different types of national and regional accents. In addition, it offers the possibility for students to imitate these accents and thus improve their diction and their pronunciation. Using the film helps Azerbaijanian students become familiar with and recognize different types of accents. According to Lowe [17], from a practical point of view, the best option is to choose films which juxtapose various accents. A film like Four Weddings and a Funeral (1994) is particularly interesting in this regard, as it contains, alongside the British accent, the American, Scottish and RP (received pronunciation) accent. Another example (suggested by Lowe, 17) is that of the Middlemarch series which exhibits a great variety British regional accents (includes West Country, Midlands, Birmingham, London and Irish accents). By listening carefully and familiarizing themselves with this wide variety of accents, Azerbaijanian students thus develop their listening and understanding skills and gradually learn to distinguish between these different types of accents. Another advantage of using the film at the lesson is that it helps to make Azerbaijanian students aware of the concept of interculturality. Indeed, according to Sherman, the film represents «a window on the English-language culture» [5]. This is the case, for example, of the film The Queen (2006) which offers a very interesting insight into the different roles of the monarch and the Prime Minister in England and the traditions and protocols that govern their many activities. It is therefore logical to think that watching foreign films contributes to the learning of interculturality and helps Azerbaijanian students to break down certain existing cultural barriers.

References

1.Bradley, Martin. (2013). Teaching With Films: A Resource Book for Teacher of English as a Foreign Language. Stone River Books. 2.Cuq, Jean-Pierre, & Gruca, Isabelle (2005). Cours de didactique du français langue étrangère et seconde. Grenoble: Presses Universitaires de Grenoble. 3.Cuq, Jean-Pierre 2003, Dictionnaire de didactique du français langue étrangère et seconde, Paris, asdifle/Clé International. 4.Lowe, M. (2007) 'Films in English Language Teaching'. IH Journal Issue 23 Autumn 2007. 5.Sherman, J. Using Authentic Video in the Language Classroom. 2003 Cambridge: Cambridge Universtiy Press. 6.Stewart, David M. (2006) 'Film English: Using Films to Teach English'. Electronic Journal of English Education 24, NCU, Taiwan. 7.Thaler, Engelbert. (2013).Teaching English With Films. Stuttgart : Schöningh UBT.

СЕКЦІЯ III
ФІЗИЧНА КУЛЬТУРА В СИСТЕМІ ГУМАНІТАРНОЇ ОСВІТИ

А. Х. Дейнеко, П. М. Кизім, І. В. Красова

ФОРМУВАННЯ МЕТОДИЧНИХ ОСНОВ ГІМНАСТИЧНОЇ ШКОЛИ УКРАЇНИ

Спортивна гімнастика – найвідоміший вид спорту, який одним із перших був залучений до програми ігор Олімпіад. Як стверджує Ю. К. Гавердовський, спортивна гімнастика – один з самих популярних видів спорту олімпійської програми, який поділяється на чоловічу та жіночу гімнастику [1]. Слід також зазначити, що великого розвитку гімнастика в Україні набула у XX столітті. Отримали розвиток різноманітні види гімнастики, почали відкриватися кафедри гімнастики в інститутах фізичної культури. В них поряд з підготовкою кваліфікованих спеціалістів з гімнастики проводилась велика наукова та науково-методична робота в області теорії та практики фізичної культури [4]. За даними О.М. Захарова та С.В. Сметаніна [4], значний внесок у формуванні методичних основ гімнастичної школи внесли гімнасти, тренери і вчені України. У першу чергу це відноситься до освоєння високих тренувальних навантажень, використанню елементів акробатики і художньої гімнастики в створенні складних і оригінальних композицій. Творчість кращих гімнастів України передвоєнного періоду, спрямована на пошуки нових складних елементів, експериментування з періодизацією і навантаженнями в тренуваннях – стала основою успішного розвитку майстерності гімнастів України в середині 40-50-х років [4]. Так, гімнаст А.М.Ібадулаєв– багаторазовий чемпіон країни передвоєнного і першого післявоєнного років, один з перших успішно освоїв високі тренувальні навантаження – 6-разові тренування в тиждень і 2-разові тренування в день у змагальному періоді, що значно випереджали уявлення про навантаження не тільки гімнастів і тренерів, але і вчених [3]. Наступний видатний український гімнаст Чукарін В.І. розвив і систематизував методику високих навантажень, створив модель багатоборця, що рівно виступає на всіх приладах із програмою, яка заснована на насиченні комбінацій складними елементами, максимальної раціоналізації техніки і стабілізації вправ. Слід зазначити, що провідні гімнасти України широко використовували елементи психологічного настрою і методику змагальної обстановки в звичайних тренуваннях. Зокрема, А.М.Ібадулаєв і В.І.Чукарін довели ефективність частого застосування виконання приблизних до змагань комбінацій без розминки, виконання вправ на оцінку в змагальній обстановці. Н.А. Бочарова і М.К. Горохівська створили особливий стиль композиції і виконання вправ на колоді і брусах, що був прийнятий на міжнародній арені і потім став ведучим у гімнастичному світі [4]. Більше того, велике значення для вдосконалення методики тренування мав досвід київського тренера Л. Б. Свєшникова, який використовував переважно акробатичну підготовку на етапі ранньої спеціалізації, що дозволяло швидше освоювати складні гімнастичні вправи й у більш короткий термін підводити фізичну і технічну готовність спортсменів до піка спортивної форми. Пізніше цей метод стали повсюдно використовувати в роботі з юними гімнастами [4]. Ведучі гімнастки збірної 50-60-х років – українські спортсменки Л. Латиніна і П. Астахова у своїх тренуваннях широко використовували елементи хореографічної підготовки, майже не застосовуваної в той час у тренуваннях жінок-гімнасток, що дозволило їм особливо успішно виступати у вільних вправах і на колоді. Слід також зазначити, що поряд

з багатим методичним досвідом фахівців України склався цікавий досвід організації масових гімнастичних парадів і показових виступів, що сприяли розширенню масовості і підвищенню майстерності [3; 4]. Разом з тим, необхідно відмітити, що з 1952 року спортсмени України брали участь в Олімпійських іграх сучасності у складі збірних команд Радянського Союзу.

За роки незалежності України (1990-2021 рр.) гімнасти продовжують добрі традиції попередніх поколінь. Українські гімнасти з 1992 року беруть участь у чемпіонатах Європи, світу та Олімпійських іграх [3]. До речі, питання методичних основ гімнастики висвітлюються в роботах багатьох сучасних науковців. Так, наприклад, у працях М. Журавіна [2] і Ю. Гавердовського [1] розглядаються основи техніки і навчання гімнастичним вправам, попередження травматизму при вивченні гімнастичних вправ, основні засоби гімнастики та форми організації занять. У працях О. Худолія [6] висвітлюються питання щодо характеристики видів гімнастики, розкривається сутність гімнастичних вправ як засобу фізичного виховання.

Таким чином, враховуючи професійну роботу вітчизняних тренерів, та результати, які показують українські гімнасти на змаганнях будь-якого рівня свідчать про те, що наша держава дійсно являється одною з провідних гімнастичних країн світу. Тобто, сучасна українська школа гімнастики базується на теоретичних і практичних положеннях, що лежать в основі спортивної науки.

Список використаних джерел

1. Гавердовский Ю.К. Теория и методика спортивной гімнастики. Учебник в 2-х томах. Том 1. Советский спорт. 2014. 368 с. 2. Гимнастика : учеб. для студ. высш. пед. учеб. завед. / под ред. Журавина М. Л., Меньшикова Н. К. Москва, 2002. 448 с. 3. Історія розвитку гімнастики в Україні. URL : https://disted.edu.vn.ua/courses/learn/5016/ 4. Методичні рекомендації «Історія розвитку гімнастики». О.М.Захарова, С.В. Сметанін. Запоріжжя : «Запорізька політехніка», 2020.36 с. 5. Розвиток спортивної гімнастики в україні (організаційні аспекти). URL : http://repository.ldufk.edu.ua/bitstream/34606048/18572/1BA....pdf. 6. Худолій О. М. Загальні основи теорії і методики фізичного виховання: навч. посібник. Харків, 2008. 406 с.

С. А. Закопайло

ТУРИСТСЬКЕ БАГАТОБОРСТВО ЯК ЗАСІБ ОЗДОРОВЧО-РЕКРЕАЦІЙНОЇ РУХОВОЇ АКТИВНОСТІ ДЛЯ ШКОЛЯРІВ З ВАДАМИ СЛУХУ

Одним із найважливіших завдань фізичного виховання у навчальному закладі є забезпечення формування необхідного рівня фізичного розвитку та мотивації школяра до рухової активності, а особливо діток з особливими потребами.

Виклад основного матеріалу. Окреме місце в загальній системі фізичного виховання займають школярі з різними вадами здоров'я. В останні роки спостерігається збільшення кількості дітей, що мають саме вади слуху. Тому, адаптація і мотивація цих школярів до фізичних навантажень стає важливою проблемою, що вимагає від навчальних закладів комплексного системного підходу до зміцнення здоров'я, підвищення фізичного стану школярів, виборі педагогічних технологій, форм організації навчального процесу та дозуванні фізичних навантажень з урахуванням відхилення у стані здоров'я.

У шкільному середовищі спостерігається незадоволеність змістом занять фізичною культурою, що негативно відображається на рівні фізичної підготовки та стані здоров'я. Вирішення цього завдання на сучасному етапі не може бути достатньо ефективним без подальшого вдосконалення системи фізичного виховання.

Так, як останнім часом оздоровчо-рекреаційна рухова активність набуває все більшої популярності і займає міцні позиції в житті суспільства [1, 3].

Оздоровча рухова активність – це будь-який вид рухової активності, що приносить користь для здоров'я, покращує функціональні можливості без зайвої шкоди та ризику для організму. У сучасних умовах набуває особливого значення саме системне формування у підлітків емоційно-позитивного ставлення до рекреаційно-дозвіллєвої діяльності, яка є основним фундаментом здоров`я та нормального розвитку [2].

Оздоровчо-рекреаційна рухова активність – це спеціально організована рухова активність належного обсягу та оптимальної інтенсивності, форми та види якої добровільно обирає та реалізує людина під час дозвілля з метою відновлення працездатності, сприяння всебічному особистому розвитку, зменшення ризику хронічних захворювань та дотримання здорового способу життя [4].

Під час аналізу спеціальної науково-методичної літератури [1,2,4,] встановлено, що саме туризм, як один із видів активного відпочинку, має оздоровчу дію, позитивно впливає на фізичну працездатність та сприяє удосконаленню фізичних якостей людини. Заняття туризмом та туристським багатоборством переважно проводяться на відкритому повітрі та мають помірні, регульовані фізичні навантаження, що сприяє покращенню стану серцево-судинної системи.

Туристське багатоборство (раніше спортивний туризм) служило своєрідною підготовкою туристів до здійснення походів, до подолання різних перешкод, що зустрічаються на маршруті, і на сьогоднішній день стало самостійним видом спорту, який передбачає проходження спортсменами без порушення правил і в мінімально можливий час спортивної дистанції, що містить як природні, так і штучні перешкоди та вимагає їх подолання з використанням технічних, фізичних прийомів і способів [2,3]. Спортивний туризм – це яскраві, динамічні змагання, можливість навчиться долати не тільки свою лінь і невміння, а й мінливості погоди [1].

Проходження спортивних дистанцій здійснюється з використанням спеціального туристського спорядження: страхувальна система, мотузки, карабіни, жумар, вісімка [4]. Під час руху команди вирішують логічні завдання, здійснюють пошук на місцевості, будують оптимальні маршрути переміщення, шукають оригінальні рішення та підказки. До виконання наступного завдання команда (учасник) можуть перейти, як правило, лише після успішного виконання попереднього. Перемагає команда, яка виконала всі завдання швидше за інших або ж, в окремих випадках, виконала найбільшу кількість завдань [3].

Під час туристського багатоборства особливу увагу слід приділяти забезпеченню безпеки учасників, передбачивши в разі потреби засоби страховки, обмеження руху учасників на небезпечних ділянка тощо.

Висновки. Отже, впровадження туристського багатоборства як засоба оздоровчо-рекреаційної рухової активності з використанням комплексу методів і підходів буде сприяти ефективності процесу фізичного виховання підлітків з вадами слуху та корекції їх фізичного стану.

Список використаних джерел

1.Альошина А. Розвиток та корекція рухової сфери дітей із вадами слуху в процесі фізичного виховання. Сучасний етап/ А. Альошина, Р. Іваніцький, О. Бичук // Молодіжний науковий вісник Східноєвропейського національного університету імені Лесі Українки. – Луцьк, 2017.− Вип. 27. – С. 98–103. 2.Дутчак М. В. Парадигма оздоровчої рухової активності: теоретичне обґрунтування і практичне застосування / М.В. Дутчак // Теорія і методика фізичного виховання і спорту. – 2015. – № 2. – С. 44–52. 3.Олійникова Н. Д. Методичні рекомендації щодо роботи з дітьми із особливими потребами : Посібник для практичних психологів, соціальних педагогів, педагогів, батьків / Н. Д. Олійникова, Л. О. Дудченко, С. В. Кудлай. – Первомайськ, 2011. – 136 с.

Т. В. Хома, А. І. Добош

РУХЛИВІ ІГРИ ЯК ЗАСІБ АКТИВІЗАЦІЇ УЧНІВ НА УРОКАХ ФІЗКУЛЬТУРИ

Сьогодні уроки фізкультури мають вкрай важливе значення, так як формують здоровий спосіб життя, впливають на становлення особистості. Програмами з фізичної культури для загальноосвітніх навчальних закладів передбачено різні теми: біг, навчання футболу, волейболу та інші. Серед них значне місце займають рухливі ігри.

З'ясуємо зміст дефініції «рухлива гра». За Словником основних термінів з фізичної культури, основ здоров'я рухлива гра розглядається, як «усвідомлена, емоційна діяльність дітей, спрямована на досягнення розумової, ігрової мети. Крім цього, рухлива гра – це активна рухова діяльність дітей. Рухлива гра багатьма авторами визначається як один з основних засобів і методів фізичного виховання і використовується переважно на етапі закріплення та удосконалення рухових навичок. Цінність її полягає у тому, що рухлива гра викликає позитивні емоції, почуття задоволення, життєрадісність, активність, позитивно впливає на психічний та фізичний розвиток дошкільника, сприяє збагаченню рухового досвіду дитини» [1, с.12].

Питання застосування рухливих ігор як засобу активізації учнів на уроках фізкультури розглядають Г. Безверхня, А. Семенов, М. Килимистий, Р. Маслюк, Ж.Твердохліб, Л. Погребенник та інші.

Відтак, укладачі навчального посібника «Рухливі ігри з методикою викладання» [2] пропонують методику проведення ігор для учнів 1-11 класів; рухливі ігри, українські народні ігри, естафети; рухливі ігри та естафети із елементами футболу; ігри та естафети на розвиток фізичних якостей. Як свідчать дослідження авторів, «активна рухова діяльність ігрового характеру та емоції підсилюють усі фізіологічні і психологічні процеси в організмі, поліпшуючи роботу всіх органів і систем. Правила ігор регулюють поведінку гравців, виховують відчуття взаємодопомоги, чесності, колективізму, дисциплінованості, відповідальності, вміння долати труднощі, цілеспрямованості, сміливості, рішучості» [2, с. 8].

Крім того, «ігри та естафети виховують в учнів найкращі риси характеру, розвивають інтелект. Гра включає всі види природних рухів: ходьбу, біг, стрибки, метання, лазіння, вправи із предметами, а тому є незамінним засобом фізичного виховання дітей. Народна педагогіка вимагає, щоб батьки, вчителі, вихователі піклувались про фізичний розвиток дитини, всіляко заохочували її до рухів. «Як дитина бігає і грається, так її здоров'я усміхається», стверджує прислів'я. Чим більше дитина рухається, тим краще росте і розвивається» [3, с. 6].

Ігри сприяють активізації учнів до уроку фізичної культури. Наше спостереження показує, що їх застосування: 1) підвищує активність учнів; 2) покращує емоційний стан учасників освітнього процесу; 3) розвиває фізичні якості (силу, спритність, гнучкість); 4) формує основи знань з фізичної культури і спорту; 5) виховує національну свідомість, патріотичні почуття, мовленнєву особистість.

Безперечно, використання рухливих ігор повинно відповідати віковим особливостям учнів. Молодших школярів слід залучати до проведення ігор з казковими персонажами; учнів старших класів – до ігор спортивного спрямування. Рекомендуємо окремі із них:

Гра «Будь уважним» – сприяє розвитку уваги, спритності, виховує уміння грати в команді. Учні стають в коло, кидають м'яч будь-кому, називаючи ім'я того, хто повинен його зловити. М'яч перекидають доти, доки хтось із гравців його не впустить. Той, хто впустив м'яч, стає в центр і виконує 1-2 вправи з

м'ячем, які визначають гравці.

Гра «Рухлива перешкода» – формує швидкість, гнучкість, виховує цілеспрямованість, уміння знайти вихід із складної ситуації. Учні за вказаним напрямом ведуть м'яч, намагаючись уникнути «рухливих перешкод» – інших учнів, які стоять на визначених місцях і заважають учасникам рухами тілом (нахили праворуч, ліворуч, вперед, назад тощо).

Гра «Не впусти» – сприяє розвитку швидкості, уважності, виховує відповідальність й зосередженість. Учасники, тримаючи на ракетці тенісний м'ячик, намагаються пробігти вказану дистанцію й повернутися назад. Гра ускладнюється тим, що м'ячик можна у русі підкидувати.

Отже, рухливі ігри є важливим засобом активізації учнів на уроках фізичної культури. Їх застосування покращує не тільки фізичний, але й психоемоційний стан учнів, забезпечує здоров'язбережувальну функцію організму.

Список використаних джерел

1. Криворучко І. В. Словник основних термінів з фізичної культури, основ здоров'я. Нововолинськ. 2015, 28 с. 2. Рухливі ігри : з методикою викладання : навч. посібник / уклад.: Безверхня Г. В., Семенов А. А., Килимистий М. М., Маслюк Р. В. Умань: ВПЦ «Візаві», 2014. 104 с. 3. Твердохліб Ж. О., Погребенник Л. І. Рухливі ігри для сучасної школи: Методичні матеріали. Житомир: Вид-во ЖДУ ім. І. Франка, 2011. 62 с.

С. М. Киселевська, О. А. Озерова

АНАЛІЗ ОСНОВНИХ ПРОБЛЕМ ЩОДО ВДОСКОНАЛЕННЯ РУХОВОЇ АКТИВНОСТІ СТУДЕНТСЬКОЇ МОЛОДІ

Сучасна вища школа у світовому масштабі й, особливо у масштабі Східноєвропейських країн, переживає гострий період корінних структурних інноваційних змін своєї освітньої системи. Ці зміни обумовлені технічним прогресом, інтенсивною глобалізацією, гуманізацією й інформатизацією усіх сфер суспільства.

Основними їхніми напрямками є: 1. Демократизація, гуманізація, особистісна організація освіти; 2. Більш чітке пристосування до потреб суспільства і особистості; 3. Широке впровадження дистанційного навчання у зв'язку з пандемією на Covid-19; 4. Використання освітніх інновацій і інформаційних технологій; 5.Інтеграція національних систем освіти у європейський та світовий освітній простір.

Більш того, освітні рівні, особливо університети, орієнтуються на особистісні якості, які з урахуванням індивідуальних особливостей та здібностей студентів, визначають не тільки успішність навчання, але й професійний ріст у майбутній професійній діяльності. Це відноситься, перш за все, до швидкості сприйняття, переробки та відтворення інформації, як системним характеристикам, які визначають ефективність прийняття рішень й швидкість їх реалізації.

Сьогодні вкрай важливо вибрати стратегію та шляхи розвитку фізичного виховання студентської молоді, як одного з компонентів формування сучасного висококваліфікованого спеціаліста. Необхідно конкретизувати функцію фізичного виховання у системі освіти, в тому числі, отримання студентми систематизованих знань у сфері рухової активності людини, а також відновлення й збереження фізичного здоров'я як головного компоненту продуктивності життя і праці. Фізичне виховання і спорт традиційно визнається найважливішим фактором формування здоров'я й підготовки студентів до активної життєдіяльності й високопродуктивної праці. У сучасних умовах й у майбутньому від випускників будь-якої спеціальності потрібні відмінне фізичне і психологічне здоров'я, високий рівень працездатності, загальної і спеціальної професіно-прикладної фізичної підготовленості й мотиваційної орієнтації на саморозвиток й рухове самовдосконалення.

Мета роботи – подальше вивчення змісту і проблем фізичного виховання студентів і визначення напрямку їх вирішення в комплексі з професійно-прикладною підготовкою.

Методи досліджень – для вирішення поставлених завдань використовувалися: аналіз літературних джерел; педагогічне спостереження; опитування, анкетування; антропометричні виміри; фізіологічні методи (пульсометрія, тонометрія, функціональні проби); методи рухових тестів.

Організація досліджень. Аналіз науково-методичної літератури з зазначеної тематики показав, що сучасний навчально-виховний процес у вищих навчальних закладах висуває підвищені вимоги до розвитку фізичної працездатності студентів. Результати досліджень різних авторів (М.Г. Ахаладзе, 2007, А. Самошкіна, 2012, О.В.Потужній, 2013) свідчать про те, що кожний 5-ий студент віднесений до підготовчої, спеціальної медичної групи або звільнений за станом здоров'я від фізичних навантажень. Рівень розвитку більше, ніж 50% студентів не відповідає навіть середньому рівню державного стандарту фізичної підготовленості, який гарантує стабільне фізичне здоров'я. Середній біологічний вік студентів випереджає календарний на 10-15 років, при цьому у більшості відмічається прискорений темп старіння [1, 9]. Змінити все це можна завдяки обов'язковому фізичному вихованню, яке є найефективнішим засобом формування динамічного здоров'я і фізичної готовності до майбутньої виробничої діяльності майбутніх спеціалістів. Виходячи з цього, більшість керівників вважає, що фізичне виховання повинно бути складовою частиною професійного навчання у ВНЗ, а також сьогодні й найближчим часом фізичне виховання професіонала має здійснюватись не тільки у навчальному закладі, а й продовжуватись після його закінчення у період трудової діяльності в рамках необхідної виробничої фізичної культури, у вигляді професійно-прикладної фізичної підготовленості, яка передбачає й форми активного відпочинку.

Разом з тим, ситуація, яка склалась в системі фізичного виховання України з об'єктивних чи суб'єктивних причин, не забезпечує повною мірою фізичну готовність студентів до виробничої діяльності й потребує серйозної модернізації. Це стосується, як збільшення навчального навантаження з фізичного виховання, так й підвищення якості спортивно-масової роботи. До недоліків відносяться – незадовільні гуманістична, оздоровча й прикладна спрямованість, низьке дидактичне наповнення, недостатня увага до теоретичної і методичної підготовки, неадекватність студентів сучасному менталітету, вибір не завжди ефективних форм організації навчального процесу, відсутність належних умов, які забезпечують ефективність процесу навчання.

Узагальнення позитивного досвіду вузівської роботи дає змогу намітити основні напрямки системного вирішення актуальних проблем фізичного виховання й удосконалення студентів. Це:

1.Розробка й реалізація концепції й обов'язкового державного стандарту постановки фізичного виховання й спортивного удосконалення студентів під час навчання у ВНЗ;

2.Детальне вивчення й використання усього комплексу соціальних і психологічних складових: а) визначення конкретних вимог до фізичної надійності й готовності випускників ВНЗ; б) внесення їх у кваліфікаційні характеристики спеціалістів; в) впровадження практики відбору випускників за спеціальностями з урахуванням рівня фізичної готовності до майбутньої професійної діяльності; г) постійний моніторинг здоров'я й фізичної підготовленості за допомогою системи тестів.

3.Оздоровча, професійно-прикладна й екологічна спрямованість фізичного виховання.

4.Дидактичне наповнення, коли поєднуються теоретична, методична і практична підготовка.

5.Використання різноманітних форм організації процесу фізичного удосконалення (обов'язкових навчальних, факультативних й самостійних занять, дистанційного навчання тощо).

6. Впровадження у навчальний процес з фізичного виховання технологій професійно-прикладної фізичної підготовки.

Висновки. 1.Важливе значення для підвищення оздоровчої й прикладної дієвості фізичного розвитку й вдосконалення студентів має базування викладання на принципах педагогіки співробітництва, уніфікації з європейською системою освіти, взаємодії вузівської фізичної освіти з програмами укріплення здоров'я і формування здорового способу життя з професійно орієнтованим навчанням. 2. Викладені напрямки не вичерпують всіх необхідних інноваційних доповнень у системі фізичного розвитку й удосконалення студентської молоді, яка склалась, для того, щоб повною мірою забезпечити їх фізичну надійність й готовність до майбутньої життєдіяльності й високопродуктивної роботи в умовах ринкових відносин.

Список використаних джерел

1.Ахаладзе М. Г. Оцінка темпу старіння, стану здоров'я і життєздатності людини на основі визначення біологічного віку : дисс. д-ра наук : 14.03.03 / М. Г. Ахаладзе. – Київ, 2007. – 284 с. 2.Булатова М. Здоров'я і фізична підготовленість населення України / М. Булатова, О. Литвин // Теорія та методика фізичного виховання. – 2004. – № 1. – С. 3–8. 3.Бондаренко І.Г. Використання прикладних видів спорту у системі фізичного виховання бакалаврів екології / І. Бондаренко // Інноваційний зміст фізичного виховання в умовах реформування навчальних закладів України ІІІ-IV рівнів акредитації : Всеукр. наук. практ. конф.– Полтава, 2006. - С. 12-16. 4.Завадська Н. Шляхи оптимізації фізкультурно-спортивної діяльності студентів вищих навчальних закладів / Н. Завадська, І. Ополонець // Фізичне виховання, спорт і культура здоров'я в сучасному суспільстві: зб. наук. Праць. – Луцьк, 2010. - №2. – С. 50-54. 5.Кудрицкий В.Н. Профессионально-прикладная физическая подготовка. – Брест: БГТУ, 2005. – 276 с. 6.Пильненький В.В. Оцінка адекватності фізичних навантажень у процесі оздоровчого тренування студентів з низьким рівнем соматичного здоров'я. / В.В. Пильненький // Педагогіка, психологія, медико-біологічні проблеми фізичного виховання і спорту. Збірник наукових праць /ХДАДМ. Харків, 2006. - №4. – С. 149-151. 7.Потужній О.В. Керування навчальним процесом фізичного виховання у спеціальних медичних групах / О.В. Потужній // Наукові записки : [збірник наукових статей] / М-во освіти і науки України, Нац. пед. ун-т імені М.П. Драгоманова. – К. : Вид-во НПУ імені М.П. Драгоманова, 2013. – Випуск CXIV (114). – С.182-187. 8.Раевский Р.Т. Профессионально-прикладная физическая подготовка студентов высших учебных заведений. / Р.Т. Раевский, С.М. Канишевский. – О.: Наука и техника, 2010. –380 с. 9.Самошкіна А. Стан фізичного здоров'я студентів вищих навчальніх закладів / А. Самошкіна // Молода спортивна наука України: зб. наук. праць з галузі фізичного виховання, спорту і здоров'я людини. – Л.: ЛДУФК, 2012. – Т. 2. С. 184-187. 10.Фурманов А.Г. Профессионально-прикладная физическая підготовка // Оздоровительная физическая культура: Учеб. для студентов вузов / А.Г. Фурманов., М.Б. Юспа. – Минск: Тесей, 2003. – С. 152-169.

Т. В. Маленюк, М. О. Марченко

ОЦІНКА ФІЗИЧНОЇ І ТЕХНІЧНОЇ ПІДГОТОВЛЕНОСТІ ЮНИХ БОРЦІВ ГРЕКО-РИМСЬКОГО СТИЛЮ

Вступ. Відповідно до навчальної програми з греко-римської боротьби для ДЮСШ спортсмени 11-12 років відносяться до груп базової підготовки другого року навчання. В орієнтовному навчальному плані підготовки даних борців 18 год. відводиться на теоретичну підготовку, 146 год. – на загальну фізичну підготовку, 118 год. – на спеціальну фізичну підготовку, 422 год. – на техніко-тактичну підготовку і підготовку до змагань [3, с. 10, 19]. Під час навчально-тренувальних занять спортсменів здійснюється загальна і спеціальна фізична підготовка; ви-

вчення, закріплення та удосконалення техніки й тактики греко-римської боротьби; суддівська практика; перевірка виконання контрольних нормативів [1]. На даному етапі підготовки спортсменів здійснюється різнобічна підготовка, планується невеликий об'єм спеціальних вправ [2, с. 333]. Тому питання оцінки і подальшого підвищення рівня фізичної і технічної підготовленості борців у групах базової підготовки є актуальним.

Мета дослідження – оцінити рівень загальної фізичної і технічної підготовленості борців греко-римського стилю 11-12 років у групах базової підготовки другого року навчання.

Методи дослідження: аналіз науково-методичної літератури, педагогічне тестування, метод експертних оцінок, методи математичної статистики.

Результати дослідження. На початку навчального року (вересень 2019 року) за результатами тестування визначені показники загальної фізичної і технічної підготовленості борців. Отримані результати опрацьовані методами математичної статистики і представлені у таблиці 1.

Таблиця 1. Показники загальної фізичної підготовленості борців греко-римського стилю 11-12 років (n=10)

№ п/ч	Тести	Показники			
		X	σ	m	V
1	Згинання і розгинання рук в упорі лежачи, раз	13,20	±1,47	0,47	11,14
2	Підтягування на перекладині, раз	4,22	±0,82	0,25	19,43
3	Стрибок у довжину з місця, см	158,5	±2,97	0,93	1,87
4	Човниковий біг 4х9 м, с	11,00	±0,57	0,18	5,18
5	Біг 30м, с	5,55	±0,14	0,04	2,52

Оцінка середньо-групових показників загальної фізичної підготовленості спортсменів здійснювалась відповідно до нормативних вимог із загальної фізичної підготовленості борців у групі базової підготовки другого року навчання [3, с. 66]. Результати тесту «Згинання і розгинання рук в упорі лежачи» 13,20±1,47 раз оцінені у «4» бала, що відповідає середньому рівню розвитку силової витривалості м'язів верхнього плечового поясу (розгиначі рук). Результати тесту «Підтягування на перекладині» 4,22±0,14 раз оцінені у «3» бала, що відповідає низькому рівню розвитку силової витривалості м'язів верхнього плечового поясу (згиначі рук). Результати тесту «Стрибок у довжину з місця» 158,5±2,97 см оцінені у «4» бала, що відповідає середньому рівню розвитку вибухової сили м'язів ніг. У «4» бала оцінені результати тесту «Човниковий біг 4х9 м» 11,00±0,57 с, що відповідає середньому рівню розвитку спритності. Результати тесту «Біг 30 м» 5,55±0,14 с оцінені у «3» бала, що відповідає низькому рівню розвитку швидкісних здібностей.

Оцінка технічної підготовленості борців здійснювалась за п'ятибальною шкалою. Експерт оцінював техніку виконання комплексу спеціальних вправ на «мосту». У таблиці 2 подані середньо-групові оцінки технічної підготовленості борців.

Таблиця 2. Оцінки технічної підготовленості борців греко-римського стилю 11-12 років (n=10)

№ п/ч	Тести	Показники			
		X	σ	m	V
1	Комплекс спеціальних вправ на «мосту», бали	3,70	±0,47	0,15	12,70

Оцінки технічної підготовленості борців знаходяться на низькому рівні 3,70±0,47 балів.

Висновки. Виявлено, що показники загальної фізичної підготовленості борців греко-римського стилю знаходяться на середньому і низькому рівні, тому необхідно підвищувати рівень розвитку силової витривалості м'язів верхнього плечового поясу, вибухової сили м'язів ніг, спритності і швидкості. Виявлено, що оцінки борців за техніку виконання комплексу спеціальних вправ на «мосту» знаходяться на низькому рівні. Результати дослідження підтверджують необхідність підвищення рівня фізичної і технічної підготовленості борців.

Список використаних джерел

1.Вороний В. О. Удосконалення спеціальної фізичної підготовленості борців греко-римського стилю 16-17 років на етапі спеціалізованої базової підготовки: дис. ... д-ра філософії: 017 Фізична культура і спорт / Придніпровська держ. академія фіз. культ. і спорту. Дніпро, 2020. 265 с. 2.Платонов В. Н. Общая теория подготовки спортсменов в олимпийском спорте. Киев : Олимпийская литература, 1997. 584 с. 3.Ставрінов М. Г., Орлюк В. В., Волошин В. М. Греко-римська боротьба. Навчальна програма для дитячо-юнацьких спортивних шкіл, спеціалізованих дитячо-юнацьких спортивних шкіл олімпійського резерву, шкіл вищої спортивної майстерності та спеціалізованих навчальних закладів спортивного профілю. Київ, 2018. 90 с.

С. Р. Марчук, В. М. Щербак

РОЛЬ І МІСЦЕ СПОРТУ ТА ФІЗИЧНОЇ КУЛЬТУРИ У СУЧАСНІЙ СПОРТИВНІЙ ДИПЛОМАТІЇ

Спортивна дипломатія як невід'ємна частина сучасної публічної дипломатії сьогодні знаходиться на стадії свого становлення і розвитку. Спортивна дипломатія являє собою як офіційну (спортивно – підготовчу) і неофіційну («закулісну») діяльність посадових осіб держави і зовнішньополітичних відомств з метою досягнення зовнішньополітичних цілей шляхом організації, проведення і участі в спортивних заходах міжнародного рівня [1].

Олімпійською Хартією визнається право людини на заняття спортом, як одне із природніх прав, яке гарантує можливість будь – якій людині займатися спортом, не зазнавати дискримінації, спирається на взаєморозуміння, дружбу, солідарність і чесну гру. Будь – які прояви дискримінації по відношенню до конкретної держави або особи, расового, релігійного, політичного характеру, або за ознакою статі – з точки зору Олімпійського руху є неможливим.

Принципи олімпізму закріплені і в інших міжнародних актах. Прйнята 21 листопада 1978 року Міжнародна хартія фізичного виховання і спорту, ставила в якості основної мети поставити розвиток фізичного виховання і спорту на службу прогресу людства[2]. Відповідно до її положень, фізична культура і спорт є чинниками формування іміджу країни, її зовнішньої політики.

На початку третьої декади XXI століття відбувається зростання міжнародної напруженості і ескалації політичної конфронтації. В даному контексті особливу актуальність набуває спортивна дипломатія, як важливий напрям державної політики, що сприяє соціальному, культурному та економічному розвитку держави, поширенню інформації про неї через про ведення і участь в спортивних заходах, діяльність спортивних установ, популяризацію певного виду спорту і його культурної спадщини. Використання інструментів спортивної дипломатії в зовнішній політиці сучасними державами – один із важливих напрямків посилення своїх позицій на глобальній арені.

Засновником спортивної дипломатії вважаються США, і з моменту своєї появи в 60 - ті роки минулого століття дана концепція набула широкого поширення. Зокрема, в США спортивна дипломатія - це концепція, змістом якої є право або навіть обов'язок кожного громадянина США допомагати державі здійснювати зовнішню політику.

На сьогодні політика і спорт, фізична культура настільки пов'язані, що важко уявити будь-яке змагання на вищому рівні, яке б було повністю вільним від політичного підтексту. З огляду на це, з одного боку, можна стверджувати, що використання спорту, фізичної культури в політиці - це розширення їх інтеграційних функцій, причому завдання спорту полягає в створенні національного почуття ідентифікації та національного престижу. З іншого боку, спорт, фізична культура може розглядатися як політичний засіб для визнання або невизнання інших націй. Ці обставини провокують виникнення певних проблем, які супроводжують спортивну дипломатію і заважають їй виконувати свої гуманістичні, миротворчі функції.

З трансформацією традиційної діпломатії і збільшенням впливу неурядових гравців на світовій арені, спорт став реальною політичною величиною і зайняв чильне місце в міжнародних відносинах. Спорт, фізична культура, як специфічні види людської діяльності, можуть стати потужним фактором «соціалізації» держав та формування міжнародної системи. Особливо важливо підкреслити, що в системі культурних загальнолюдських цінностей високий рівень здоров'я і фізичної підготовленості багато в чому визначає можливості освоєння інших цінностей і в цьому сенсі є основою, без якої процес міжнародного співробітництва є малоефективним.

Сьогодні більшість держав розглядають прийняття міжнародного турніру в спортивних змаганнях на своїй території як політичну перемогу, як безумовний успіх країни в міжнародному житті, який автоматично призводить до поліпшення її іміджу, інколи та навіть в більшій мірі, ніж сама перемога на турнірі

Спортивна дипломатія належить до публічних, нетрадиційних, «гнучких» видів дипломатії, до культурної дипломатії, дипломатії «м'якої», «розумної» сили. Сьогодні перемога на Олімпійських іграх сприймається як перемога не тільки окремого спортсмена, а й країни, представником якої він є, що призводить до гострої боротьби в неофіційному командному заліку.

Проте, така боротьба може супроводжуватися жорсткою конфронтацією. Найчастіше вона виявляється під час проведення Олімпійських ігор, і має такі форми: 1) недопуск країни до участі в Іграх; 2) політика «олімпійського бойкоту»; 3) проблема тероризму в контексті Олімпійскіх ігор, яка пов'язана з ускладненням структури міжнародних відносин і появі міжнародних суб'єктів без суверенітета; 4) політичний компонент Ігор в медійному вимірі.

Таким чином, використання спорту і фізичної культури в політичних цілях може як сприяти налагодженню міжнародних взаємовідносин між країнами, так і обумовлювати виникнення міжнародної конфронтації, зокрема використання Олімпійських ігор як інструмента для демонстрування негативного ставлення або неприйняття іншої держави або політичної системи шляхом бойкотів і протестів.

Список використаних джерел

1. Олимпийская Хартия. Опубликовано Международным Олимпийским Комитетом – февраль 2010 г. – [Электронный ресурс]. – Режим доступа: http://olympic.ru/upload/documents/aboutkommittee/charter_09_09_2013.pdf. 2. Международная хартия физического воспитания и спорта. [Электронный ресурс]. Доступ: http://www.sportsoveet.ru/docs/Doklafd_2-n.pdf.

С. В. Мішин

МЕТОДИКА ДОСЛІДЖЕННЯ ПРОФЕСІЙНОГО САМОВДОСКОНАЛЕННЯ МАЙБУТНЬОГО МАГІСТРА ФІЗИЧНОГО ВИХОВАННЯ

Сучасні форми підготовки фахівців, як показує практика, не охоплюють увесь комплекс завданнь, які доводиться вирішувати. Не випадково професійне самовдосконалення розглядається як специфічний вид професійної діяльності фахівців, обов'язковий компонент їхньої підготовки (А.Куліш, Н.М.Мирончук, 2014).

Професійне самовдосконалення розглядаємо як важливу складову професійної підготовки фахівця.

Професійне самовдосконалення майбутнього магістра фізичного виховання – це цілеспрямований процес підвищення рівня професійно-значущих якостей майбутнього магістра фізичного виховання у фаховій підготовці, особистої програми фізичного розвитку, підготовленості та стану здоров'я.

Важливими передумовами для початку процесу самовдосконалення постають: по-перше, вимоги професії до особистості фахівця, які повинні бути вищими за його можливості; по-друге, ставлення самого фахівця до цих вимог. Так, якщо професійне самовдосконалення проходить в соціальному оточенні, то рушійні сили цього процесу треба шукати всередині особистості у вигляді мотивів, потреб та рівня саморозвитку і професійно-педагогічної діяльності людини (визначення рушійних сил (мотиваторів) професійного самовдосконалення у кожного конкретного студента-магістранта; визначення «мотиваційного профілю», що виявляє його життєву і робочу спрямованість; вироблення рекомендацій щодо розвитку його професійної мотивації).

Процес самовдосконалення особистості як вища форма усвідомленого саморозвитку особистості включає самопізнання (самоаналіз), самооцінку, самоконтроль і саморегуляцію на основі самопримушування та самообмеження, які виступають основними механізмами саморегуляції особистості у процесі її самовдосконалення [1].

На основі аналізу та узагальнення наукового фонду, а токож ураховуючи сутності поняття «самовдосконалення», базуючись на практичному досвіді роботи у ЗВО, було виділено компоненти професійного самовдосконалення майбутніх магістрів фізичного виховання, що стали визначальними для даного дослідження: (мотиваційний, особистісно-творчий, рефлексивний).

У структурі компонентів виокремлюються інтегральні критерії. Зокрема:

1) мотиваційний, представлений ціннісно-мотиваційним критерієм – включає суб'єктивне ставлення до професійного самовдосконалення, позитивне відношення до професійної діяльності, прагнення до саморозвитку і досягнень, мотивацію до успіху й уникнення невдач;

2) особистісно-творчий, представлений організаційно-діяльнісним критерієм – включає професійні уміння, навички із організації навчально-тренувального процесу та фізкультурно-оздоровчої роботи; виконання творчих завдань; аналіз педагогічних фактів, педагогічний досвід; самокритичність в оцінці своєї поведінки, вчинків, результатів навчально-виховної діяльності;

3) рефлексивний, представлений рефлексивно-оцінювальним критерієм – включає самоаналіз, самооцінку, самореалізацію, самовдосконалення в професійній діяльності.

Розробляючи критерії професійного самовдосконалення майбутніх магістрів

фізичного виховання, намагалися виходити з тих вимог, яким вони повинні відповідати. На наш погляд, вони мають: 1) відображати показники сформованості якостей особистості студента-магістранта; 2) бути об'єктивними, тобто відображати ознаки, які вивчаються незалежно від діяльності суб'єкта; 3) бути зрозумілими, зручними в професійній діяльності.

Критерії – це ознаки, за якими класифікуються, оцінюються (та одержують оцінки) відповідним індикатором психічні явища, дії або діяльність [3].

Як зазначає С.Г.Собко, правильно дібрані критерії дають змогу порівнювати дієвість і надійність тих чи інших засобів, ретельно вимірювати діапазон їхнього впливу на майбутнього вчителя фізичної культури. Важливо, щоб обрані критерії мали однакову форму чи показник (словесний або цифровий) [2].

На основі означених критеріїв встановлено рівні професійного самовдосконалення майбутніх магістрів фізичного виховання: творчий (високий), спонукальний (середній), репродуктивний (низький).

Список використаних джерел

1.Єрахторіна О.М. Самовдосконалення особистості у науковій рефлексії і реалізації біографічних проектів: [монографія] / О.М. Єрахторіна. – Х.: Видавництво Іванченка І.С. , 2013. – 215 с. 2.Собко Н.Г. Потреба у фізичному самовдосконаленні студентів неспеціальних факультетів педагогічного вузу. зб. наук. пр. Волин. нац. ун-ту ім. Лесі Українки / уклад. А.В. Цьось, С. П. Козіброцький. – Луцьк: Волин. нац. ун-т ім. Лесі Українки, 2014. – № 3 (20). − 156 с. 3.Социология. Хрестоматия / Под ред. А.И. Кравченко. – М., 1997. – 302 с.

Д. О. Петров, Ю. О. Фішев, Р. М. Щербак

ОСОБЛИВОСТІ СИЛОВОЇ ПІДГОТОВКИ ЮНИХ ГІМНАСТІВ

Найбільш вираженими тенденціями, які характеризують сучасний етап розвитку гімнастики, є значне ускладнення довільних програм і досягнення висот спортивної майстерності гімнастами у все більш молодшому віці. Це пред'являє підвищені вимоги до їх фізичної підготовленості, зокрема до розвитку провідної рухової якості юних гімнастів – м'язової сили [3; 4]. Ряд науковців [1; 5; 6] звертають увагу, що високий рівень силової підготовленості позитивно впливає на процеси адаптації до високих функціональних навантажень, на тривалість утримання спортивної форми і забезпечує високі темпи приросту спортивного результату. Більше того, силові здібності обумовлені не тільки зростанням продуктивності вегетативних систем, але досить швидко зростають в процесі цілеспрямованого тренування. Саме цим пояснюється підвищений інтерес тренерів і спортсменів до силової підготовки.

Згідно з дослідженнями Л. В. Волкова [1; 2] для спортивних видів гімнастики значущою є силова та швидкісно-силова підготовленість спортсменів, які багато в чому визначають успішність освоєння різноманітних технічних дій. На думку В. Г. Нікітушкіна [5], головними завданнями силової підготовки юних гімнастів є зміцнення м'язів всього рухового апарату, виховання вміння виявляти зусилля динамічного і статичного характеру в різних умовах. Він пропонує приділяти особливу увагу силовим вправам, які вибірково впливають на окремі групи м'язів і мають важливе значення в спортивній гімнастиці. Аналізуючи дану проблему М.Л. Журавін, О.В. Загрядська, Н.В. Казакевич [3] відмічають, що при розвитку м'язової сили у юних гімнастів застосовуються обтяження, рівні 20-40% від максимального, але виконуються вправи з великою швидкістю і до стомлення (до межі); поступово переходять до навантажень, рівних 40 - 60% від максимального, і лише в окремих випадках, у міру збільшення м'язової сили, застосовуються об-

тяження, рівні 60% і більше від максимального. За таких умов, фахівці зі спортивної гімнастики [3; 7; 8] пропонують наступні методичні рекомендації в процесі виховання сили юних гімнастів: вправи на розвиток сили повинні відповідати віку, статі, підготовленості та індивідуальним особливостям спортсмена; у тренувальному процесі з використанням вправ на силу повинна бути ефективна розминка; особлива увага повинна приділятися розвитку відстаючих у дитячому віці м'язових груп: м'язів живота, плечового поясу, косих м'язів тулуба, м'язів задньої поверхні стегна; застосовувані вправи і способи їх виконання повинні бути різноманітними; якщо сумарна величина навантаження значуща, то відпочинок між заняттями повинен бути тривалим; важливим фактором для розвитку сили юних гімнастів є поєднання силових вправ з вправами на розслаблення.

Очевидно, що силова підготовка в спортивній гімнастиці вимагає комплексного, систематизованого підходу і залежить від вольових якостей спортсмена, підбору тренером засобів і методів тренування та їх спрямованості [3; 4; 6]. Засобами силового тренування в гімнастиці є вправи як загального, так і локального впливу. Одні забезпечують достатньо високе навантаження на весь організм (піднімання штанги, подолання протидії партнера, біг, стрибки і т.п.), другі – вибіркове, цілеспрямоване зміцнення окремих м'язів, або м’язових груп при відносно невеликому навантаженні на весь організм (підтягування у висі, віджимання в упорі і т.п.). Спеціальні силові вправи повинні максимально відповідати конкретним змагальним вправам (за структурою, амплітудою та швидкістю). Найбільш ефективними слід вважати спеціально-підготовчі вправи, в яких максимум зусилля проявляється в тих самих положеннях, що й при виконанні змагальних вправ [2; 3; 6; 8].

Отже, незважаючи на різноманіття засобів силової підготовки юних гімнастів, їх коло досить обмежене. Тому, необхідна цілеспрямована, спільна робота вчених і практиків, для того щоб узагальнювати, аналізувати і правильно організовувати нові дослідження і створювати методологічну систему знань, складових наукової основи методики розвитку сили в спортивній гімнастиці.

Список використаних джерел

1. Волков Л. В. Вікова періодизація тренувальних навантажень у багаторічній підготовці юних спортсменів. Теорія і методика фіз. виховання і спорту. Київ, 2005. № 4. С.7-11. 2. Волков Л. В. Теория и методика детского и юношеского спорта: учеб. для студ. вузов физ. Киев, 2002. 294 с. 3. Гимнастика : учеб. для студ. высш. пед. учеб. завед. / Журавин М. Л. , Загрядская О. В., Казакевич Н. В. Москва, 2002. 448 с. 4. Дейнеко А.Х., Щербак Р.М., Фішев Ю.О. Силова підготовленість хлопців 6-7 років в спортивній гімнастиці: досвід використання ігрового методу. Науковий часопис Національного педагогічного університету імені М.П. Драгоманова. Серія №15. Випуск 1 (129) 2021. С. 31-34. 5. Никитушкин В. Г. Современная подготовка юных спортсменов. Москва, 2009. 112 с. 6. Платонов В. Н. Система подготовки спортсменов в олимпийском спорте. Общая теория и ее практические приложения. Киев : Олимпийская литература, 2015. 752 с. 7. Смолевский В. М., Гавердовский Ю.К. Спортивная гимнастика. Киев, 1999. 448 с. 8. Худолій О. М. Основи методики викладання гімнастики : навч. посіб. Харків, 2008. Т. 1. 408 с.

В. В. Пічурін

КОРЕЛЯЦІЯ ПОКАЗНИКІВ ФІЗИЧНОЇ ПІДГОТОВЛЕНОСТІ І ПРОДУКТИВНОСТІ УЯВИ У СТУДЕНТІВ

Важливим напрямком наукових досліджень психофізичної підготовки студентів в процесі фізичного виховання є питання про вивчення взаємозв’язку показників фізичної підготовленості з показниками рівня розвитку професійно значущих психофізичних характеристик. Однією із таких характеристик є продуктивність уяви. Вона суттєво визначає готовність сучасного фахівця до творчої праці.

В психології уява розглядається як психічний процес, що полягає у створенні нових образів шляхом переробки матеріалу сприйнять і уявлень, отриманих в попередньому досвіді.

Проблема розвитку уяви була досліджена в роботах М. Н. Дороніної [1], В. С. Нургалеєва [4], В. В. Пічуріна [5]. Уяву в контексті творчого конституювання образної реальності вивчала Г. В. Дорошина [2]. Д. Н. Куліков [3] присвятив свою роботу визначенню функцій уяви в пізнанні. Узагальнюючи результати досліджень слід зазначити, що уява і її розвиток розглядаються фахівцями як важливий чинник розвитку особистості, як необхідний компонент пізнавальної діяльності, що розвивається разом з іншими психічними процесами. Водночас слід зазначити що питання взаємозв'язку показників фізичної підготовленості і продуктивності уяви у студентів не було предметом спеціальних досліджень.

Експериментальною гіпотезою дослідження стало припущення про те, що показники фізичної підготовленості і продуктивності уяви у студентів певним чином взаємопов'язані. Ставилось завдання підтвердити (чи відкинути) таке припущення. У разі підтвердження припущення – встановити характер взаємозв'язку цих показників.

В дослідженні приймали участь 30 студентів Дніпровського національного університету залізничного транспорту ім. академіка В. Лазаряна. Вік учасників дослідження складав 17 – 20 років.

Діагностика показників фізичної підготовленості проводилась з використанням тестів, запропонованих в державних тестах і нормативах оцінки фізичної підготовленості населення України. При цьому загальний рівень фізичної підготовленості студента здійснювався за шкалою від 0 до 100 балів. Показник продуктивності уяви студентів визначався за наступною методикою. Кожному учаснику дослідження послідовно пред'являли плями теста Роршаха і пропонували дати якомога більше тлумачень зображення (пляма № 5 із набору була виключена). Час і кількість тлумачень кожної плями не обмежувався. Процедура тлумачення припинялась після того, коли учасник дослідження вже не міг побачити і сказати нічого нового або починав повторюватися. В протоколі фіксувались усі асоціації учасника і час інтерпретації кожної плями. Коефіцієнт продуктивності уяви студента визначався за формулою $П = Е / n$, де: П – коефіцієнт продуктивності уяви; Е – сума асоціацій за плямами набору Роршаха; n – кількість плям із набору Роршаха, які учасник дослідження описав у своїй спробі. Для статистичної перевірки висунутих гіпотез було використано коефіцієнт рангової кореляції Спірмена.

За результатами цієї роботи не встановлено статистично значущу кореляцію таких пар показників як: а) човниковий біг 4×9 метрів – продуктивність уяви (r_s = - 0,289); б) піднімання тулуба в сід за одну хвилину – продуктивність уяви (r_s = 0,108); в) нахил вперед з положення сидячи – продуктивність уяви (r_s = 0,01). В той же час встановлено статистично значущу кореляцію наступних пар показників: 1) біг 100 метрів – продуктивність уяви (r_s = - 0,394); 2) біг 3000 метрів – продуктивність уяви (r_s = - 0,668); 3) підтягування на перекладині – продуктивність уяви (r_s = 0,402); 4) стрибок у довжину з місця – продуктивність уяви (r_s = 0,368); 5) загальний рівень фізичної підготовленості – продуктивність уяви (r_s = 0,502).

Формулюючи головні **висновки** дослідження відзначаємо: 1. Фізична підготовленість студентів є чинником, який суттєво впливає на продуктивність їх уяви. 2. Підвищення рівня фізичної підготовленості студентів (за такими показниками як біг 100 метрів, біг 3000 метрів, підтягування на перекладині, стрибок у довжину з місця, загальний рівень фізичної підготовленості) сприяє розвитку у них продуктивності уяви.

Список використаних джерел

1. Доронина М. Н. Результаты экспериментального исследования методов развития воображения у лучников 12–14 лет // Международный научно-исследовательский журнал. – 2015. – № 5 (36). – Ч. 3. – С. 116–118. 2. Дорошина Г. В. Воображение как способ творческого конституирования образной реальности: автореф. ... канд. филос. наук: 09.00.13 / Г. В. Дорошина – Саратов, 2005. – 18 с. 3. Куликов Д. Н. Функции воображения в познании / Д. Н. Куликов // Психология когнитивных процессов: сб. науч. трудов / под. ред. А. Г. Егорова, В. В. Селиванова. – Смоленск: Универсум. – 2013. – С. 46–59. 4. Нургалеев В. С. Развитие воображения у субъекта в процессе когнитивной деятельности: монография / В. С. Нургалеев. – Сиб. ГТУ. – Красноярск, 2007. – 272 с. 5. Пічурін В. В. Розвиток продуктивності уяви у студентів в процесі психофізичної підготовки / В. В. Пічурін // Науковий часопис НПУ ім. М.П.Драгоманова. Серія 15 «Науково-педагогічні проблеми фізичної культури (фізична культура і спорт)». Випуск 3К(110)19. – К.: НПУ ім. М.П.Драгоманова, 2019. – С. 430–433.

В. В. Поліщук, С. А. Закопайло, М. В. Поліщук

ОРГАНІЗАЦІЙНО-МЕТОДИЧНІ АСПЕКТИ РОЗВИТКУ БОДІБІЛДИНГУ ЗІ СТУДЕНТСЬКОЮ МОЛОДДЮ

Бодібілдинг, або атлетична гімнастика, як це прийнято називати, досить довго не вважався видом спорту. Частково причиною цього було те, що він веде коріння з цирку. Саме циркачі-силачі були першими бодібілдерами.

Зараз бодібілдинг (культуризм, атлетична гімнастика) - це ціла індустрія. По всьому світу проводяться змагання, видаються журнали і книги, знімаються фільми. Основне завдання культуризму - красиво і гармонійно розвинене тіло. У свій час (80-90 роки) акцент у змаганнях дійсно змістився на масивність, але все ж завжди було важливо, щоб ці групи м'язів були пропорційні один одному, чітко промальовані, красиві.

Успіх забезпечений того, хто зможе поєднати в собі три компоненти - міць, гармонію і естетику [2].

Стан організму під час фізичних вправ та занять бодібілдингом. Розрізняють такі стани організму: передстартовий, стартовий, впрацювання, прояв передстартових реакцій, стійкий стан, стан»мертвої точки», «друге дихання» [4].

1. Передстартовий стан може виникнути за кілька годин або навіть доби до запланованої м'язової діяльності і *проявляється в зміні різних функцій організму:*збільшення частоти серцевих скорочень;посиленою легеневої вентиляції;значному споживанні кисню;підвищення інтенсивності обміну речовин і т. п.

2. Стартовий стан **-** продовження передстартового *стану* і в більшості випадків супроводжується посиленням передстартових реакцій.

З точки зору механізму виникнення ці реакції є умовними (набутими) рефлексами. Вони можуть бути обумовлені не тільки потужністю майбутньої м'язової активності, але і її значимістю і *мотивацією* для кожного конкретного випадку, умовами її виконання і так далі при сприятливому співвідношенні ряду факторів передстартові реакції протікають на оптимальному рівні, що мобілізує функції організму і підвищує його працездатність. В іншому випадку з'являється або надмірне збудження, або надмірне гальмування комплексу функцій, яке потенційно тягне за собою знижену працездатність організму, *фізіологічну* неефективність виконуваної роботи [3, 5].

3.Прояв передстартових реакцій пов'язане з рівнем підготовки і цілком може регулюватися за допомогою:розминки;словесних впливів; масажу; довільних змін ритму і глибини дихання.

4. *Стійкий стан організму досягається в ході виконання роботи тривати не менше 4-5 хвилин, коли стає стабільною робота різних органів і систем.* Воно

з'являється після впрацювання. *Розрізняють два різновиди стійкого стану:*істинне;помилкове [1,4].

5. *Стан «мертвої точки»* **-** тимчасове зниження працездатності організму внаслідок невідповідності інтенсивності діяльності опорно-рухового апарату і робочих можливостей вегетативних систем, які забезпечують цю діяльність. У цьому стані помітно частішає дихання, поглинання кисню стає більш активною. Напруга вуглекислоти в крові зростає, незважаючи на те, що виведення її з організму, так само як і поглинання кисню, збільшується. При продовженні м'язової роботи в тому ж темпі організм поступово відновлює працездатність, і самопочуття людини покращується. Ці зміни відбуваються в результаті адаптації організму до нових умов і переходу його на більш високий рівень роботи.

6. Настає «*друге дихання»* **-** активація процесу потовиділення, поглиблення дихання, вирівнювання збуджувальних і гальмівних процесів в ЦНС. При тривалій м'язовій роботі стану «мертва точка» і «друге дихання» можуть повторюватися. Однак при роботі високої інтенсивності (максимальна потужність) «друге дихання» не настає, тому її виконання пов'язане зі зростанням стомлення [3].

Висновки. Крім того, що заняття бодібілдингом роблять ваше тіло красивішим і сильнішим, відбувається і певний вплив на весь організм. Силове тренування стало найбільш популярним видом активного відпочинку в Америці і з тих пір не поступається пальмою першості. Навіть тижневик «США сьогодні» повідомляє, що значне зміцнення м'язової сили і тонусу за допомогою підйому тягарів протягом 20-30 хвилин лише два рази на тиждень є цілком можливим, незважаючи на те, що культуристи щодня проводять багато годин в гімнастичному залі. Для бодібілдингу винятково важлива як дисципліна, так і здатність концентруватися, ставити собі певні цілі і досягати їх. Але бодібілдинг, вимагаючи від людини багато чого, відплачує йому сторицею.

Список використаних джерел

1.Бодібілдінг для початківців /За редакцією О. Хейденштама; Переклад з англ. К. Савельєва. - М.: ФАИР-ПРЕСС, 2006. - 192 с. 2.Бодібілдінг для початківців / О. О. Павлов. - М.: РИПОЛ класик, 2008. - 256 с. 3.Джим В. Ю. Удосконалення тренувального процесу кваліфікованих бодібілдерів в спеціально-підготовчому етапі підготовчого періоду /Джим В. Ю. Слобожанський науково-спортивний вісник. – 2014. – № 6 (44), с. 34-40. 4. Нова енциклопедія бодібілдингу / Арнольд Шварценеггер; за участю Білла Доббінса; [пер. К. Савельєва]. - М.: Ексмо, 2008. – 824 с. 5. https://nakachka.org.ua/yak-zanyattya-bodibildynhom-vplyvayut-na-orhanizm/.

С. Г. Собко, Н. Г. Собко

ОЦІНКА ШВИДКІСНОЇ ПІДГОТОВЛЕНОСТІ ДІТЕЙ СЕРЕДНЬОГО ШКІЛЬНОГО ВІКУ В ПРОЦЕСІ ЗАНЯТЬ ФУТБОЛОМ

Швидкість футболіста виступає головним чинником, що визначає результативність змагальної діяльності (А.Б.Абдула 2012, В.В.Варюшин 2007, В.Ф.Терентьєв 1995 тіа ін.) [2].

Під швидкісними здібностями розуміють комплекс функціональних властивостей, що забезпечують виконання рухових дій у мінімальний проміжок часу.

У теорії і методиці фізичного виховання швидкісні здібності людини називають терміном «швидкість». Розрізняють елементарні й комплексні форми прояву швидкості. До елементарних належать: латентний час рухової реакції, швидкість виконання окремого руху й частота рухів. До комплексних – здатність швидко набирати швидкість і утримувати її на дистанції, виконувати на високій швидкості технічні прийоми під час гри [5].

Над розвитком швидкості можна працювати тільки в юності, що пов'язано з

віковими особливостями [3]. Вік від 8 до 15 років – найбільш сприятливий для розвитку швидкості та підвищення швидкості рухів [1]. Але, якщо порівняти зростання швидкості, то від 10 до 14 років воно приблизно становить 17–20 %, а після 15 років – 8 % [3].

Мета роботи полягає у розробці оціночної шкали швидкісних здібностей дітей середнього шкільного віку в процесі занять футболом.

Фахівцями сфери фізичного виховання та спорту, зокрема футболу, останнім часом розроблено достатньо оціночних шкал фізичної підготовленості юних футболістів [4].

Так, Лапшин О.Б. пропонує власну трирівневу оціночну шкалу для дітей 8-18 років, Ніколаєнко В.В. та Шамардін В.М. – також трирівневу для для оцінки загальної і спеціальної фізичної підготовленості юних футболістів 8-17 років.

Антіповим А.В., Губою В.П. та Тюленьковим С.Ю. розроблені десятибальні шкали оцінки швидкості, швидкісно-силових якостей та швидкісної витривалості дітей від 7 до18 років, що займаються футболом [4].

В результаті аналізу результатів тестування, що проводилось 2 рази протягом 2018-2019 н.р. з дітьми 12-13 років, які займаються футболом у ДЮЦ «Юність» м. Кропивницький (n=15), нами за правилом трьох сигм, були розроблені власні оціночні шкали швидкісних здібностей зазначеного контингенту, окремо для кожного тесту (табл. 1).

Таблиця 1. Шкали оцінки швидкісної підготовленості дітей середнього шкільного віку в процесі занять футболом

№	Тести	Рівень підготовленості				
		низький	нижчий за середній	середній	достатній	високий
1.	Біг 15 м	3,03 – 2,92	2,91– 2,80	2,79 – 2,69	2,68 – 2,59	2,58 – 2,49
2.	Біг 30 м	5,26 – 5,19	5,18 – 5,11	5,10 – 5,03	5,02 – 4,95	4,94 – 4,87

Розроблені шкали дозволяють оцінювати рівень швидкісної підготовленості дітей середнього шкільного віку в процесі занять футболом.

Список використаних джерел

1. Золотарев А. П. Структура и содержание многолетней подготовки спортивного резерва в футболе : дис. ... д-ра пед. наук: 13.00.04. Краснодар, 1997. 444 с. 2. Лебедєв С. І. Визначення рівня швидкісних здібностей юних футболістів у віці від 10 до 12 років. Педагогіка, психологія та медико-біологічні проблеми фізичного виховання і спорту. 2013. № 8. С. 56–60. 3. Монаков Г. В. Подготовка футболистов. Теория и практика [Текст] Москва : Советский спорт, 2007. 288 с. 4. Собко С.Г., Собко Н.Г. Оцінка показників фізичної підготовленості юних футболістів на етапі спеціалізованої базової підготовки у річному циклі тренувань. Науковий часопис Національного педагогічного університету імені М.П.Драгоманова. Київ : Вид-во НПУ імені М.П. Драгоманова, 2018. Випуск 3К (97)18. С. 527 – 530. 5. Хоркавий Богдан, Огерчук Олександр, Колобич Олег. Особливості розвитку фізичних якостей юних футболістів за допомогою неспецифічних і специфічних засобів . Спортивна наука України. 2017. №2(78). С. 35 – 46.

Т. В. Хома, О. Я. Дудаш

ФОРМУВАННЯ МОТИВАЦІЇ ДО ЗАНЯТЬ СПОРТОМ УЧНІВ СТАРШОЇ ШКОЛИ

В умовах сьогодення постають проблеми зниження рухової активності підлітків, рівня фізичної підготовленості, надмірного захоплення ґаджетами та спілкуванням у соціальних мережах, відсутності зацікавлення до занять спортом. У зв’язку з цим пропагування здорового способу життя, формування мотивації до виконання фізичних вправ, залучення до спортивного тренування є актуальними,

серед учнів старшої школи зокрема.

З'ясуємо зміст ключового поняття «мотивація». За Українським педагогічним словником «мотивація – система мотивів, або стимулів, яка спонукає людину до конкретних форм діяльності або поведінки» [2, с. 217]. Мотивація є одним із чинників, що впливає на успішність навчання, формує самостійність, відповідальність, прагнення до досягнення результатів.

Проблема мотивації здобувачів освіти до занять фізичною культурою і спортом у центрі досліджень низки науковців (Бобровник С., Ячнюк І., Ячнюк Ю., Ячнюк М., Щелкунов А., Лебедєва А., Майборода С. та інші).

Відтак, С. Бобровник визначає мотиви старшокласників, які спонукають їх до занять фізичною культурою та спортом, формування мотивації вбачає у впровадженні передових методів навчання. На думку автора: «результативні мотиви необхідно формувати в процесі навчання руховим діям. Для цього навчання на уроках фізичної культури потрібно включати в особистісно значущу для кожного учня старшого шкільного віку змагальну діяльність, коли школярі, навчаючись, одночасно готуються до участі в змаганнях з цього виду вправ на першість класу, школи» [1,с.8].

Важливим для аналізу проблеми є дослідження І. Ячнюк, Ю. Ячнюк, М. Ячнюк, які визначають рейтинг мотивів учнів старшого шкільного віку до занять фізичною культурою і спортом. Серед вказаних переважають мотиви покращення самопочуття та здоров'я, самовдосконалення, формування гармонійної тілобудови; найнижчим є мотив стати відомим спортсменом. Формування позитивної мотивації учнів старших класів до занять фізичною культурою і спортом, за твердженням науковців, залежить значною мірою від педагогічної майстерності учителя фізичної культури [4].

А. Щелкунов, А. Лебедєва, С. Майборода вивчають питання форм підвищення потрібнісної мотивації рухової активності учнів до занять на основі різнорівневих варіантів фізичного виховання. За дослідженням авторів, мотивацією до занять фізичною культурою і спортом для учнів старших класів є бажання покращити здоров'я і набути хорошу фізичну форму [3].

Означена проблема аналізувалась нами у процесі вивчення дисципліни «Педагогіка фізичного виховання і спорту» та під час занять у науковому гуртку. Формування мотивації до занять спортом учнів старшої школи вбачаємо в умінні зацікавити їх, показати позитивний вплив фізичних вправ на організм людини, додати впевненості у собі, створити «ситуацію успіху». У цьому процесі важливу роль відіграє педагогічна майстерність учителя фізичної культури, уміння добирати як традиційні, так й інноваційні методи навчання, що викликатимуть задоволеність здобувачів освіти уроками. Окрім цього, одним із шляхів мотивації є залучення підлітків до спортивно-масової роботи в позаурочний час, як-от: 1) організація зустрічей з відомими спортсменами міста (району, області); 2) участь в інтелектуально-спортивних шоу-програмах «Крок до успіху», «Лабіринтами спорту», «Кубок спортивного інтелекту» тощо спільно з вихованцями-призерами спортивних секцій, клубів, асоціацій міста. Такі заходи передбачають не тільки виконання фізичних навантажень, а й виявлення знань із навчальних предметів; 3) перегляд майстер-класів (ігри у футбол, баскетбол, теніс) вчителів фізкультури, тренерів дитячих юнацьких спортивних шкіл; 4) створення спільних наставницьких команд старшокласників і школярів початкової ланки з метою проведення фізкультурно-спортивних конкурсів: «Містер Спорт», «Міс Грація», «Родинний вечір спорту» тощо; 5) ігрові розминки-конкурси до початку тренувань «Кращий спортивний коментатор», «Диктор спортивного телеканалу», що мають на меті

ознайомити учнів з новинами у світі спорту, досягненнями українських спортсменів.

Вагомого значення у процесі мотивації до занять спортом учнів старшої школи відіграють тренувальні заняття у спортивних секціях, гуртках фізкультури (загальної фізичної підготовки, лікувальної фізичної культури); студіях фітнесу і спортивного танцю, організація змагань тощо.

Отже, формування мотивації учнів старшої школи до занять спортом характеризується різноплановістю і сприяє усвідомленню потреби постійного фізичного вдосконалення.

Список використаних джерел

1. Бобровник С. І. Формування мотивації старшокласників до занять фізичною культурою та спортом. Науковий часопис НПУ імені М. П. Драгоманова Випуск 2 (43)' 2014. Серія 15. Науково-педагогічні проблеми фізичної культури (фізична культура і спорт). С. 4-9. 2. Гончаренко С. Український педагогічний словник. Київ: Либідь, 1997. 421 с. 3. Щелкунов А. , Лебедєва А., Майборода С. Форми підвищення потрібнісної мотивації рухової активності учнів до занять на основі різнорівневих варіантів фізичного виховання. Фізична реабілітація та рекреаційно-оздоровчі технології № 2 / 2019. С. 26-31. 4. Ячнюк І., Ячнюк Ю., Ячнюк М. Мотиви до занять фізичною культурою та спортом учнів старших класів. Фізичне виховання, спорт і культура здоров'я у сучасному суспільстві: Збірник наукових праць. Т.2. С. 303-305.

С. А. Чередник

ФІЗИЧНА КУЛЬТУРА В ЗАКЛАДАХ ФАХОВОЇ ПЕРЕДВИЩОЇ ОСВІТИ УКРАЇНИ

Вступ. Фізична культура студентів є невід'ємною складовою частиною гуманітарної освіти. Вона виступає якісною і результативною мірою комплексного впливу різних форм, засобів і методів на особу майбутнього фахівця в процесі формування його професійної компетенції. Результатом цього процесу є рівень індивідуальної фізичної культури кожного студента, його духовність, рівень розвитку професіонально значущих здібностей [1, с.5].

Зміст фізичної культури студентів, стратегія пріоритетних напрямків в її розвитку взаємопов'язані із соціально-економічними чинниками. Фахова предвища освіта надає широкі можливості для переосмислення цінностей фізичної культури студентів, висвітлення в новому спектрі її освітніх, виховних і оздоровчих функцій. Це положення визначає зміст фізичної культури студентів як самостійної сфери діяльності. Перед студентами сьогодні суспільством поставлене глобальне соціально-економічне завдання по інтеграції вітчизняного культурного потенціалу в світову спільноту. Проте її реалізація під силу тільки фахівцям нової формації [1, с. 23].

Виклад матеріалу. Крім глибоких професійних знань за обраною спеціальністю фахівець повинен володіти: високими фізичними кондиціями і працездатністю, особистою фізичною культурою, духовністю, неформальними лідерськими якостями. Він повинен не боятися конкуренції, вміти приймати самостійні рішення, тобто бути творчо мислячою, активною і високоморальною особистістю. Під час навчання у коледжі з курсу фізичного виховання передбачається вирішення певних завдань: виховання у студентів високих моральних, вольових і фізичних якостей, готовності до високопродуктивної праці; збереження і зміцнення здоров'я студентів, сприяння правильному формуванню і всебічному розвитку організму, підтримка високої працездатності протягом усього періоду навчання; всебічна фізична підготовка студентів; виховання у них переконаності

в необхідності регулярно займатися фізичною культурою і спортом [2, с.19].

Структура фізичного виховання студентів включає три відносно самостійних блоки: фізичне виховання, студентський спорт і активне дозвілля. Для діяльності студентів у сфері фізичного виховання пріоритетними є освітні аспекти. Фізична освіта направлена на задоволення об'єктивної потреби студентів в освоєнні системи спеціальних знань, набутті професіонально значущих умінь і навиків. Навчальні заняття забезпечується викладачами циклової комісії з фізичного виховання. Разом із навчальними заняттями правильно організовані самостійні заняття забезпечують оптимальну безперервність і ефективність фізичного виховання. Ці заняття можуть проводитися у позанавчальний час за завданням викладачів або в секціях. Фізичні вправи направлені на зміцнення здоров'я, підвищення розумової і фізичної працездатності, оздоровлення умов навчальної роботи, побуту і відпочинку студентів, збільшення часу на фізичне виховання. Гуманістична спрямованість педагогічного процесу допускає цілеспрямовану інтеграцію біологічних і соціальних потреб, інтелектуальних і етичних аспектів. Таким чином, створюються об'єктивні передумови до подолання однобічності і фрагментарності підготовки фахівців у закладі освіти, наданню педагогічному процесу комплексного, цілісного характеру. Об'єктивним критерієм ефективності цього концептуального підходу є істотне скорочення термінів соціально-психологічного пристосування студентів до навчання у закладі освіти [3, с.116]. Заняття фізичною культурою є формою самовираження і самоутвердження студента, прагнення до успіху. Результатом навчальної і спортивної діяльності студентів є формування соціально значущих якостей: соціальної активності, самостійності, упевненості в своїх силах, а також честолюбства.

Висновок У сфері активного дозвілля реалізуються, головним чином, біологічні потреби студентів у руховій активності, здоровому способі життя, отриманні задоволення від занять різними формами фізичної культури. Висока варіативність вибору студентами форм активного дозвілля впливає на культурні та соціальні чинники [4].

Дисципліна фізичне виховання допомагає майбутньому фахівцю добре орієнтуватися в умовах ринкової кон'юнктури, виховує у студентів управлінської готовності, прагнення до лідерства, успіху. Заняття з фізичної культури повинні виховувати заповзятливість, оригінальність мислення, наполегливість, інтуїцію, вміння йти на ризик.

Список використаних джерел

1. Базова навчальна програма з фізичного виховання для вищих навчальних закладів України III і IV рівнів акредитації. Київ: Міністерство освіти і науки України, 2000. 27 с. 2. Біліченко О. Педагогіка, психологія та медико-біологічні проблеми фізичного виховання і спорту. Київ, 2011. № 5. С. 85–90. 3. Головіна В.А. Фізичне виховання / Головіна В.А., Коробкова А.В. Київ: Вища школа, 2008. 332 с. 4.http://zakon2.rada.gov.ua/laws/show/3808-12/page3 // Закон України «Про фізичну культуру і спорт».

І. Є. Чупракова

ВПЛИВ ФІЗИЧНИХ ВПРАВ НА РОЗУМОВУ ДІЯЛЬНІСТЬ

Важливою умовою, яка визначає ефективність навчального процесу, є високий рівень розумової та фізичної працездатності молоді. Необхідність створення збалансованої системи навчання і фізичного виховання обумовлено значним об’ємом навчального матеріалу, а також перенасиченням новою інформацією у

зв'язку з появою смартфонів, комп'ютерів та інших технічних засобів, що дозволяють замінити фізичну працю на розумову, і, як наслідок, спостерігається несформована потреба молоді у здоровому способі життя, відсутність вільного часу для занять фізичною культурою, погіршення стану здоров'я молоді, зниження рівня фізичної підготовленості та працездатності особистості.

Для подолання негативного впливу зазначених наслідків важливо володіти теоретичними знаннями про вплив фізичних вправ на організм людини і застосовувати їх з метою профілактики, розвитку здібностей, відновлення порушених функцій організму, зміцнення здоров'я.

На заняттях з фізичної культури набуваються знання про раціональний спосіб виконання рухових дій, їх застосування у тому чи іншому виді діяльності. Заняття фізичною культурою і спортом сприяють розвитку фізичних якостей – сили, швидкості, витривалості; при цьому удосконалюється за формою, будовою і функцією тіло людини та його окремі органи і системи (збільшується маса м'язової і кісткової тканин, зростає маса легень, їхній дихальний об'єм та життєва ємність, збільшується масова м'яза та об'єм серця); розвивається пам'ять, особливо рухова та зорова; спостерігається вдосконалення уваги, її якості та точності [3].

Процес розумової діяльності, з фізіологічної точки зору, характеризується великим мозковим напруженням, яке пояснюється високою концентрацією уваги на обмеженому колі явищ чи об'єктів, через що збуджувальний процес у центральній нервовій системі зосереджений у певній невеликій області нервових центрів, що призводить до їхньої швидкої втоми. Таким чином, процесу розумової праці властиве напруження ЦНС та органів чуттів. Для повноцінної ефективної роботи мозку необхідно, щоб до ЦНС надходили імпульси від різноманітних органів й систем організму, особливо від м'язової, і всього опорно-рухового апарату. В результаті чого імпульси, які ідуть від напружених м'язів, стимулюють роботу мозку, забезпечують процеси мислення і стійкої аналітичної діяльності, під час якої мозок використовує кисню в 4-5 разів більше. Натомість довготривала монотонна робота призводить до запуску процесу гальмування, зниження працездатності, оскільки кора головного мозку втомлюється від тривалого нервового напруження – воно починає поширюватися на всі м'язи. В таких ситуаціях бажана зміна виду діяльності за допомогою активного відпочинку.

При фізичних навантаженнях серцебиття прискорюється, тиск підвищується, судини, відповідно, розширюються – і кров починає циркулювати швидше, активність дихання зростає, до організму з кожним вдихом надходить більше кисню, яким, в результаті, насичуються всі клітини організму, в тому числі й головного мозку [2].

Умовою ефективної інтелектуальної діяльності є водночас тренований мозок та треноване тіло, мускулатура, яка допомагає нервовій системі впоратися із розумовим навантаженням. Активність та стійкість уваги, пам'яті, обробки інформації сприйняття напряму залежать від рівня фізичної підготовленості організму. Протікання психічних процесів значною мірою залежить від фізичних якостей організму.

Рухова активність здійснює найбільш благотворний вплив тільки в межах оптимальних величин навантаження. Надмірна рухова активність шкідливо впливає на організм: погіршується загальний стан, порушується діяльність нервової системи, уповільнюються процеси відновлення, виникає й накопичується надлишкова втома та перенапруження. Водночас і недостатня рухова активність теж призводить до негативних наслідків. Варто зазначити, що фізичні вправи матимуть позитивний ефект лише із врахуванням віку, статі, фізичної підготовленості і працездатності, функціональних можливостей організму.

Таким чином, оптимальні фізичні навантаження до, в процесі й після завершення інтелектуальної діяльності мають безпосередній вплив на підвищення розумової працездатності. Серед таких видів фізичного навантаження можна виділити біг, ходьбу, велопрогулянки, пересування на ковзанах та лижах, плавання тощо [1].

До засобів фізичної культури належать не лише фізичні вправи, але й оздоровчі сили природи (вода, сонце, повітря), гігієнічні фактори (режим дня, харчування, санітарно-гігієнічні умови). Щоб покращити рівень фізичної та розумової працездатності, необхідно бувати на свіжому повітрі, відмовитися від шкідливих звичок, загартовуватися.

Отже, систематичні заняття раціонально підібраними фізичними вправами в умовах напруженої навчальної діяльності позитивно впливають на зростання розумової працездатності, знімають нервове напруження, а також підвищують психічну, розумову та емоційну стійкість організму.

Список використаних джерел

1.Курінна В. В. Вплив фізичного виховання на розумову працездатність школярів / В. В. Курінна // Теорія та методика фізичного виховання. – 2009. – № 11. – С. 16 – 35. 2.Пеняева С.М. Влияние физических нагрузок на умственную деятельность // Научное обозрение. Педагогические науки. – 2019. – № 2-1. – С. 12 – 16. 3.Шиян Б.М., Омельяненко І.О. Теорія і методика фізичного виховання школярів: навч. посіб. Тернопіль: Навчальна книга – Богдан; 2012. 304 с.

СЕКЦІЯ IV
ФІЛОСОФСЬКІ РЕЦЕПЦІЇ НА ТЛІ СУЧАСНИХ ВИКЛИКІВ

О. І. Плаксіна

СПІВВВІДНОШЕННЯ ОСВІТИ, ОСВІЧЕНОСТІ І СТАЛОГО РОЗВИТКУ СУЧАСНОГО СУСПІЛЬСТВА

Сучасний соціум відрізняється такими характерними рисами як антропологічна криза, глобалізація, а також - актуалізація проблеми сталого розвитку суспільства. У роботах різних авторів (Дорогунцов С., Мантатов В., Руткевич М., Семенюк Е., Урсул А. і ін.), В тому числі і в колишніх наших публікаціях [6; 7], вже вивчалися різні аспекти сталого розвитку суспільства. В. Андрущенко і Л. Мельник виділили ряд складових сталості: адаптивність, стійкість, толерантність, витривалість, опірність [1]. Нині вони реалізуються в умовах переходу від індустріального до постіндустріального щабля розвитку суспільства і зростання ролі знання як революційного ресурсу і багатства (Е. Тоффлер та ін.). Знання виробляють і поширюють наука і освіта, і їх вагомість в суспільстві теж зростає, посилюється вплив і науки, і освіти на соціум. З огляду на ці особливості сучасності і ґрунтуючись на соціологічних даних, проаналізуємо співвідношення освіти з виділеними вище складовими сталості.

Почнемо з положення індивідів на ринку праці. У багатьох країнах світу, зокрема, в США, серед економічно активного населення понад 60% має завершену післядипломну освіту [2, с.26]. У Росії в 2009 р. серед малозабезпечених налічувалося економічно активних громадян з вищою освітою - 18,5%, громадян з середньою професійною освітою було 32,2%, з повною загальною - 22,3% [5]. Моніторинг ж Інституту соціології НАН України в квітні 2010 р. показав, що відсоток людей, які вимушено стали безробітними, помітно коливався в підгрупах з різним рівнем освіти. У респондентів з початковою або неповною середньою освітою він склав 17,0%, а серед тих, хто мав вищу або першу ступінь вищої освіти - 9,8%, тобто майже в 2 рази менше [8, с.249]. Як бачимо, у більш освічених осіб вище адаптивність на ринку праці, економічна активність і робоча зайнятість. Це результується в їх впевненості в своїх силах, самостійності, економічній і соціальній затребуваності, в результаті - в стабільності і стійкості як складових сталого розвитку суспільства.

Складніше співвідношення освіченості з конфліктністю та її протилежностями - єднанням і толерантністю (зокрема, соціальних класів, релігійних і національних спільнот). І тим не менше соціологи вказують на особливості сприйняття класового конфлікту різними соціальними групами. Як зазначає О. Симончук, рівень сприйняття конфлікту порівняно більшою мірою залежить від рівня освіти, професійної приналежності, статусу, зайнятості респондентів і майже не пов'язаний з соціально-демографічними характеристиками (стать, вік, місце проживання). У західних країнах і в Україні в наявності такі тенденції. Особи з університетським дипломом помірніше оцінюють існування конфлікту між різними соціальними групами, ніж ті, хто має більш низький рівень освіти. Представники «синіх комірців» (оператори та складальники, прості професії) кілька гостріше сприймають конфлікти, тоді як оцінки представників «білих комірців» (керівників, професіоналів і фахівців) ближче до консенсусу [8, с.188].

Освіта впливає на світогляд людей і на ключову його характеристику - релігійність або нерелігійність. Причому, статистика релігійності і освіченості вказує

на їх зворотню залежність - з підвищенням рівня освіти зменшується кількість тих, хто вважає, що все в руках Божих. Таким чином, серед нерелігійних людей освічених осіб більше, ніж серед релігійних (з повною вищою освітою - 17,5% проти 8,6%) [8, с. 434-435]. Характерний і поділ цих груп людей за задоволеністю своїм життям: саме нерелігійні (тобто, більш освічені! - О.П.) почуваються в житті комфортніше [8, с. 439].

Чи впливає освіту на смисложиттєві орієнтири людей? Відповідаючи на це питання, приділимо увагу двом моментам: 1) ідеали особистості, як і усвідомленість життя завжди соціально «пофарбовані», тобто пов'язані з приналежністю її до певної соціальної спільності, 2) у цих спільнот неоднаковий соціальний статус. З урахуванням основних параметрів економічного капіталу (доходу та ін.) і культурного капіталу (освітнього рівня і т. д.) та їх розподілу серед опитаного населення соціологи виділяють високо-, середньо- і низькостатусні соціальні групування в сучасному українському суспільстві. За даними 2010 р. до високостатусних груп українського соціуму віднесені працівники державного управління, фахівці технічного профілю (*з вищою або середньою спеціальною освітою*); фахівці гуманітарного профілю (освіта, наука, культура, охорона здоров'я і т. п.) *з вищою або середньою спеціальною освітою* [8, с. 266].

Відзначимо показовість відповіді трьох різних груп людей на питання «Чим насамперед, є для Вас навколишній світ?»: 30% респондентів високого і середнього статусу відповіли «полем дій, активності», а з низькостатусного угруповання так вважають лише 13%. Більшість опитаних низького статусу (65%) сприймає світ як «місце свого існування», а серед респондентів високого і середнього статусу таких людей менше - 49%. У порівнянні з низькостатусними респондентами серед високо- і середньостатусних угруповань спостерігається менше екстерналів (42% проти 50%), фаталістів (46% проти 60%) і більше задоволених своїм життям (42% проти 30%), прихильників активності (54 % проти 40%) [8, с. 269]. Для всіх угруповань характерно значеннєве сприйняття навколишнього соціокультурного середовища крізь призму матеріалістичних цінностей, але при цьому для респондентів високого статусу вагомі самореалізаційні цінності.

Який же рівень освіти в Україні в XXI ст.? У 2008 р. повну середню і вищу освіту в країні мали 92% населення у віці 18 років і старше. Для порівняння: в Німеччині - найосвіченішій країні ЄС - цей показник дорівнює 84%, у Великобританії - 65%, в Іспанії 45%, в Португалії - 25% [2, с. 26]. Динаміка частки студентів на 100 тисяч чоловік населення (один з гранично-критичних показників стабільності суспільства) простежена в таблиці 1 (розрахунок наш. - О.П.).

Таблиця 1. Динаміка частки студентів на 100 тисяч чоловік населення

рік	населення України, тис. чол. [3]	кількість студентів у закладах III-IV рівня акредитації, тис. чол. [4]	частка студентів на 100 тис. чол. населення
1990	51838,5	881,3	1700
2009	46143,7	2364,5	5124,2
2014	45426,2	1723,7	3794,5

В інтервалі більше чим двадцяти років у наявності при постійному зменшенні загальної кількості населення України (на 12,4%) зросла в 3-2 рази частка студентів на 100 тис. чол. населення, тобто наведені в таблиці дані характеризують рівень освіти в Україні як високий. Як розгорнуто констатує М.Шульга, «…відповідно до Європейського соціального дослідження, учасником якого є Інститут соціології НАН України, загальна кількість років навчання українських

громадян, включаючи роки навчання в школі, становить 12,71 року. Серед 36 європейських країн, які брали участь у цьому дослідженні у 2013 р., Україна перебувала на 16-му місці. Високий об'єктивний рівень освітньо-професійної компетентності знаходить позитивне відображення і в самооцінці громадян. На запитання моніторингу *«Чи задоволені Ви рівнем своєї освіти?»* у 2016 р. 21% респондентів відповіли, що повністю задоволені своєю освітою, а скоріше задоволені 42% респондентів. Не задоволених освітою в цілому в країні 24%. Якщо зіставити рівень задоволеності респондентів своєю освітою за освітнім рівнем, то відкривається така картина. … третина (34%) осіб з початковою і неповною середньою освітою швидше задоволена і повністю задоволена своєю освітою. Однак 46% представників цієї найнижчої освітньої групи різною мірою не задоволені своєю освітою. … життєвий досвід переконує майже половину осіб цієї освітньої групи в необхідності мати більш високий рівень освіти. Найбільше задоволених рівнем своєї освіти серед осіб з повною вищою освітою - 82%. Серед них не задоволені рівнем своєї освіти лише 12%» [9, с. 170-171].

Однак, згідно Б.Данилишину і В.Куценко, цей високий потенціал в нашій державі, на жаль, не сприяє зростанню наукоємності ВВП. Підтвердженням цього є місце України на світовому ринку інноваційної продукції (менше, ніж 0,5%), а також частка інноваційно активних промислових підприємств. У нас вона становить 14,2%, тоді як в Канаді - 60%, в Ірландії - 70% [2, с. 26]. Як слушно зазначає М.Шульга, «зазвичай, у стабільних державах у важкі часи уряди в пошуках виходу із кризи звертаються до науки. В незалежній державі українське суспільство вперше зіткнулося з тим, що витрати на науку урізалися з року в рік, починаючи з 1991-го, і сьогодні вони доведені до 0,21% державного бюджету. Серед зайнятого населення країни вчені становлять вже лише 0,49%. Це утричі менше, ніж 20 років тому. Цей показник у Фінляндії дорівнює 3,27% і навіть у Туреччині - 0,68%, тобто в півтора раза більше, ніж в Україні» [9, с.171]. І ми згодні з М.Шульгою в тому, що в Україні нині, на жаль, «склалася суперечлива ситуація стосовно накопиченого величезного освітньо-професійного потенціалу. З одного боку, значна його частина виявляється незатребуваною, не потрібною, а з другого - в культурі суспільства, його традиціях, установках населення, незважаючи на затяжну системну кризу, зберігається високий престиж освіти… усупереч обставинам» [9, с.170].

Отже, виявлене нами на основі аналізу соціологічних досліджень співвідношення освіти і показників сталого розвитку сучасного суспільства як системи вказує на те, що освіченість людей реально обумовлює складові сталості: підвищує адаптивність особистостей на ринку праці, ініціює і зміцнює їх загальносоціальну стабільність і стійкість. Освіченість (в тому числі і в складі соціального статусу) пов'язана з міжкласовою толерантністю, живить соціально-психологічні витривалість і опірність негативним обставинам.

Список використаних джерел

1.Андрущенко В. Організоване суспільство / Інститут вищої освіти АПН України. – К., 2006 [Электронний ресурс]. – Режим доступу: http://klevoz.ru/nuda/viktor-andrushenko/stranica-14.html. 2.Данилишин, Б.М., Куценко В.І. Соціальна безпека - підгрунтя сталого розвитку / Б.М. Данилишин, В.І. Куценко // Вісник НАН України. - 2010. № 1. - С. 20-28. 3.Державна служба статистики України. Населення (1990-2015) [Електронний ресурс].– Режим доступу: http://www.ukrstat.gov.ua/. 4.Державна служба статистики України. Освіта. Вищі навчальні заклади (1990-2016) [Електронний ресурс]. – Режим доступу: http://www.ukrstat.gov.ua/operativ/operativ2005/osv_rik/osv_r/vuz_rik_r.htm. 5.Калугина, Д. А. Трансформация функций высшего профессионального образования [Электронный ресурс] / Д. А. Калугина // Вопросы политологии и социологии. - 2011. - № 1. – Режим доступа: http://politsocio.uapa.ru/ru/issue/2011/01/9/. 6.Плаксина О.И. Значение феномена общения для

устойчивого развития современного общества / О.И. Плаксина // Науково – теоретичний альманах «Грані». - 2016. - № 8 (136). - С. 21-30. 7.Плаксина О.И. Устойчивость общества в социально-философском учении Аристотеля / О.И. Плаксина // Науково – теоретичний альманах «Грані». - 2019. – Т. 22. - №. 3. - С. 62-76. 8.Українське суспільство 1992-2010. Соціологічний моніторинг / За ред. д. ек. н. В. Ворони, д. соц. н. М. Шульги. - К., 2010. - 636 с. 9.Шульга М. Збій соціальної матриці: монографія. – Київ: Інститут соціології НАН України, 2018. – 284 с.

Я. С. Гнатюк

СВІТИ ЛОГІКИ ТА КОМУНІКАЦІЯ МІЖ НИМИ

Світи логічної теорії організовані різними способами. Одним зі способів організації логічної теорії є абстрагування. З його допомогою відокремлюється логічна форма від матерії міркування та постулюється принцип першості логічної форми міркування перед його змістом. Звідси світ формальної логіки як світ абстрактної логічної культури та формальна логіка – як числення загальних імен. Іншим способом організації світу логічної теорії постає синтез. Він поєднує принцип розвитку з такими логічними формами міркування, як поняття, судження і виводи. Внаслідок цього відбувається їхній розвиток, здійснюються взаємопереходи між ними шляхом дефінітивних специфікацій. У такий спосіб виникає світ діалектичної логіки як світ процесуальної логічної культури та діалектична логіка – як числення загальних, часткових й одиничних імен.

Ще одним способом організації світу логічної теорії вважається редукція. З її допомогою такі частини граматично правильно побудованого речення як суб'єкт і предикат зводяться до аргументу і функції та перекладаються як терм і формула. В результаті цього постає світ логіки предикатів як світ функціональної логічної культури та логіка предикатів – як числення предикатів. Ще іншим способом організації світу логічної теорії слугує комунікація. Вона забезпечує комунікативну взаємодію між історичними типами логіки, більш стисло – історичними логіками, а саме – інформаційну взаємодію світу формальної логіки зі світом логіки предикатів на основі світу діалектичної логіки [див.: 1]. Така інформаційна взаємодія є взаємодією двох історичних стилів логічного синтаксису – граматичного і математичного та трьох історичних типів логічного синтаксису – суб'єктно-предикативного, пропозиційно-функціонального і дефінітивно-специфікативного.

Граматичний стиль логічного синтаксису передбачає побудову і читання думки зліва направо – від суб'єкта як логічного підмета до предиката як логічного присудка. Математичний стиль логічного синтаксису, навпаки, передбачає побудову і читання думки справа наліво – від терма як аргументу до предикатора як функції. Суб'єктно-предикативний синтаксис обґрунтовує правила побудови твердження суб'єктно-предикативної структури. Воно постає внаслідок приписування предиката як логічного присудка суб'єкту як логічному підмету шляхом наслідування граматичного стилю логічного синтаксису.

Пропозиційно-функціональний синтаксис обґрунтовує правила побудови твердження про позиційно-функціональної структури. Воно виникає внаслідок приписування функції як логічного присудка аргументу як логічному підмету шляхом наслідування математичного стилю логічного синтаксису. Дефінітивно-специфікативний синтаксис обґрунтовує правила побудови твердження дефінітивно-специфікативної структури. Воно будується за допомогою приписування дефінітивно специфікованого предиката як загального, особливого чи одиничного дефінітивно специфікованому суб'єкту як загальному, особливому чи одиничному шляхом наслідування граматичного стилю логічного синтаксису. Твердження суб'єктно-предикативної і дефінітивно-специфікативної структури

також називають елементарною граматичною формою, а твердження пропозиційно-функціональної структури – пропозиційною функцією.

У процесі інформаційної взаємодії між історичними стилями і типами логічного синтаксису постає модифікований суб'єктно-предикативний синтаксис. Він обґрунтовує правила побудови твердження модифікованої суб'єктно-предикативної структури. Його інша назва – модифікована граматична форма. Вона містить в собі пропозиційну функцію, яка включена в елементарну граматичну форму, завдяки чому прості суб'єктні й предикатні терміни набуваються статусу складних. Твердження модифікованої суб'єктно-предикативної структури постає в результаті приписування складного предикатного терміна як пропозиційної функції і логічного присудка складному суб'єктному терміну як предметному терму і логічному підмету шляхом наслідування змішаного, комбінованого стилю, тобто граматичного і математичного стилю логічного синтаксису одночасно.

На базі модифікованого суб'єктно-предикативного синтаксису побудований світ логіки комунікації історичних логік як комунікативна логічна культура та логіка комунікації історичних логік як числення дефінітивних специфікацій [див.: 2]. Його суть полягає в логічному перекладі термінів мови суб'єктно-предикативного синтаксису термінами мови пропозиційно-функціонального синтаксису і навпаки, на основі термінів мови дефінітивно-специфікативного синтаксису. Як бачимо, така логічна комунікація суттєво відрізняється від соціальної комунікації та етики дискурсу, яку досліджує комунікативна практична філософія. Логічна і пов'язана з нею методологічна комунікація є предметом дослідження культурно-предикативного аналізу як гуманітарно-наукової методології.

Список використаних джерел

1.Гнатюк Я.С. Комунікативний потенціал культурної предикації / Я.С. Гнатюк. – Івано-Франківськ: Лілея-НВ. – 304 с. 2.Гнатюк Я. Логіка комунікації історичних логік як числення дефініцій / Я. Гнатюк // Науковий вісник Чернівецького університету. Філософія. – 2015. – Вип. 754-755. – С. 12-20.

Г. О. Орендарчук

КОМУНІКАТИВНІ ВИМІРИ ЛЮДСЬКОГО БУТТЯ

Сучасне існування людства вимагає вирішення питання про те, як задовольнити потребу в людиновимірному співжитті, що ґрунтується на гуманістичних засадах, тобто, як, спираючись на наявний соціокультурний досвід, побудувати такі відносини між індивідами, які б створювали можливість для індивідуальної самореалізації та забезпечували б умови неконфліктного співбуття людей.

Прагнення до особистої самореалізації може бути реалізованим лише у комунікативній сфері – в процесі спілкування, діалогічного зв'язку. Звідси – інтерес до поняття комунікації та комунікативного суспільства, що спалахнув ще у 70-80-ті роки минулого століття. Тому такої популярності набула комунікативна філософія з її відмовою від засад монологізму, актуалізацією тем інтерсуб'єктивності, діалогічності, взаєморозуміння, мовленнєвої діяльності. Згідно з цією парадигмою, феномен комунікації, мовленнєвої взаємодії між людьми відіграє фундаментальну роль у бутті людини. «Комунікація визнається останнім підґрунтям і свідомості, і пізнання, і суспільного буття» [3, с.7].

Філософські аспекти комунікації та проблема інтерсуб'єктивності активно розроблялася провідними представниками світової комунікативної філософії, зокрема, К.-О.Апелем і Ю.Габермасом. Перебуваючи у світі буття, кожна людина сама вибирає орієнтири своєї життєдіяльності. Однак «сама» зовсім не означає її

відокремленість та ізольованість від інших людей. Сучасна соціо-гуманітарна наука розглядає людину в контексті інтерсуб'єктивності, тобто, людське буття завжди є співбуттям у рамках комунікативної спільноти.

Поняття мовленнєво-комунікативної інтерсуб'єктивності К.-О. Апель розробляє у праці «Трансформація філософії». Згідно з його концепцією розробка цінностей спільноти має здійснюватися не на основі вимог індивідуальної свідомості, про що говорив західноєвропейський раціоналізм, і не на основі дотримання традицій і норм, до чого апелює Г.-Г.Гадамер, а на основі комунікації, яка трактується як здатність відкрити і сприйняти істину. Згідно з цим підходом, раціонально-комунікативне обґрунтування ціннісних нормативів може бути здійснено лише тоді, коли не існуватиме жодних зовнішніх авторитетів, здатних впливати на результати діяльності. Інакше кажучи, лише на основі досягнення порозуміння у мовленнєво-комунікативній взаємодії індивідів можуть бути визнані певні морально-практичні нормативи.

У змісті поняття «комунікативна спільнота», поширеному в сучасній філософії, людина розуміється як така, що існує серед інших людей і змушена домовлятися з ними стосовно спільної діяльності і спільного прийняття рішень. Норми і принципи, якими люди будуть користуватися, не нав'язуються «ззовні», вони встановлюються як обов'язкові внаслідок здатності індивідів прислухатися до чужої думки і домовлятися, а також аргументовано висловлювати і відстоювати свою позицію. Тобто, норми, еталони, поняттєві засоби сучасного соціального простору є спільно виробленими і добровільно прийнятими його учасниками. Комунікація спрямована на взаєморозуміння діючих індивідів, досягнення консенсусу.

Згода щодо бачення ситуації та її очікуваних наслідків заснована на переконанні через аргументацію власного бачення, а не на примусі. Вона передбачає координацію зусиль, спрямованих саме на взаєморозуміння. К.-О. Апель відзначає, що головна етична норма, яка уможливлює процес комунікації і «яку кожний, хто аргументує, неодмінно визнає, полягає… в обов'язку виходити з метанорми аргументативного досягнення консенсусу в обґрунтуванні конкретних, які належать до ситуації, норм» [1, с.235].

Подібних поглядів дотримується інший представник комунікативної філософії Ю. Габермас. Розкриваючи можливість досягнення консенсусу в процесі комунікативного дискурсу, він так оцінює роль аргументів: «у ході аргументованої дискусії опоненти і пропоненти розв'язують своє суперництво за допомогою аргументів, прагнучи переконати один одного й у такий спосіб прийти до консенсусу» [2, с.242]. Щодо цього І.Фарман підкреслює, що націленість на досягнення загального розуміння (консенсусу) якогось питання не означає, що учасники комунікації повинні відмовлятися від власної точки зору, але зобов'язує їх враховувати інші думки, шукати способи конструктивної взаємодії різноманітних позицій, вдосконалення комунікативних відносин [4, с.239-240].

Варто зауважити, що консенсус, який досягається в процесі комунікативної дії, не є результатом взаємних уступок учасників дискурсу безвідносно до істини. Згоди досягають учасники дискусії, які є компетентними і для яких не існує жодного зовнішнього тиску, крім аргументів інших учасників. У такому контексті в комунікативній філософії розв'язується проблема об'єктивності істини та її пов'язаності з «життєвим світом».

Список використаних джерел

1.Апель К.-О. Ситуація людини як етична проблема // Єрмоленко А.М. Комунікативна практична філософія. – К.: Лібра, 1999. – С. 231–254. 2.Габермас Ю. Дії, мовленнєві акти, мовленнєві інтеракції та життєвий світ // Єрмоленко А. М. Комунікативна практична філософія. – К.: Лібра, 1999. – С. 287–324. 3.Ситниченко Л. А. Першоджерела комунікативної філософії / Л. А.

Ситниченко. – К. : Либідь, 1996. – 172 с. 4.Фарман И. Коммуникативная парадигма в социальном познании // Наука глазами гуманитария. – М.: Прогресс-Традиция, 2005. – С. 229 –261.

В. М. Шаповал

СИСТЕМА ОСВІТИ І ПОДАЛЬШИЙ ПРОГРЕС СУСПІЛЬСТВА

Установка на сталий розвиток є мейнстримом сучасного глобального світорозуміння [див.: 2; 4]. Однак «сталий розвиток» виглядає як оксюморон. Або відбувається розвиток, і тоді не буде ніякої стійкості, або має місце стійкість, і це буде застій, а не розвиток. Сучасний світ демонструє відсутність будь-якої стійкості і визначеності, він наповнений надзвичайно бурхливими і суперечливими процесами. Світ стрімко мчить уперед. Правда, спрямованість і зміст цього руху не до кінця зрозумілі.

З часів Гегеля відомо, що розвиток характеризується протиріччями, боротьбою, стрибками і перервами поступовості [див.: 3]. Це мало в'яжеться з тим, що зазвичай розуміють під стійкістю. Якщо неупереджено поглянути на історію останніх трьох століть, то з упевненістю можна сказати, що, з одного боку, маємо неймовірні за глибиною і напруженням кризи і трагедії, які пережило людство, а з іншого боку, незвичайний злет, що підняв цивілізацію від прядки і мотики до космічної супутникового зв'язку і штучного інтелекту.

Прогрес суспільства, у кінцевому підсумку, визначається інтелектуальним і моральним прогресом таких, що живуть у тут, людей. Не в останню чергу, це залежить від існуючої у конкретній державі системи освіти. Якщо згадати історію, стрімкий ривок, що дозволив Заходу стати авангардом світу, почався з епохи Просвітництва. Завдання, поставлені класичним Просвітництвом, певною мірою виконані, хоча далеко не всі надії, що покладались на нього, реалізувались. У деяких сферах цілком очевидним є рух вперед і розвиток. Це стосується, перш за все, науки і технологій. Інші області відстають, а то й рухаються по низхідній. Досить небезпечною є тенденція зниження інтелектуальної складової певної частини людства. І це не тільки через бідність і відсутність доступу до якісної освіти. Сама система освіти, на жаль, не тільки не перешкоджає інтелектуальному зубожінню, але сконструйована таким чином, щоб одних піднімати до найвищих висот, а інших вести до духовної деградації [див.: 1]. Причому, це стосується не тільки країн, що розвиваються, але й так званих «розвинених країн».

Стає очевидним, що сьогодні необхідне нове Просвітництво. Його особливістю є те, що виходити потрібно не з неосвіченості людей, не з нестачі інформації про світ, як це мало місце у XVII-XVIII століттях, а з її надлишку. У кількісному відношенні інформації дуже багато, але її якісна складова залишає бажати кращого. Індивіди, які не мають навичок працювати в широкому інформаційному просторі, занурюються у низькопробні потоки, що захльостують сучасний віртуальний простір і реально деградують. Доходить до того, що вони втрачають будь-яку орієнтацію у світі, втрачають самих себе. Відсутність розуміння того, що відбувається, веде до того, що перестають цінувати саме людське життя. Не випадково в усьому світі зростає кількість суїцидів.

Такий, що стрімко змінюється, світ змушує постійно переглядати моральні цінності і орієнтири. Ми живемо у перманентній ситуації постмодерну (Ліотар), коли індивід не може пронести через все життя моральні цінності, успадковані від своїх батьків, навіть якщо вони є гранично розумними і гуманістичними. Цінності стали настільки рухливими, що кілька раз змінюються протягом одного покоління. Доводиться не тільки постійно переучуватись і переходити від однієї професії до іншої, але й переглядати свої моральні орієнтири, які у нових умовах не

працюють, стають гальмом на шляху розвитку особистості.

Резюмуючи сказане, слід зазначити наступне. У кінцевому підсумку, будь-якого індивіда формує те коло людського спілкування, в якому йому пощастило (або не пощастило) існувати, ті знання або та інформація, якою його душа, за словами Сократа, насичується все життя. Сутність нового Просвітництва повинна полягати не в тому, щоб давати учням більше і більше інформації, вона й так надходить до них з багатьох джерел, а в тому, щоб навчити працювати з нею таким чином, щоб інформація ставала основою духовного розвитку особистості, формування повноцінних членів суспільства.

Список використаних джерел

1.Аберкан И. Свободу мозгу! Что сковывает наш мозг и как вырвать его из тисков, в которых он оказался. – М.: Эксмо, 2017. – 320 с. 2.Абрамов Е., Андея М., Бубнов Ю. Что такое Устойчивое развитие. Разные взгляды и подходы. URL: https://www.icsgroup.ru/library/publications/Sustainable_development/. 3.Гегель Г. Энциклопедия философских наук. В 3-х т. – М.: Мысль, 1974. – Том 1. Наука логики. – 452 с. 4.Николаева Т.П., Бичева И.Б. Образование как необходимое условие достижения устойчивого развития и основа будущего прогресса // «Вестник Мининского университета». 2014, №4. URL: https://cyberleninka.ru/article/n/obrazovanie-kak-neobhodimoe-uslovie-dostizheniya-ustoychivogo-razvitiya-i-osnova-buduschego-progressa.

С. Ш. Айтов

СОЦІОКУЛЬТУРНІ ПРОЦЕСИ І ФОРМУВАННЯ «МІКРОІСТОРИЧНОГО» ЕТАПУ ІСТОРИЧНОЇ АНТРОПОЛОГІЇ ЯК СУЧАСНОЇ ФІЛОСОФІЇ ІСТОРІЇ

Етап «мікроісторії» розвитку історичної антропології як сучасної філософії історії здійснився у другій половині 1970-х – 1980-х рр. Він знайшов втілення у дослідженнях і аналізі психології, поведінки і життєдіяльності окремих людей і невеликих суспільних спільнот. Наукові розвідки у галузі «мікроісторії» вивчали уявлення про світ переважно пересічних мешканців, міських і сільских громад, які складали соціуми минулого [1, с.215]. Важливу роль у «мікроісторичних» студіях відігравало осмислення підсвідомих основ індивідуальної психіки. Об’єктом вивчення цього етапу історично-антропологічних досліджень виступала, головним чином, психологія особистостей і мікросоціумів, котрі належали до широких кіл суспільства, а не до різноманітних елітарних соціальних груп [3, с.15-16]. Основне проблемне поле, яке аналізувалося у студіях з «мікроісторії», складали особистості і невеликі спільноти епох Середньовіччя і Ренесансу. Аналіз психологічних засад і світобачення людей і малих соціальних груп відбувався у кореляції з осмисленням культурних установок і стереотипів соціально-значущої поведінки і народної культури, характерних для розвитку «великого» суспільства, та зі з’ясуванням впливу згаданих чинників на історичні процеси.

Утворення «мікроісторії» реалізувалося у просторі низки певних соціокультурних процесів. Зокрема до них належать: криза комуністичної ідеології; перехід від індустріального до суспільних засад постіндустріального суспільства у східноєвропейських країнах; становлення інститутів постіндустріалізму у Західній Європі та Сполучених Штатах; широке розповсюдження ідей ліберальної демократії; процеси соціальної «атомізації» й «індивідуалізації».

На відміну від концепцій «історії ментальностей», студії у пізнавальному просторі «мікроісторії» фокусуються на вивченні об’єктів меншої розмірності. Вони осмислюють ментально-культурну площину життєдіяльності окремих людей і невеликих спільнот. Поряд з дослідженням даної проблематики у контексті

середньовічної Франції, «мікроісторичні» розвідки приділяли суттєву увагу вивченню власного проблемного поля у соціокультурному просторі Італії доби Ренесансу. Теоретичні особливості аналізу психологічно-культурних феноменів у цьому сутнісному етапі розвитку історичної антропології полягають у зсуві наукових пошуків від масової психіки суспільства до ментальності, поведінки і культурних традицій і уявлень особистостей й малих спільнот, та їх впливу на загальну історичну динаміку суспільства. Таким чином відбулася «індивідуалізація» об'єкту «мікроісторичних» досліджень на противагу вивченню колективних уявлень про світ, характерних для «історії ментальностей».

Орієнтація зазначеного етапу історично-антропологічних студій на осмислення «малої розмірності» ментально-культурної площини динаміки суспільств минулого, ролі окремих людей і невеликих за масштабами суб'єктів історичного розвитку, корелює з соціокультурними процесами, сучасними становленню «мікроісторії». Так, криза комуністичної ідеології мала наслідком відхід широких кіл суспільств Західної й особливо Східної Європи від уніфікації думок, світогляду і «картини світу», притаманних цій ідейній системі. Трансформація індустріального суспільства у постіндустріальне у східноєвропейському регіоні була пов'язана з суттєвим збільшенням кількості людей розумової праці, які зазвичай віддають перевагу цінності індивідуальних свобод над колективістським стилем життя та поглядами на світ [2, с.705-706]. Під час формування постіндустріальних відносин у Західній Європі й США аналогічні соціокультурні процеси йшли з значно більшою інтенсивністю. Одночасно відбувалася фрагментація суспільства на невеликі соціальні групи.

Зневірення значної кількості людей у Європі та Сполучених Штатах у комуністичних й, більш широко, у лівих ідеях та одночасні успіхи ліберальних ринкових реформ, котрі відбулися у англосаксонських країнах, призвели до заповнення світоглядного вакууму неоліберальною ідеологією, з акцентуванням індивідуальних прав і свобод громадян як основної цінності у державі і соціумі. Негативним, але логічним наслідком цього соціокультурного тренду виявилося прискорення руйнації інститутів традиційного суспільства, таких як сім'я, дружба та колективістська солідарність. Їх почали витісняти конкуренція й цінності індивідуального життєвого успіху, що значною мірою сприяло «атомізації» суспільства, розділення на індивідуальні й мікросоціальні компоненти, досить слабко пов'язані між собою.

Таким чином усі зазначені соціокультурні процеси, сучасні виникненню й розвиткові «мікроісторії», стимулювали фокусування даного етапу історичної антропології як сучасної філософії історії на аналізі малої розмірності ментально-культурного горизонту динаміки минулого, значущості особистостей і невеликих спільнот у загальному суспільному розвитку.

У часи виникнення і розвитку «мікроісторичних» студій у філософічно-історичній думці і соціально-гуманітарних розвідках значну наукову вагу отримала теорія постіндустріального суспільства. Вона розуміє історичну динаміку як процес постійного зростання соціально-економічного рівня суспільств минулого. Очевидно, що ця концепція глобалістського типу лишає за межами аналізу малі розмірності ментально-культурної площини історичних процесів – психологію, поведінку і життєдіяльність індивідуумів і невеликих спільнот й їх значущість для великих історичних трендів.

Список використаних джерел

1. Айтов С.Ш. Сучасна філософія історії: історично-антропологічний горизонт. – Дніпро: ЛІРА, 2018. – 368 с. 2.Попович М. Кровавый век. – Харков:Фолио, 2017.- 991 с. 3.Шлюпбом Ю. и др. Микроистория: большие вопросы в малом масштабе / Прошлое – крупным планом. Современные исследования по микроистории. – СПб.: Алейтейя, 2003. – С.7–78.

V. O. Patsan (Archbishop Eulogius of Novomoskovsk)

THE RENAISSANCE MOVEMENT AD FONTES: HUMANISTIC WAYS OF RATIONALIZING THE ULTIMATE COMMUNICATIVE EXPERIENCE

To cross the Rubicon between the second and the third millennia A. D. as a historical and cultural watershed denoted in the late twentieth century by the post-modernist disclosure of the limits of dissociating rationality and spirituality in the secularized space of the personal self-manifestation, the post-traditionalist consciousness initiated the search for a way of transcending «the immanent frame» (Ch. Teylor) of the secularist world view predicted in the epoch of traditionalism by the scholastic double-truth theory separating the reason from the faith and manifesting itself in the era of modernity as the intentionality of autonomizating the human mind [9] detached from the spiritually comprehended unconditional Truth. Elaborated in the heterogeneous and multicultural post-modern reality to expose the failure of both traditional metaphysics and classical phenomenology in reducing the personality to the impersonal cognitive self-identity posited as the objectivizable matrix of subjectivity, both post-structuralist (J.Derrida) and post-phenomenologic (E. Levinas) models of substantiating the anti-form of ontological argument for God's existence actualized the negative proofs of communion of both the Self and the Other with the Absolute Verity at the background of recognizing the insufficiency of the rational cognition resource for comprehending the irreducibility of the personhood [2; 10]. Such practices of deconstructing the foundations for ratiocentrism broke the soil for post-traditionalist correlations of «the subject's authenticity» (M.A.Mozsheyko) with the communication ultimacy pre-rationally grasped by a person in his or her appeal to God.

Forming a divergent trajectory of approaching the personality incomprehensible for both classical and non-classical ontologies, the post-non-classical departure from «the ultimate explanations» (B. P. Bowne) based upon the «meta-narrative» (J.-F. Lyotard) abstractions of the foundational principles of reality from the life stories inducted the perception of non-rationalized communicability as the precognitive personal-subjective core. The postmodernist thought turned to the theological concept of a person existing «in relation to God» (R. Guardini) along the different lines of reflecting the communicative coexistence including: the argumentation for the inescapable human intent of communion with Creator in J. Derrida' s explication of the apophatic way of defining God's name [2]; the attempt to continue «the discourse with God beyond being» [10] in E. Levinas' ethics of responsibility; the rediscovery of Christian ascetic as the landmark of directing the person's voluntary actability in M. Foucault's definition of the intents to think otherwise as the initiatives of entering the discursive field «for the constitution of ourselves as autonomous subjects» [8]; the reflective extension of the communication phenomenality in J.-L. Marion's phenomenological meta-discription of the givenness of the personal existence of both the Self and the Other as God's gift [11].

Denoting the unrealizability of the person's self-definition beyond the ultimately authentic communicative experience eliminated from the meta-narrations of both traditional and modern culture all these vectors of renewing the interpersonal communication vertical not comprehended by theocentrically oriented rationalism and hidden by anthropocentric rationalization of its horizon pave the path for a person trying to come out of the meta-narrative dead lock of identifying himself or herself with the patterns of the depersonalized monologic subject directing him or her to the sphere of narration formed by the Self and the Other in the dialogic interaction transmitting the way of communicating authentically to verbalize «the narrative identity» (P. Ricoeur) as the primary form of revealing the irreducible personhood [5].

Aimed at reuniting spiritual core and rational stem of personal-subjective becoming in the post-traditionalist person's self-reflection deviating from the ontological limitations of perceiving the subjectivity post-secularism declares its constitutive idea in the intention to comprehend the narratively revealed communion of the human person with the Absolutely Personal God as the communicatively experienced authenticity of the personhood. This initiative predicts the realization of the meta-ontological character of defining the personality discovered by God's Word transmitted in God-Breathed narratives. To accentuate the narrative character of transmitting The Supernatural Revelation uncovering the personal principle of being in the ontologically unachievable meta-communicative way the prominent Orthodox theologian and philosopher-personalist V. N. Lossky recognized in the midst of the twentieth century: «And if there is a certain meta-ontology, only God can know it, that God, Whom the narration of Genesis shows us during the pause in His creativity made to say at the Pre-Eternal Council of Trinity Hypostases: «Let us make man in our image, after our likeness» [3, p. 411].

The meta-ontological dimension of the personality was conceptualized in the Trinitology formulated by the Great Cappadocians Saint Basil the Great, Saint Gregory the Theologian and Saint Gregory of Nyssa in the fourth century known as «a golden age» of the theology to substantiate the dogmatic doctrine about the Trinune God existing as One Essence in Three Persons (God the Father, God the Son, God the Holy Spirit). In the course of unfettering the categories of *hypostasis* (υπόστασις) and *ousia* (ουσία) from their initial depersonalizing definitions actualized by the antique philosophical thought detached from the Unconditionally-Personal Truth of God's Word the Great Church Teachers from Cappadocia unveiled the Trinitarian meta-logic giving the clue to the comprehension of the personhood. Substantiating the fundamental structure of the meta-ontology of personal being in the characteristics of the hypostatic mode of existence due to which «neither the difference of hypostases breaks the continuity of nature nor the community of essence merges the particular features» [1, p.85], the Cappadocian Fathers laid the foundations for overcoming the limits of ontologies formed before and after the Birth of Jesus Christ by human minds searching for the rationally attainable arguments for God's existence and intended to perceive the Source of being as the Impersonal Transcendent Absolute in the detachment from the spiritually comprehended communion of the created person with the Self-Existent Personality of Creator [4].

The spiritual perception of the Trinitological dogma, initiated by Saint Basil the Great, Saint Gregory the Theologian and Saint Gregory of Nyssa, increased the awareness of inseparability of both cognition of God and self-knowledge from interpersonal communication with Creator opening the soteriological perspective for humanity. But in the lines of the ratiocentrically oriented thought trying to grasp both primary and final cognitive directions the reflective consciousness has not gained the insight into the ultimate communicative experience elevating the rationality to the Source of the spirituality. Having deviated from both the Patristic substantiation of the Trinitarian thinking as the meta-logic of explaining the primacy of the personhood on the meta-communicative grounds and the Church Fathers' way of restoring the human mind distorted by the fall in the spiritual growth of a created person appealing to the synergy of his or her efforts and Creator's help the scholasticism confirming the sinful limitation of rational cognition distinguished between truth of faith and truth of reason and focused on the rationally reachable God's attributes defined in the abstract from the communicatively experienced mystery of His Self-Existent Personality. Predetermining the traditional metaphysical scope of comprehension of Christianity by such a movement away from the communication ultimacy against the background of stating the created person's intent to communicate with Creator as a key cognitive precondition by the Eastern Christian thought

grounding the Orthodox teaching the Western theological-philosophical reflection substantiating the Catholic doctrine predicted the secularist autonomization of the human mind at the turn from theocentrism to anthropocentrism by re-establishing the raciocentric frameworks constitutive for the impersonal modes of thinking in the fields of cognition of God and self-knowledge. Lost by the traditionally conseptualized metaphysics depersonalizing the Source of being as *Causa Sui* and not restored in the era of modernity by the classical phenomenology recognizing the incomprehensibility of the Transcendent Absolute to focus on the personal self-experience, the holistic perception of the personality was renewed in the personalized ontologies constructed in the late nineteenth – mid-twentieth centuries and inspired the contemporary philosophical re-discovery of non-rationalized communicability by the confirmation of «the ethical demand for an ethical Creator» (B. P. Bowne).

Therefore throughout the history of reflective consciousness the construction of cultural meta-narratives has proceeded in the distance from the vectors of the ascent of the rationality to the comprehension of the cognitive potential of the ultimate communicative experience. Their trans-historical configuration has been established on the historically paved path of performing and reflecting the multilingual transmissions of the narratively revealed and meta-narratively indefinable verity of communion of the human person created in God's image and after His likeness with the Absolutely Personal Creator.

To provide the renewal of the theocentric communicability-revealing model connecting the horizon of interpersonal relations with their vertical as the basic premise of the reunion of spiritual core and rational stem of the personality in the post-secular space of the person's self-manifestation the emergent communicative interaction between theology, philology and philosophy marked by «the personalist inspiration» (J. Lacroix) initiates the revision of the anthoropocentrically limited translation matrix formed by late-traditionalist and post-traditionalist thought aimed at ensuring the fulfillment of the intent «to transmit God's Word in human languages» (E. Nida) as the trans-historical intentional dominant of interlingual communication in the retrospective of correlations between the spiritually directed reflection of the biblical topology of personal being and the rationally oriented multiple languages reconstruction of the Scripture topoi of the personhood in both theory and practice of translating God-Breathed Book.

Indicated at the transitive historical stage between late antique and early medieval periods the tendency of rationalizing the process of transmitting the ultimate communicative experience in its narrative manifestation increased in the heyday of the Renaissance at the background of the convergence of Humanist and Reformist trajectories of returning to the origins of humanity. Manifesting the aspiration of Humanism to restore the perfection given by Creator to the human person as the crown of creation but lost after the fall in the secular space delimited by a century (*saeculum)* as a time dimension of the terrestrial life, the appeal «to the sources» was verbalized by using the construction *ad fontes* in the contextual meaning actualized by St. Jerome of Stridon in the *Biblia Sacra Vulgata: «Quemadmodum desiderat cervus ad fontes aquarum, ita desiderat anima mea ad te, Deus» (Ps.41:2)* (for comparison in the Geneva Bible:*»As the hart braieth for the riuers of water, so patest my soule after thee, o God»(Ps.41:2)).*

The cultural revival movement initiated by the core Humanist intention and completed as the transition from traditionalism to post-traditionalism was not exhausted by laying the foundations for the national literatures through the renewal of the literary tradition as a mode of communication of the Self with the Other, but extended to the sphere of multilingual transition of the narratively revealed Truth about the communion of the human person with God by rendering both the Hebrew texts of the Old Testament

and the Greek text of the New Testament in the Early Modern European languages.

To define the way of completing the Divine Plan by humanity the Renaissance-Humanistic thought connected the personal self-manifestation with the equal achievement of virtue and knowledge (*virtus atque doctrina*) as the ideal accepted from the antique rhetoric in the re-definition based upon the Christian anthropology founded by the Church Fathers in Late Antiquity and the Early Middle Ages and performed on the eve of the Renaissance on Dante's way of revising the initial semantics of the concept *humanitas* introduced as the universal marker of the human nature by Cicero with the detachment from the Pre-Eternal Verity. Having grasped the inseparability of cognition from interpersonal communication as a self-awareness precondition revealed by God's Word but hidden in the West branch of Christianity by the Scholastic double-truth theory formulated to substantiate the Catholic Church doctrine and detaching the reason from the faith, the *Studia Humanitatis* included the acquisition of ancient languages such as Latin, Greek and Hebrew in the process of becoming the perfect human person (*uomo completo)* realizing himself or herself as the image of God and achieving god-likeness by manifesting his or her creative ability guided by his or her mind.

Arguing for the personal self-manifestation presuming both the spiritual growth and the intellectual development the Early Humanism appealed to the Apostle Paul's characteristics of Creator as «designer and builder» (Heb. 11:10) and reflected it in the horizon anticipated in the Middle Ages by Geoffrey of Vinsauf and established in the Proto-Renaissance period by Dante Alighieri to comprehend the human creativity moved by the intention of expressing the ultimate communicative experience as an aesthetic mode of transcending the limits of rationality distorted by the fall. But inspired by Dante's idea of the literary-creative expression of the Truth disclosed by Natural and Supernatural Revelation, Francesco Petrarca recognized as the First Humanist and his follows deviated from the denoted line of reflecting the artistic imitation of the beautiful examples of God's creation as an artist's way of gaining the similarity to God. They realized the reason as a great privilege gained by the created person from Creator but characterized the human mind as possessing the capacity to establish the ethical criteria of the personal self-definition detaching it from God's communication with people. Therefore the Early Humanistic reflection of the creative fulfillment of the personality was directed by Petrarca's initiative of imitating the antique literary works perceived as the complete samples of expressing the veracity discovered in the cognitive activity detached from God's Revealed Truth but predetermined and verified by the rationally defined axiological landmarks testifying for the correlation of the worldview positions of poets and rhetoricians of Ancient Greece and Rome with the values unveiled in their authenticity by Christianity. On the indicated vector of moving to the origins of humanity the intent to imitate the specimens of both poesy and prose of Atiquity developed into the intention of competing with their authors in achieving the perfect mode of expression.

Further movement of the *Studia Humanitatis* «to the sources» was marked by the rediscovery of the ultimately authentic communicability experienced in the relationship of the created person with Creator as the main presumption of both cognition of God and self-knowledge. Deviating from the meta-narrative abstractions formed by the scholasticism to state the limitation of cognitivity by separating the human mind from the ultimate communicative experience the Humanism of the High Renaissance reaffirmed the need for the personal access to the narratively communicated Verity of God's Word and renovated the trans-historical intentional dominant of interlingual communication after centuries of ignoring the intentionality of multilingual utterance of the Pre-Eternal Verity by Catholicism and at the background of breaking the silence by one of the predecessors of the Reformation in England John Wycliffe, Catholic priest, theologian,

seminary professor at the University of Oxford and promoter of the first complete English Bible translation appeared in 1382 as the result of translating St. Jerome's *Vulgata Versio* stated by the Rome Catholic Church as the authorized Latin Scripture version into Middle English. Such a turn of the Renaissance-Humanistic thought was inspired by Lorenzo Valla, Catholic priest, rhetorician, literary theorist and educator, recognized as the prominent Italian Humanist for the high proficiency in Classical languages, in the course of the textual analysis intended to verify the Latin Vulgate used by the Catholic Church as the official Bible text by comparing it with some Greek manuscripts and summarized in the critical commentary written in the mid-fifteenth century. Having rediscovered Valla's work, Erasmus of Rotterdam, Catholic priest, theologian and writer, glorified as the greatest scholar of the northern Renaissance, initiated the development of the return *ad fontes* into the reception of the original textuality of manifesting the unconditionally true communion of the human person with God in the process of applying the Renaissance-Humanistic thought by studying the Greek text of the New Testament and the Church Fathers' works with the usage of the philological methods introduced by the *Studia Humanitatis.*

Supported by Erasmus' prominent collaborators John Colet, Catholic priest, theologist and educator, and Thomas Linacre, physician and Classical scholar, both known for their promotion of Humanism in England, the initiative of renewing the translators' activity intended to transmit God's Revealed Truth in human languages marked the start of the unprecedented reconstructive work primarily focused by «the Prince of the Humanists» on the textual transmission of the New Testament and fulfilled by him as the complex reconstruction called the *Novum Instrumentum omne* («All of the New Teaching») in the first edition (1516), renamed the *Novum Testamentum omne* («All of the New Testament») in the second edition (1519) and correlating the Greek text reconstructed by the use of the available manuscript sources and the edited Latin version based upon the substantive revision of the correspondent part of the *Vulgata* translated by St. Jerome of Stridon. By directing the Renaissance-Humanistic thought to the textual originality of God-Breathed Book [12] and coordinating the semantic relevance and the formal concordance as the rationally defined criteria of the adequacy of the Bible translation at the background of recognizing Creator's inspiration of the created person's actions aimed at the multilingual utterance of the Pre-Eternal Verity, Erasmus of Rotterdam broke the soil for both manifestation and fulfillment of the intent to transmit God's Word in the then emergent national languages as the idea of providing the personal access to the Divine Revelation under the circumstances of the world linguistic diversity. This intention was manifested by Erasmus in the introduction written for the *Novum Instrumentum omne* and reproduced in the *Novum Testamentum omne*: «Indeed I disagree very much with those who are unwilling that Holy Scripture, translated into the vulgar tongue, be read by the uneducated, as if Christ taught such intricate doctrines that they could scarcely be understood by very few theologians, or as if the strength of the Christian religion consisted in men's ignorance of it. The mysteries of kings, perhaps, are better concealed, but Christ wishes his mysteries published as openly as possible. I would that even the lowliest women read the Gospels and the Pauline Epistles. And I would that they were translated into all languages so that they could be read and understood not only by Scots and Irish but also by Turks and Saracens» [7].

Erasmus' way of comprehending the narratively unveiled communion of the human person with God predicted the study of the Holy Scripture texts in the languages in which they were written and the translation of God-Breathed narratives into different languages in conjunction with the reception of the unwritten Holy Tradition and the

Church Farthers' works at the background of realizing the synergetic character of inter-lingual communication performed to provide the personal access to God's Revealed Truth transmitted by the Scholastic reflection in the meta-narratively limited form rationalistically separating reason from faith. But the innovation intended to strengthen the positions of Catholicism by re-discovering «the living image» of Christ's mind [6], became the basis of the translators' activity performed to support the Reformist tendencies and responsible for rationalizing the interpersonal communicative interaction aimed at the multilingual textual transmission of the Pre-Eternal Verity.

References

1.Василий Великий, святитель. Беседа первая о сотворении человека/ Святитель Василий Великий// Журнал Московской патриархии. – 1972. – №1. – С. 30–38. 2.Деррида Ж. Эссе об имени/ Ж. Деррида [пер. с франц. Н. А. Шматко]. - М.: Институт экспериментальной социологии – Спб.: Алетейя, 1998. - 192 с. 3.Лосский В. Н. Богословское понятие человеческой личности/ В. Н. Лосский //Боговидение. – Мн.: Белоруссий Экзархат – «Харвест», 2007. С. 400 – 411. 4.Пацан В.О. (Євлогій, єпископ Новомосковський) Формування метаонтологічного виміру особистості у святоотецькій тріадології/ В.О.Пацан (Євлогій, єпископ Новомосковський)// Філософія і політологія в контексті сучасної культури: Науковий журнал:/ [ред. колегія: О.С.Токовенко (гол. редактор) та ін.]. – Дніпропетровськ - Ніжин: «Видавництво НДУ імені Миколи Гоголя», 2015. - Вип. 1(9). - С. 140 – 159. 5.Рікер П. Сам як інший / П. Рікер; [пер. з франц. В. Андрушко, О. Сирцова] – К.: Дух і Літера, 2002. – 324 с. 6.Erasmus Desiderius. Collected Works of Erasmus/ Erasmus Desiderius. – Vol.2: Letters 142 to 445, 1501 – 1514 [tr. by R.A.B. Mynors and D.F.S. Thomson, annotated by James K. McConica]. – Toronto: University of Toronto Press, 1976. – 438 p. 7.Erasmus Desiderius. Novum Testamentum omne/ Erasmus Desiderius. – Basel, 1519. 8.Foucault M. The Subject and Power/ M. Foucault//Michel Foucault: Beyond Structuralism and Hermeneutics [ed. by H. L. Dreyfus and P. Rabinow]. – Brighton: HarvesterPress, 1982. – P. 208 – 227. 9.Habermas J. Religion ad Rationality: Essays on Reason, God and Modernity/ J. Habermas, – Cambridge, MA: MIT Press, 2002. - 384 p. 10.Levinas E. Totalite et infini: essai sur l'extériorité/ E. Lévinas. Paris: Le Livre de Poche, 1990. – 346 p. 11.Marion J. - L. God without Being/ J. - L. Marion. – Chicago – London: The University of Chicago Press, 1991 – 344 p. 12.Patsan V. O. (Archbishop Eulogius of Novomoskovsk) The Elizabethan Bible Versions at the Background of the Traditionalist Theory of Translation/ V. O. Patsan (Archbishop Eulogius of Novomoskovsk)// Від бароко до постмодернізму. – Дніпро: «Ліра», 2017. – Вип.XXI. – С. 25 – 37.

Орина Гридасова

АНАЛІЗ НАЯВНИХ ПІДХОДІВ ДО ВИВЧЕННЯ ФІЛОСОФІЇ ДЖОНА СЕРЛЯ

Джон Серль – представник аналітичної традиції у Західній філософії XX сторіччя. Основними його напрямками є філософія мови та філософія свідомості. Аналіз доробку філософа є актуальним у контексті викликів які виникли у XXI сторіччі. Проте, спершу постає необхідність дослідження наявних підходів до вивчення робіт Джона Серля.

В історичному та порівняльному контексті розвиток мовленнєвої теорії філософа розглядається у роботі Канавіллілі Раджагопалана «On Searle [on Austin] on language» (пер. «Про Серла [про Остіна] про мову»). Автор наводить аргументи критиків Серля (Лав, Гарніш, МакДоу та ін.) про роздвоєність його поглядів між теорією мовленнєвих актів та інтенціональності, де перевага надається першим: «...a step forward, as in Searle's Speech Acts and, two backwards, as in his Intentionality» (пер. «...крок уперед у мовленнєвих актах Серля, та два кроки назад у його інтенціональності») [2, с.384]. Попри все це, приходить до висновку, що Серль впорався з задачею побудови своєї теорії та продовженню теорії Остіна. [2].

Таким же методом користується Микола Белянін у своїй роботі «Джон Серл

и «Трудная проблема сознания» (пер. «Джон Серля та «Складна проблема свідомості»). У статті автор порівнює позиції Дж. Серля та Девіда Чалмерса, розглядаючи погляди першого в контексті «складної проблеми свідомості». Крім цього, досліджується еволюція Серля від філософа мови до філософа свідомості.

Необхідні умови політичного за Серлем досліджуються у роботи Ольги Поспелової «Фундаментальная онтология Джона Серля и минимальные условия политического» (пер. «Фундаментальна онтологія Джона Серля та мінімальні умови політичного»). Автор приходить до висновку, що за Серлем політична сфера людського буття є можливою, адже ми володіємо колективною інтенціональністю. Вона ріднить людей с багатьма видами тварин, проте ми використовуємо та можемо усвідомити символи, надаючи фізичним об'єктам функції. У результаті утворюється мова та інститут порядку. Політичне життя є раціональним, бо раціональність вбудована в саму структуру інтенціональності. Вона (раціональність) пов'язана не тільки з пізнавальними здібностями, проте і з актами волі. Аналіз останніх виявляє основний компонент раціональності, а саме наявність розриву. Він робить свободу волі можливою.

Поспелова приходить до висновку, що питання політичного виміру буття людини тісно нерозривно пов'язане з розумінням свідомості, інтенціональності та свободи волі [7].

Також проблема мови Серля підіймається у роботі Золкіна Андрія «Язык и культура в англо-американской аналитической философии XX века» (пер. «Мова та культура в англо-американській аналітичній традиції XX сторіччя»). Автор зазначає, що натуралістична концепція мови, свідомості, культури та особистості побудовано Серлем на основі теорії мовленнєвих актів, проте не на основі функціоналістичної концепції. Це не залишає місця для духовних аспектів, що на думку філософа є нам притаманним [6].

Мисленевий експеримент «Китайської кімнати» та проблема створення штучного інтелекту розглядається у статті Олександра Денисенко «К вопросу о создании искусственного интеллекта» (пер. «До питання про створення штучного інтелекту»). Автор приходить до висновку, що Серл у своїй роботі ставить питання, вирішення яких безпосередньо впливає на хід історії людства. Без створення логічної системи, яка буде давати визначати поняття духовності, розуму, мислення та свідомості неможливо створити штучний інтелект, адже не зрозуміло, що необхідно побудувати [5].

У книзі під редакцією Джона Престона та Марка Бішопа «Views Into the Chinese Room: New Essays on Searle and Artificial Intelligence» (пер. Погляди на «Китайську кімнату»: нові есе про Серла та штучний інтелкт») аргументи у роботах, що виступають «за» чи «проти» Серлевих висновків [3].

Так само як і Девід Коул у своїй роботі «Artificial Intelligence and Personal Identity» (пер. «Штучний інтелект та особистість») одночасно погоджується та вказує на помилковість певних поглядів. Він зазначає, що Серл має рацію у своєму міркуванні, що цифрова машина не може зрозуміти мови, про неможливість створення штучного розуму вважає некоректним. Коул стверджує, що не можна ототожнювати розум і особистість с біологічною чи електронною машиною, яка їх реалізує [1].

Аргумент Китайської кімнати знов отримав велику популярність в останні кілька років, що спричинено невимовно швидким розвитком голосових асистентів. Полеміка розгортається як у наукових, так і масових колах. Так, наприклад, на популярному порталі Reddit існують цілі гілки де онлайн-спільнота веде активну дискусію щодо Серлевських аргументів.

Проте напевне переможця можна буду визначити лише емпірично, я сподіваюсь, у найближчому майбутньому.

Проте наразі, основними підходами до вивчення філософії Джона Серля є: історичний та порівняльний. Варто зазначити, що західна філософська традиція більш схиляється до другого, досліджуючи основні філософські тези Серла через протиставлення чи порівняння їх з Остіном, а також з опонентами.

Список використаних джерел

1.Cole D. Artificial intelligence and personal identity [Електронний ресурс] / David Cole // Synthese. – 1991. – Режим доступу до ресурсу: https://link.springer.com/article/10.1007/BF00413555. 2.Kanavillil R. On Searle [on Austin] on language [Електронний ресурс] / Rajagopalan Kanavillil // Elsevier. – 2000. – Режим доступу до ресурсу: http://citeseerx.ist.psu.edu/viewdoc/download?doi=10.1.1.561.8684&rep=rep1&type=pdf. 3.Preston J. Views Into the Chinese Room: New Essays on Searle and Artificial Intelligence [Електронний ресурс] / J. Preston, M. Bishop // Oxford University Press. – 2006. – Режим доступу до ресурсу: https://books.google.com.ua/books?hl=uk&lr=&id=KPTuD-wAAQBAJ&oi=fnd&pg=PP1&dq=john+searle+artificial+intelligence&ots=212qFtPrXV&sig=jALzwjvRoPWq-EIGTT56s5TA7tQ&redir_esc=y#v=onepage&q=john%20searle%20artificial%20intelligence&f=false. 4.Белянин М. М. ДЖОН СЕРЛ И «ТРУДНАЯ ПРОБЛЕМА СОЗНАНИЯ» [Електронний ресурс] / Михайло Миколайович Белянин // ВЕСТН. МОСК. УН-ТА. СЕР. 7. ФИЛОСОФИЯ. – 2011. – Режим доступу до ресурсу: https://cyberleninka.ru/article/n/dzhon-serl-i-trudnaya-problema-soznaniya/viewer. 5.Денисенко О. І. К вопросу о создании искусственного интеллекта [Електронний ресурс] / Олександр Іванович Денисенко // АМИ. – 2017. – Режим доступу до ресурсу: https://ami.im/sbornik/MNPK-TT-14.pdf#page=9. 6.Золкін А. Л. Язык и культура в англо-американской аналитической философии XX века [Електронний ресурс] / Андрій Львович Золкін. – 2005. – Режим доступу до ресурсу: https://www.dissercat.com/content/yazyk-i-kultura-v-anglo-amerikanskoi-analiticheskoi-filosofii-xx-veka/read. 7.Поспелова О. В. Фундаментальная онтология Джона Серля и минимальные условия политического [Електронний ресурс] / Ольга Володимирівна Поспелова // Вестник Ленинградского государственного университета им. А. С. Пушкина. – 2010. – Режим доступу до ресурсу: https://cyberleninka.ru/article/n/fundamentalnaya-ontologiya-dzhona-serlya-i-minimalnye-usloviya-politicheskogo.

Н. В. Турпак

ЗНАЧЕННЯ ІДЕАЛУ «СУСПІЛЬСТВА ЗНАНЬ» ДЛЯ РОЗВИТКУ ІНФОРМАЦІЙНОГО ПРОСТОРУ В СУЧАСНІЙ УКРАЇНІ

Сучасна освіта в Україні не може залишатися осторонь проблеми розвитку інформаційного простору. Український інформаційний простір, у свою чергу, перебуває наразі під впливом різноманітних небезпек та викликів. Серед них у першу чергу можна виділити бездуховність, поверхневу інформативність, засилля агресивної дезінформації та пропаганди. Це, на нашу думку, не відповідає гуманістичній україноцентричній парадигмі розвитку інформаційного простору.

Особливо небезпечними, на нашу думку, є наслідки втілення сучасних маніпулятивних гуманітарних технологій, які спотворюють індивідуальну, творчу свідомість людини, її здатність до рефлексії та аналізу, формують схильність до підкорення пануючій думці, довірливість та відсутність критичності. Сформована родинним вихованням, ментальними особливостями та культурними традиціями індивідуальна свідомість української людини зазнає руйнівного впливу. Також зазнає деформації політичне мислення громадян України. Все це задає шкоди функціонуванню демократичних механізмів в державі, підриває засади її національної безпеки, суттєво скорочує інтелектуальний потенціал суспільства. Можна погодитися з відомими українськими вченими у тому, що сучасні ідеологічні системи володіють потужною індустрією впливу на культуру і свідомість людей [2, с.176].

Ці та інші негативні тенденції переконливо свідчать, що сучасний інформаційний простір в Україні потребує суттєвого зміцнення та розвитку. На нашу думку, слід привернути увагу до системи цінностей та ідеалів як засадничих принципів розвитку інформаційного простору у напрямку протидії небезпекам та викликам зовнішніх агресивних впливів, а також спрямування на транслювання україноцентричних смислів у глобалізований світовий інформаційний протір. Важливе місце у цій системі цінностей та ідеалів посідає ідеал «суспільства знань».

Аналіз праці німецького вченого Г. Бехмана «Сучасне суспільство: суспільство ризику, інформаційне суспільство, суспільство знань» [1] показує, що поняття «суспільство знань» містить у собі ряд еврістичних смислових навантажень. Мова йде про новий стан відносин між наукою та суспільством, що склався протягом останніх десятиліть. Цей стан відносин пов'язаний з новою оцінкою функціонування науки і наукового потенціалу з точки зору суспільного інтересу.

Г. Бехман привернув увагу до соціокультурних аспектів сучасної науки в так званому «суспільстві знань». Це аспекти трансдисциплінарності, залученості у сферу суспільства, націленості на майбутнє, зв'язку з політикою, зі сталим розвитком суспільства. В сучасному «суспільстві знань», як відзначає Г. Бехман, набуває актуальності проблемно зорієноване дослідження як новий різновид науки. Актуалізуються екологічні дослідження як одні з найбільш важливих з точки зору проблемно зорієнтованої науки.

Розвиток концепції Г. Бехмана передбачає, що в сучасному світі виробництво наукових знань має безпосередньо інтегруватися у процеси прийняття економічних і політичних рішень, а сама наука має набути корисності для економіки (іновації) та політики (у якості тієї, яка генерує проблеми і знання, необхідні для прийняття рішень). Сучасна наука повинна збільшувати функціональну міцність тих соціальних сфер, у які вона транслює не тільки пояснення, але й моделі структурування дійсності та альтернативні рішення [1, с. 133]. Можна погодитися з дослідником, що саме наука є пріоритетним способом отримання нового знання в сучасному суспільстві.

На нашу думку, для сучасного українського суспільства «суспільство знань» є ідеалом, засадничим принципом його бажаного стану на новій стадії інформаційного розвитку, де основними цінностями постануть інформація та знання. Ідеал «суспільства знань» пов'язаний з новим станом відносин між наукою та суспільством, він створює нові ціннісні орієнтири для сталого розвитку сучасного суспільства.

Ми вважаємо, що ідеал «суспільства знань» має важливе значення для розвитку інформаційного простору в сучасній Україні.

По-перше, цей ідеал може сприяти його інтелектуалізації в цілому. Так, зокрема, можна погодитися з позицією Ініціативної групи «Першого грудня», у складі якої були відомі українські науковці та культурні діячі, стосовно того, що в нашій країні може і повинен постати цивілізований «розумний» інформаційний простір. Представники Ініціативної групи окреслили ключові риси бажаного інформаційного простору. По-перше, це опертя на інтелект у поєднанні з моральними цінностями, що створить засади для цивілізованості та об'єктивності інформаційного простору. По-друге, це опертя на об'єктивну інформацію, створення якісного національного інформаційного продукту, а також орієнтація на реальну, а не спрощену людину, формування нового, конкурентного, впізнаваного та визнаного погляду на українську людину XXI століття. Представники Ініціативної групи вказували також, що інформаційний простір має найбільш повно висвітлю-

вати українське культурне та духовне життя, «не допускати при цьому ані уніфікації мислення, ані монополізації ринку в інтересах інформаційних картелів» [5].

«Розумний простір» України, з точки зору ініціативної групи «Першого грудня», має ґрунтуватися на принципах «внутрішньої доброзичливої комунікації готових до співпраці середовищ», бути зорієнтованим на майбутнє, сприяти примиренню відмінностей між українцями, бути україноцентричним, зорієнтованим на досягнення особистого успіху, розвиток світогляду та здібностей до ефективної дії [5].

Наразі в українському суспільстві тривають пошуки засад інтелектуалізації інформаційного простору. Так, зокрема на Всеукраїнському Форумі «Україна 30. Культура. Медіа. Туризм» зроблено наголос на необхідності усвідомлення загроз інформаційній безпеці як важливого завдання держави. У зв'язку з цим закцентовано увагу на значенні сили слова, критичного мислення, які є вагомими важелями протидії дезінформації. Запропоновано ввести уроки медіаграмотності у школах [4]. На нашу думку, слід також звернути увагу на пошукову, проблемну форму подачі інформації в сучасному інформаціному просторі.

По-друге, ідеал «суспільства знань» може сприяти таким трансформаціям інформаційного простору, які будуть значною мірою зорієнтовані на інтелектуальне, компетентнісне та світоглядне сприйняття інформаційного продукту українськими громадянами. У цьому контексті зростає значення інтелектуального компоненту в сучасній освіті, зокрема посилюється роль соціально-філософської складової в гуманітарній підготовці молоді, яка спрямована не лише на отримання знань про дійсність, але й на формування вміння оцінювати світ, висловлювати етичне ставлення до нього.

Відомо, що зараз суттєвої трансформації зазнає освітня стратегія, спрямована на формування не лише знань, але й компетентнісного підходу до оцінки дійсності. Як відзначає А. Ручка, моніторингові дані ІСНАНУ, наприклад, свідчать, що компетентні громадяни значно частіше, ніж малокомпетентні, вважають, що їхнє життя залежить здебільшого від них самих, а не від зовнішніх обставин [3, с. 276]. Компетентність таким чином, можна вважати підгрунтям таких рис особистості як самостійність, ініціативність, здатність до критичного мислення, уміння ефективно пристосовуватися до нових суспільних умов, сприймати демократичні цінності і практики. Компетентність пов'язана зі свободою вибору цінностей, моральністю, світоглядними переконаннями, які є відповідними до визнаних в суспільстві норм. Багаторівнева компетентність, сформована якісною освітою, виявляє себе у політичному, інформаційному та глобалістичному мисленні громадян, їх громадянській культурі, спрямованій на відповідальний та усвідомлений інформаційний вибір, на вміння протистояти інформаційним викликам.

По-третє, ідеал «суспільства знань» сприятиме формуванню модерності українського інформаційного простору у глобальному вимірі, його конкурентоздатності, спроможності до протидії загрозам та викликам, до трансляції україноцентричного наповнення в глобалізований світовий інформаційний простір. Так, зокрема, в українському інформаційному просторі мають знайти своє відображення політичні дискусії щодо глобальних екологічних проблем сучасності, проблем клімату, проблем сталого розвитку тощо, ініціативним учасником яких має стати Україна. Обговорення стратегії сталого розвитку сприятиме укріпленню ключових цінностей українців – миру і свободи, орієнтації на протидію ворожим ідеологіям і дотримання прав людини, які є основними передумовами сталого розвитку. Українцям слід активніше транслювати в глобалізований світовий інформа-

ційний простір здобутки видатних сучасних учених України. Важливо також поширювати світоглядну спадщину видатних сучасних філософів України, їхні погляди на українську історію, культуру, ментальність, на всі ті чинники, які виступають формоутвореннями такого явища як україноцентричність.

Отже, ідеал «суспільства знань» поступово утверджується у якості важливої суспільної цінності та орієнтиру розвитку українського суспільства. Він виступає тенденцією розвитку інформаційного простору в сучасній Україні. Ідеал «суспільства знань» сприятиме інтелектуалізації інформаційного простору в сучасній Україні в цілому. Він сприятиме таким трансформаціям інтелектуального простору, які будуть значною мірою зорієнтовані на інтелектуальне, компетентнісне та світоглядне сприйняття інформаційного продукту українськими громадянами. Ідеал «суспільства знань» сприятиме формуванню модерності українського інформаційного простору у глобальному вимірі, його конкурентоздатності, спроможності до протидії загрозам та викликам, до трансляції україноцентричного наповнення в глобалізований світовий інформаційний простір.

Список використаних джерел

1.Бехманн Г. Современное общество: общество риска, информационное общество, общество знаний / Готтхард Бехманн; пер. с нем. – М., Логос, 2010. – 248 с. 2.Губерський Л., Андрущенко В., Михальченко М. Культура. Ідеологія. Особистість: Методолого-світоглядний аналіз / Губерський Л., Андрущенко В., Михальченко М. – К.: Знання України, 2009. – 578 с. 3.Ручка А. Компетентність як ресурс життєвої активності / Українське суспільство: моніторинг соціальних змін. Київ: УСНАН України, 2017. С. 264 – 276. 4.Всеукраїнський Форум «Україна 30. Культура. Медіа. Туризм». URL: https://www.youtube.com/watch?v=7dfB9JexcfU. 5.»Інформаційний простір України: що ми здатні зробити». Позиція Ініціативної групи «Першого грудня». URL: http://1-12.org.ua/prohrami-dokumenty/informatsijnyj-prostir-ukrajiny-scho-my-zdatni-zrobyty-pozytsiya-initsiatyvnoji-hrupy-pershoho-hrudnya.

Д. В. Усов

ПРОБЛЕМА ТОЛЕРАНТНИХ ВІДНОСИН В СУЧАСНОМУ ІНФОРМАЦІЙНО-КОМУНІКАТИВНОМУ СУСПІЛЬСТВІ

Стрімкий розвиток сучасних інформаційно-комунікативних технологій, значне зростання обсягів інформації, необхідність опрацювання величезних баз даних все більше визначають сутність нашої епохи. Відомо, що інформаційні технології постають безпосереднім рушієм процесу глобалізації, яка пов’язана з новими технічними можливостями масової комунікації. Визначальною особливістю цього процесу є формування в масштабах усього світу єдиного інформаційного простору, в якому діяльність людства контролюється за допомогою систем штучного інтелекту. Внаслідок розвитку новітніх інформаційно-комунікативних технологій відбувається глобальна трансформація практично усіх сфер сучасного суспільства як у межах національних держав, так й у світі в цілому. Глобальність цих процесів, стимулює необхідність теоретичного осмислення особливостей інформаційного суспільства, а також підвищує інтерес до емпіричного вивчення впливу інформаційно-комунікаційних технологій на соціально-економічні, політичні та духовні структури суспільства.

Філософи по-різному визначають сучасний суспільний устрій: постіндустріальне, суспільство знань, постекономічне, інформаційне суспільство. Але зрозуміло для всіх, що провідну роль у новому суспільстві відіграє інформація. Саме вона є базовим фактором сучасного продуктивного процесу, а також необхідним компонентом інших процесів, що відбуваються в суспільстві. Підвищення якості

життя населення напряму залежить від можливостей доступу до світових інформаційних ресурсів. Розвиток інформаційної культури суспільства виявляється в його здатності створювати потужні інформаційні ресурси, сучасні засоби інформатики та інформаційні технології з метою забезпечення потреб людини, що постійно зростають.

Проблема толерантності в якості нового типу соціальних відносин є досить актуальною. В новому глобалізованому, завдяки інформаційно-комунікативним технологіям світі, толерантність постає не просто етичною вимогою, а соціально-психологічною необхідністю, що забезпечує виживання людства.

Толерантність є цінністю, необхідною і фундаментальної для реалізації прав людини та досягнення миру. Сучасний багатополярний світ, побудований на інтеграційних процесах в економіці, в політиці і в соціальній сфері, тенденції зближення держав для створення глобальних економічних і соціальних інститутів, вимагає нових принципів взаємодії громадян, соціальних груп, народів і культур. Один з принципів – принцип демократії як фундамент для побудови громадянського суспільства може бути реалізований тільки в умовах формування толерантних відносин як соціальної норми суспільства.

Толерантність є визнання за іншими права на повагу їх особистості та самоідентичності. Розвиток толерантності спрямований на формування здатності визнавати існування іншої точки зору різноманіття культурних відмінностей. Актуальності досліджуваній проблемі, безперечно, додають і вітчизняні політичні та соціокультурні реалії, в яких головні механізми встановлення консолідації суспільства мають вести до примирення, а через примирення – до толерантності і справедливих взаємин. Таким чином, проблема толерантності актуалізує проблему утвердження у сучасному інформаційному суспільстві об’єднувальних цінностей, побудованих на пріоритеті прав людини.

Новітні масштабні соціально-економічні зміни, які відбуваються у світі, характеризуються розгортанням «інформаційної революції». Якщо в індустріальному суспільстві домінували технології масового виробництва та споживання, то в сучасному глобалізованому світі, абсолютний пріоритет мають інформаційно-комунікативні технології, що засновані на обміні знаннями та інформацією. Розвиток інформаційно-комунікативних технологій сприяє змінам у сфері суспільних відносин, зокрема формуванню нових віртуальних цінностей, виробництво яких здійснюють інформаційні засоби, інформаційні товари та послуги. Основним засобом продукування нових віртуальних цінностей є інформація, а головним продуктом виробництва та споживання – послуги й інформаційні товари. Поєднання індустріального і постіндустріального типів розвитку, використання інформації та знань як унікального предмета і засобу виробництва, зростання сектора послуг, технологічна й інформаційна конвергенція, інноваційний тип розвитку, динамічність виробництва, віртуалізація соціального простору – найважливіші чинники сучасного глобалізованого інформаційного суспільства.

Пошук теоретичних підстав суспільного устрою, організованого на справедливих засадах, – центральна проблема як для класичної соціальної філософії епохи модерну, так і для сучасних дискурсів постіндустріального суспільства. Прагнення людей до справедливості та свободи, а також їх чуття солідарності, поглиблені постійними трансформаціями та кризовими явищами, визначають необхідність пошуку справжніх справедливих толерантних відносин в сучасному глобалізованому інформаційно-комунікативному суспільстві.

В сучасному світі громадяни толерантні, якщо вони готові критично оцінювати

свої власні погляди, переглядати і переоцінювати свій спосіб життя, не абсолютизувати власні цінності, не прагнути примушувати інших виконувати норми своєї групи (субкультури). Жити в сучасному глобалізованому світі означає «жити самому і дати жити іншому». Головна вимога толерантності – «бути в злагоді навіть в незлагоді». Таким чином, толерантність сучасному інформаційному суспільстві – це, в першу чергу, етичне самообмеження непримиренності.

Р. М. Поліщук

ОЛІМПІЙСЬКА ОСВІТА ЯК ФІЛОСОФІЯ НАВЧАННЯ ТА ВИХОВАННЯ

Олімпізм – це філософія життя, яка ставить спорт на службу людства. Ця філософія заснована на взаємодії якостей тіла, волі та розуму. Проте, не всі його пов'язують із культурою та освітою. Але, обговорення зв’язків між олімпізмом та освітою є популярною тематикою досліджень у різних галузях науки та у різних країнах. Питання про те, чи може така форма світогляду залишатися ідеологічною платформою в сучасних реаліях, обговорюються у світлі нових викликів сучасної епохи. На цій основі, розглядають ключові педагогічні підходи (методи, кейси) «олімпійської освіти» для того, щоб осмислити різні способи досягнення спадщини олімпійської цінності, яка проголошена у перші роки сучасного Олімпійського руху його засновником бароном П’єром де Кубертеном.

Той, хто починає вивчати філософію, не може уникнути зіткнення з найскладнішими питаннями, які виникають впродовж життя. Олімпійська ідея пережила не одне століття, надихаючи цілі покоління. Це допомогло багатьом людям «віднайти сенс життя» і настільки організувало цілі громади, що їхні члени називають себе «олімпійською сім'єю», хоча вони походять з різних куточків світу. Основа таких тісних зв'язків – універсальна ідея – ідея олімпійської освіти.

В Олімпійській хартії – основному законі олімпійського руху – йдеться: «Олімпізм являє собою філософію життя, що звеличує та об’єднує в гармонійне ціле якості тіла, волі та розуму. Поєднуючи спорт з культурою та освітою, олімпізм намагається створити спосіб життя, який базується на радості від зусилля, освітній цінності доброго прикладу, соціальній відповідальності та повазі до універсальних фундаментальних етичних принципів» [1].

Ідеологія олімпізму завжди була тісно пов'язана з освітою. На думку його дослідників, Кубертен думав про освітню реформу як про найкращий спосіб підтримати свою рідну країну, Францію, вийти з її політичних та соціальних криз. Більше того, він мав намір просувати нове бачення спорту та здорового тіла як засіб вирішення деяких очевидних проблем сучасності.

Суперечливий, непослідовний та фрагментований характер олімпізму протягом усієї сучасної історії Олімпійського руху викликав питання про те, чи є олімпізм цілісною філософією, яка може надихнути людей. Притаманні йому парадокси змусили деяких пошукачів стверджувати, що це «в певному сенсі метафорична примара». Наприклад, відомий дослідник Еріх Фромм стверджував, що Олімпійські ігри є «брудною сумішшю з бізнесу й реклами» [2, с.155].

З огляду на те, що багато практик пов’язаних з Олімпійськими іграми зазнали великої критики, не дивно, що скептики ставлять під сумнів питання, чи цінності, пов'язані з олімпізмом, є відповідною платформою для розвитку освіти. Однак зробити висновок про те, що олімпізм зараз став апологетичним міфом, щоб компенсувати грошово орієнтований та надмірний характер Олімпійських ігор, було б вузьким і односпрямованим припущенням.

Олімпійський рух розробив глобальну мережу для поширення олімпійських

цінностей не лише через проведення Олімпійських ігор, а також через організацію програм олімпійської освіти у всьому світі. Думки про те, що цінності можна узагальнити та передавати через освіту, поділяють багато вчених, які розробили різні підходи до способів навчання молоді олімпізму. Наприклад, Дікая Хаджиєфстатіу та Генрі стверджували, що, цінності, пов'язані з філософією олімпізму, претендують на покращення життя людей, особливо життя молодих людей. Як стверджували ці автори, «олімпізм генерує технології влади, просякнуті прагненнями до формування поведінки в надії на отримання певних бажаних ефектів і запобігання певним небажаним» [3].

Отже, сьогоденню потрібне розуміння олімпійської освіти не як вузького поняття, яке орієнтоване виключно на молодь та шкільну освіту, а як більш широку тему, яка зможе реалізувати філософію олімпізму у світлі сучасних складних реалій. Наприклад, використовувати олімпійські цінності як «зачіпки», щоб заохочувати та сприяти участі у фізичній активності серед широких верств населення за допомогою підходу, що відповідає ціннісним матрицям. Такі матриці виходять за рамки освіти і можуть включати «навчання через практику» та активні проекти, наприклад про те, як вести більш активний спосіб життя.

Список використаних джерел

1.Олімпійська хартія. Надруковано Міжнародним олімпійським комітетом – серпень 2016 року. URL: http://webcache.googleusercontent.com/search?q=cache:xBNE-bobjakJ:noc-ukr.org/attachments/161215184344282fce4b2840088aff5d99c37f8a0d85/+&cd=4&hl=uk&ct=clnk &gl=ua (дата звернення: 01.05.2019). 2.Фромм, Еріх. Мати чи бути?: пер. з англ. / Еріх Фромм. – К.: Укр. письменник, 2010. – 222 с. 3.Chatziefstathiou D. and I.P. Henry. Olympism, Governmentality and Technologies of Power. Esporte e Sociedade Journal (Sport and Society Journal) 12(4). 2009. http://www.uff. br/esportesociedade/pdf/es1206.pdf [14 July 2011].

І. О. Філіна

ФІЛОСОФІЯ ТЕХНІКИ: НОВІ РЕАЛІЇ В ОСВІТНЬОМУ ПРОЦЕСІ

«Міра – це найкраще»
(Фалес)

Останнім часом життєві реалії (пандемія, карантин, дистанційне навчання) кардинально вплинули на всі сфери суспільства. З одного боку, це відкрило нові можливості використання комп'ютерної техніки та інформаційних технологій, а з іншого – проявилася необхідність філософського осмислення нового ракурсу взаємозалежності техногенного та людських світів.

Та чи інша ступінь взаємозалежності людини і техніки – проблема не нова. Хоча техніка порівняно недавно, за історичними мірками, стала предметом філософської уваги (XIX-XX століття). Проте, поняття «техно» використовувалося ще з античних часів. Воно означало майстерність, мистецтво, вміння щось створити, сформувати з природного матеріалу. Мова стародавніх греків зафіксувала ту обставину, що вічним супутником людського життя є наявність певних предметів і заходів, які дозволяють перетворювати «природне» в «людське». Всі існуючі визначення техніки й досі вказують на її фундаментальну властивість, а саме – принцип перетворення, тобто те, за допомогою чого *людина перетворює* не тільки природу та суспільство, а *й саму себе*.

Сучасний світ – технологізований простір і час, і сфера освіти також цілком закономірно потрапляє у цей вимір. Ставлення учасників освітніх процесів до технічних і технологічних новацій ніколи не було однозначним. Взагалі тут вистачає різних моментів, але чи не головною проблемою постає *проблема залежності*.

Залежність можна розглядати з різних ракурсів: як неминучу необхідність сучасності, як зручність спілкування через соціальні мережі, як надлишковий азарт, як комплекс розгубленості перед нескінченністю інформаційних потоків тощо.

Проте, варто згадати ще один аспект. В Стародавньому Китаї були старці-мудреці, які принципово носили воду з річки дерев'яною цеберкою і не користувалися технічним приладом – колесом для черпання води. Вони мотивували це тим, що, використовуючи техніку, втрачаєш свободу дій. Мовляв, техніка, ясна річ, полегшує життя, але платня за це непомірна – *людське Я пригноблюється*.

«Пригнобленість Я» нині можуть відчувати представники старшого покоління освітян як побоювання різних технічних новацій: від мультимедійних екранів до конференцій в Zoom, Meet тощо. Але уникнути дистанційної форми навчання не вдалося нікому, хто хотів працювати.

Є ще один вимір «пригноблення»: на тлі яскравої *візуалізації* навчального матеріалу пригноблюється ступінь його *розуміння* учнями. Технічні можливості візуалізації невичерпні, але вони переважно зачіпають відчуття, а мозок не встигає включитися в освітній процес. Навіть спрацьовує своєрідна «естетика наочності»: яскраві схеми та відео одразу породжують *приємні відчуття*, рухатися далі вже не хочеться, тому до іншого приємного відчуття – *розуміння сутності* – справа не доходить. Як не дивно, такий чинник як «крейда + дошка» забезпечував значно більшу ступінь *розуміння*.

«Екранна культура» в освіті часто налаштовує на сприйняття інформації в готовому вигляді. Надаючи певні беззаперечні зручності, вона водночас позбавляє розум «насолоди власного пошуку». Мова йде не про науковців, а про школярів і студентів, далеко не всі з яких долучилися «книжкової культури», котра, на відміну від «екранної», значно більше сприяє розвиткові самостійного мислення, не кажучи вже про духовний розвиток самої особистості.

Мислення здійснює впорядкування чуттєвого сприйняття, але не зводиться до нього, бо породжує дещо якісно нове, недосяжне для чуттєвості. Перехід на цей новий рівень має об'єктивну основу в «подвоєнні» пізнаваного матеріалу на зовнішнє та внутрішнє, на явище та *сутність*, коли саме сутність осягається за допомогою мислення. Здійснюється те, що називають *розумінням*. Зрозуміти – означає виявити суттєве. Людина може розуміти навіть те, що не в змозі сприймати безпосередньо. Мислення – це логічно організований пошуковий процес, який потребує зосередженості а не хаотичної гри асоціацій, від якої «думки розбігаються» урізнобіч. Навчання має бути цікавим процесом, але не повинно перетворюватися на розвагу. Уява – добре, розуміння – краще. Гесіод повчав: дотримуйся міри в усьому.

Заперечувати єдність чуттєвого та раціонального в пізнанні й навчанні, звісно, ніхто не збирається. Проте, варто звернути увагу на те, що «екранна культура» все ж більше мимоволі сприяє «пригнобленню» мислення та розуміння. Особливо, коли викладач знаходиться «у потойбічні», тобто онлайн. А якщо згадати, що в умовах карантину доступність до Інтернету в містах і селах геть різна, то стає зовсім сумно. Відбувається «пригноблення» освіти як такої, незважаючи на всі дивовижні здобутки «екранної культури».

Звісно, не людство є технічним, а техніка є людською. Вона є втіленням людського розуму. Недоречно вважати весь сучасний світ лише «техносферою», тим більше – відсторонюватися від нього. Проте, прогрес визначається не науково-технічними параметрами, а морально-етичними та гуманістичними вимірами, на які і має бути орієнтована сучасна освіта.

O. L. Appelhans, O. V. Artemov, N. V. Neskoromna, M. V. Lytvynenko

CONSCIOUSNESS: A FUNDAMENTAL PROBLEM OF PHILOSOPHY IN THE MEDICAL AND BIOLOGICAL PERSPECTIVE

With many discrepancies in the understanding of the phenomenon ofconsciousness, nevertheless, the modern philosophical tradition tends to a neo-positivist approach. Throughout the 20th century, within the framework of this approach, various directions and schools sought to bring the methods of analytical philosophy to the maximum perfection. In particular, this was reflected in the study of the phenomenon of consciousness, where the priority for epistemology was the idea of empiricism, based on the need for observable evidence and rationalism based on mathematical and logical-linguistic constructions.

To get rid of the unobservable - this is the main principle of philosophy of the past century, with the help of which it sought to understand the phenomenon of consciousness.However, this seemingly irreproachable methodological principle led the theory of consciousness to a dead end. Moreover, the progress of information technologies taking place in the 21st century in the field of creating artificial intelligence (AI) has only exacerbated these contradictions.So, as J. Searle noted, if consciousness really exists and has an objective nature, then its ontology should be, in a certain sense, behavioral and causal [3].

In this case, it is possible to distinguish the behavior of those systems that do not have mental states (AI) from those that actually have similar states (the human mind). Nevertheless, the modern trends of cognitivism, which replaced the behaviorism of the last century, continue the traditions that ultimately merge with eliminative materialism, that is, they tend to deny some purely human mental states that cannot be described within the framework of neural networks.This trend is quite natural for intelligence as a universal Turing machine, which implements any algorithm available to the human mind. Identifying the brain with the universal Turing machine essentially eliminates consciousness as a unique phenomenon in the human brain.

In previous studies, we have repeatedly tried to substantiate the idea of the fundamental difference between intelligent behavior, determined by algorithms, from consciousness asan independent phenomenon -the understanding of intelligent behavior [1,2].This concept, in fact, provides a biomedical substantiation of the philosophical idea actively promoted by John Searle since the 80s of the last century. We must pay attention to the fact that intelligent behavior in nature is manifested without the presence of mind.Unlike artificial intelligence, the human mind independently builds algorithms for intelligent behavior.In other words, consciousness is the organizing system due to which the algorithms of intelligent behavior arise.

Therefore, the study of consciousness should be based not on the study of intelligent behavior, but on the study of the conditions for its formation. Consciousness appears before intelligent behavior, i.e. it is pointless to seek consciousness through the analysis of intelligent behavior. The beginning of the formation of consciousness is self-awareness. Self-awareness is the perception of physical and then mental impact through a negative or positive attitude towards it.The cry of a born child is already a manifestation of potential consciousness. It is no coincidence that no other living creature is capable of reacting so emotionally to the fact of its appearance. This means that a person already at birth has a system of self-awareness in the form of homeostasis between various elements of the nervous network, which are closed on the higher - cortical centers.Inhalation, requiring the active work of the corresponding muscles, light, leading to the excitation of the visual

receptors - all this violates the established homeostasis. The manifest reaction of a newborn to a new environment indicates that his system already realizes the new reality. So, the born child begins to reveal the elements of consciousness, although his rational actions are practically reduced to zero and look like instinctive acts, physical reflexes, in which it is difficult to see intelligence. Such reflex acts appear at the highest stage of evolutionary development - only in the most intelligent representatives of the animal world. And their appearance is also associated with the formation of the system of consciousness. This system does not form algorithms, but provides neurophysiological homeostasis. Early instincts are supported by patterns that reflect physical influences, i.e. are not informational. For patterns of exposure to turn into information, they must be reproduced in neural networks without being linked to the physical exposure they reflect. In this case, there should be patterns that are not associated with a specific physical effect, but interact with many other informational and primary patterns.

Matching occurs through these patterns, i.e. comparison of an informational pattern with a physical one. In other words, understanding is when, through the comparison of several information patterns, the reality behind them is realized, i.e. the system begins to reproduce the real physical world inside itself, without physically touching it.Unlike AI, the information patterns of which are created by the human mind, consciousness is not a program or an algorithm, but a system for maintaining neurophysiological homeostasis in a neural network that simultaneously makes physical contact with the outside world and information processes for which such communication is not necessary.

References

*1. Артемов О.В., Бурячковский Е.С. Інтелект поза біологічногоносія (медико-біологічний і філософськийпогляд на проблему штучного розуму / Интегративная антропология. 2018. №2. (32) С. 4-8. 2. Артемов О.В.**,** Литвиненко М.В., Васильєв В.В. Алгоритми, розум і штучнийінтелект в сучасномуфілософськомудискурсі / Збірник матеріалів VI міжнародної науково-практичної конференції «Наукові пошуки: актуальні дослідження, теорія і практіка», Київ, 29 січня 2021 року. - 2021. 3. Сёрл Дж. Рациональность в действии / Пер. с англ. А. Колодия, Е. Румянцевой. - М.: Прогресс-Традиция, 2004. - 336 с.*

М. О. Ничипорук

ДОРОГОВКАЗИ БОГОСЛОВСЬКО-ФІЛОСОФСЬКОЇ ДУМКИ КИЄВО-МОГИЛЯНСЬКОЇ АКАДЕМІЇ: РОЗУМ І ВІРА У ХРИСТИЯНСЬКОМУ ВЧЕННІ

Осягнення концептосфери духовно-академічного філософування, ініційованого в Україні професорами Академії, заснованої святителем Петром Могилою, Митрополитом Київським, потребує, передусім, звернення до ключових орієнтирів їх рефлексії – богословських визначень розуму та віри, вироблених на теїстичному підгрунті, закладеному християнством.

Слово «розум» походить від давньоруського «умъ», його ж синонім «інтелект» утворився завдяки транслітерації латинського «intelectus», що означає «розуміння, розум, розсудок», тобто людську здатність до мислення, пізнання. У свою чергу, її найменування, стверджене в латині, стало калькою давньогрецького слова νοῦς (ум), становлення концептосфери якого означило рух античної філософської думки від узагальнення Нуса як принципу світобудови (розуміння, започатковане Анаксагором, розвинене Аристотелем і переосмислене стоїками) до усвідомлення його і як деміургічного начала світу, і як раціональної частини індивідуальної душі (сприйняття, ініційоване Платоном і висхідне для Плотіна і Прокла).

Розум як складник людської природи, визначальний для місця людини у Всесвіті, розкривається у християнському вченні. Спираючись на біблійне свідчення про «вінець творіння», Отці і Вчителя Церкви перших століть християнства наголошують на розумності як відмінній характеристиці людської особи, «богодарованої сили» (Августин Блаженний), що людині для того, щоб вона могла уподібнюватися Творцю. У святоотецькій традиції богослов'я розум людини характеризується як «око душі», «сонце», «гідність людської істоти і її краща частина», «владичне начало» душі. Такі характеристики знаходимо у святителів Симеона Нового Богослова, Афанасія Великого, Василія Великого, Макарія Великого, Григорія Ниського). Оформившись у руслі догматичного обгрунтування тріадології, що відбулося в IV ст. - в «золоту добу» богослов'я, означене розуміння раціональності набуло подальшої концептуалізації в антропології Григорія Палами (XIV ст.). Він зазначав: як Свята Трійця, найвища Благість, є Розум, Слово і Дух. Так і «троїчне єство, яке слідує за Найвищою Трійцею, більше всіх інших істот створене за Її образом; це є душа людська, і саме душа розумна, словесна і духовна» [цит. за: 2, с.57].

Варто наголосити: у світлі Надприродного Одкровення всі ці ознаки осмислюються як такі, що притаманні розуму в його природному, тобто благодатному стані, не спотвореному гріхом. У своїй дисертації на здобуття наукового ступеня кандидата богослов'я, що стала першим в Україні досвідом систематизації православного вчення про роль розуму на шляху богопізнання, архієпископ Новомосковський Євлогій (В. О. Пацан) підкреслює: «За спільною думкою святих отців стан первозданної людини був таким, що при пануванні богоподібного розуму і підпорядкуванні йому потреб тіла і душі людина споглядала себе лише у Бозі й у Ньому усвідомлювала своє буття; всі свої думки, почуття і бажання спрямовувала до цього найвищого духовного блага; жила спогляданням, носячи в собі Дух Божий» [1, с. 59].

Точність цього висновку підтверджується характеристикою стану людського розуму до гріхопадіння, наданою у «Добротолюбії»: «Розум першоначально чистий, перебуваючи у чині своєму, споглядав Владику свого; й Адам, перебуваючи в чистоті, царював над своїми помислами і блаженствував, покритий божественною славою» [1, с. 157].

Після гріхопадіння природа людини стала спотвореною, а її життєдіяльність «набула *егоїстичної* спрямованості, внаслідок якої розірвався живий, безпосередній союз любові з Богом, що становив підгрунтя цілісності розуму і його панування над усіма іншими органічними силами душі і тіла, … гармонія сил людини порушилася, замінилася розладом і дисгармонією» [1, с. 65]. Ознакою гріховної обмеженості людського розуму стала втрата людиною здатності безпосередньо споглядати Творця. Гріховно спотворений ratio виявився здатним лише узагальнювати дані чуттєвого досвіду, на основі чого людина не може ні розкрити власне «Я» як самототожне, ні наблизитися до розуміння «*всюдисущності* Бога, засвідченої безумовно-особистісною істинністю Слова Божого» [3, с. 5] - («Я є шлях, і істина, і життя» (Ін 14:6)). Богопізнання і самопізнання людської особистості можливі тільки при долученні до Богоодкровенної істини через вірування. «А віра – то підстава сподіваного, доказ небаченого» (Євр. 11:1).

Основа віри з богословського погляду – це Божественне Одкровення, яке дане як Священне Писання і як Священного Передання. У християнстві віра розглядається як характеристика людини, визначальна для осягнення нею перспективи спасіння, відкритої у граничному комунікативному досвіді.

Східна і західна традиції християнства збігаються у визнанні і розмежованості - у природі людини, спотвореній гріхопадінням, - духовності та раціональності, й обмеженого характеру раціонального пізнання щодо духовного досвіду, набутого на основі вірування. Однак ідея «зцілення розуму» у практиці аскези, висловлена Отцями і Вчителями єдиної Церкви, була по-різному осмислена у православ'ї, католицизмі і протестантизмі.

Відповідно до класифікації, запропонованої Євлогієм, архієпископом Новомосковським (В. О. Пацаном), у православній антропології виділяють три види розуму. Перший – це розум «інстинктивний», яким наділені і тварини і яким переважно живуть «нерозвинуті духовно люди і дикуни» [2, с. 15]. Він спрямовується переважно на завдання збереження життя і задоволення тілесних потреб. «Якщо тільки цим розумом живе людина, то вона не піднімається над тваринами і втрачає людську гідність» [2, с. 15]. Цей вид розуму закладений у тваринний світ Богом як засіб самозахисту і підтримки життя тіла.

Другий вид розуму – це розум логіки і науки. Богом він даний лише людині для осягнення Його творінь і премудрості самого Творця всесвіту. За допомогою цього розуму людина будує наукові теорії і філософські системи, забезпечуючи культурний поступ. Однак і розум науки і логіки не є досконалим. «Володіючи лише цим розумом, людство може піднятися лише на щабель цивілізованих тварин, які знищують один одного за допомогою способів і засобів, доведених до високої технічної досконалості» [2, с. 16].

Тож найціннішим даром людству є третій вид розуму, який, як зазначає Євлогій, архієпископ Новомосковський (В. О. Пацан), набув ряду синонімічних визначень у різних мислителів. Так, М. Є. Пєстов називає цей вид розуму «умовно благодатним розумом», акцентуючи потребу повернення до його первозданного стану, а І.В.Кірєєвський - «віруючим розумом», увиразнюючи його сотеріологічну перспективу [цит. за:2, с.16]. Один із фундаторів слов'янофільства стверджує, що характер віруючого мислення визначається прагненням «зібрати всі окремі частини душі в одну силу, віднайти те внутрішнє осереддя буття, де розум, і воля, і почуття, і совість, і прекрасне, і істинне, і дивне, і бажане, і справедливе, і милосердне, і весь обсяг ума зливаються в одну живу єдність, і таким чином поновлюється сутнісна особистість людини в її первозданній неподільності» [цит. за: 2, с.20].

Відтак у православному богослов'ї і філософській думці, орієнтованій на нього, усвідомлюється можливість і необхідність возз'єднання раціонального і духовного на шляху «зцілення» людського розуму, «відкритого для «любомудрія» християнством у перші століття його існування і збереженого його східною традицією»[3, с.117]. Саме віра підсилює розум і наповнює його духовним змістом. Дуже яскраво цю думку виразив наш видатний співвітчизник П.Юркевич, порівнюючи сердечну віру з розумом: «В міру того, як в серці людини зникає єлей любові, світильник згасає: моральні начала й ідеї затемнюються і, зрештою, зникають зі свідомості. Це відношення між світильником і єлеєм – між головою і серцем – є саме звичайне явище в моральній історії людства» [4,с.125].

При схоластичному обгрунтуванні доктрини католицизму святоотецька ідея «зцілення розуму» була фактично замінена томістською теорією «двох істин», яка фактично ствердила гріховно-обмежений стан розуму людини як доконечний в її земному існуванні. Розмежування «істини віри» й «істини розуму» прирекло «філософську думку Західної Європи на формулювання розумоосяжних аргументів Божественного буття, які ґрунтувалися на відволіканні умоглядно охоплених властивостей Творця від Його Самосущої Особистості, засвідченої тварній особі в

інтерперсональних відношеннях з Ним. Так ініціювалося сприйняття живого Бога як безликого Трансцендентного Абсолюту, що спонукало раціональну свідомість до того, щоб віднайти *неминуче безособове* начало самої раціональності, яке, власне, і забезпечує умоглядне долучення людини до буттєвої Першооснови, абстрагованої від міжособистісних стосунків» [3, с.117]. Абстрактно-умоглядна аргументація існування Творця була здійснена у добу традиціоналізму, розгорнувшись у коливаннях між ствердженням (Ансельм Кентерберійський) та спростуванням (Фома Аквінський) «онтологічного доказу» Божественного буття і набувши фундаментальної метафізичної оформленості у визначенні Бога як Causa sui. А вже в Новий час саме з цього горизонту богопізнання, узагальненого Р.Декартом при обгрунтуванні його умоглядного характеру (первинність «ідеї Безкінечного» для відкриття тварною особою Творця), розпочався рух раціоналістичної рефлексії до об'єктивізації понад-особової суб'єктної першоформи, що і призвела до утворення «контрапункту» раціонально орієнтованого людського самопізнання.

Список використаних джерел

1. Добротолюбие: в 5-ти т. - Свято-Троицкая Сергиева Лавра, 1992. - Т. 2. 2.Евлогий (Пацан), архимандрит. Православное учение о роли разума на пути богопознания: диссертация на соискание ученой степени кандидата богословия/ Архимандрит Евлогий (Пацан). – Киев: КДА, 2008. – 234 с. 3.Пацан В. О. (Євлогій, архієпископ Новомосковський) Американський персоналізм: генезис, ідеї, критика. Дисертація на здобуття наукового ступеня кандидата філософських наук/ В. А. Пацан (Євлогій, архієпископ Новомосковський). - Дніпро, 2016. - 232 с. 4. Юркевич П.Д. Философские произведения/ П.Д. Юркевич – М.: Правда, 1990.- 670 с.

СЕКЦІЯ V
ДОСЯГНЕННЯ НАУКИ У ГАЛУЗІ КУЛЬТУРОЛОГІЇ, ПСИХОЛОГІЇ, ДОКУМЕНТОЗНАВСТВА ТА ІНФОРМАЦІЙНОЇ ДІЯЛЬНОСТІ

М. В. Стефурак

БАНДУРНИЙ РЕПЕРТУАР ЯК ОДИН ІЗ ЗАСОБІВ ФОРМУВАННЯ ЕТНОКУЛЬТУРНОЇ КАРТИНИ СВІТУ УКРАЇНЦІВ

Мета наукової розвідки − розглянути процес формування бандурного репертуару учня музичної школи інструментальними й вокальними творами, які є ключовим чинником розвитку етнокультурної портрета громадянина України.

Включення до учнівського бандурного репертуару не тільки інструментальних класичних творів, які сприяють розвитку концертного виконавства, а й календарно-обрядових вокально-інструментальних творів, наприклад, колядок, веснянок, обжинкових народних пісень тощо сприяє будові музичної культурної площини, у якій бандура є символом українськості.

Новизна методичного дослідження полягає в розкритті текстово-музикологічних особливостей добору учнівського репертуару для бандури від технічно простих українських народних пісень до класичного репертуару бандури, що підвищує рівень виконавської майстерності учня в контексті означеного виду мистецтва як цілісного художньо-естетичного явища музичної культури.

Слід зазначити, що значну роль відіграє самостійна робота учня в процесі його музично-інструментальної підготовки. Об'єм роботи, порядок відпрацьовування, чергування форм, вибір методів – усе це обумовлюється й окреслюється на уроці, але відпрацьовується здобувачем удома.

Серед творів різних жанрів, які опановують школярі в процесі музично-виконавської підготовки, виконання творів великої форми зазвичай викликає у них найбільше труднощів, рому й пропонуємо їх вивчати у старших класах. Робота над творами великої форми передбачає наявність відповідних знань та вміння узагальнювати власні виконавські навички. До творів великої форми належать сонатини, сонати, варіації, рондо, концерти тощо. Їм притаманна різноманітність змісту, значна протяжність розвитку музичного матеріалу. У процесі самостійної роботи над варіаційним циклом потрібно окреслити особливості побудови (строгі чи вільні варіації, прийоми розвитку мелодії та супроводу); з'ясувати структурні та виражальні особливості теми; у кожній з варіацій знайти риси інтонаційно-ритмічної, гармонічної, фактурної подібності або жанрової розрізненості з нею. Цьому допоможе програвання або «внутрішнє» проспівування теми. Наприклад: **«Варіації №1 на тему Франсіско Тарреги»**. Темою для варіації обрано маленьку прелюдію, написану у формі восьмитактового періоду, в якій основним фактурним елементом є *групето*. Композиція складається з теми (*прелюдії*) та чотирьох її варіаційно видозмінених проведень. Складність представляють стрибки, які трапляються в тексті, починаючи від першої варіації.

Отже, стає зрозумілим, що ефективність роботи над творами великої форми в учнів мистецького профілю залежить від умов її організації, змісту і характеру завдань, логіки їх побудови, якості результатів в процесі виконання цієї роботи, що сприяє підвищенню рівня музично-теоретичної підготовленості, формує виконавську культуру, здатність творчо мислити та забезпечує досягнення високих результатів у навчальній діяльності. Найпростіші за технікою виконання твори є

підвалиною удосконалення гри великих творів, вони розвивають та удосконалюють творче мислення школяра, його музикальність, інтелектуальну культуру, утверджують особистісно-ціннісну культурологічну позицію.

У результаті роботи з учнями дитячої школи мистецтв висновковуємо, що календарно-обрядова творчість, технічно прості народні вокально-інструментальні твори, а згодом розширення жанрового діапазону (сонати, сюїти, фантазії, рондо, концертні п'єси, концерти), тобто поєднання народно-фольклорних мотивів з академічними традиціями сприяють включення учня в узуальну етнокартину світу українців.

Список використаних джерел

1.Давидов М. Історія виконавства на народних інструментах (Українська академічна школа): підручник. Київ: НМАУ ім. П. І. Чайковського, 2010. 592 с. 2.Морозевич Н. В. Бандурне мистецтво як культурне надбання сучасності: автореф. дис... канд. мистецтвознавства: 17.00.03; Одес. держ. муз. акад. ім. А. В. Нежданової. Одеса, 2003. 16 с. 3.Ніколенко О.І. Оригінальна інструментальна бандурна творчість в аспекті жанрово-стильової еволюції: автореф. дис. ... канд. Мистецтво знав.: 17.00.03; Львів. нац. муз. акад. ім. М.В. Лисенка. Львів, 2011. 16 с.

I. P. Torianik, N. V. Skinder

DEVELOPMENT OF DIGITAL TECHNOLOGIES AND THEIR INFLUENCE TO HOSPITALITY INDUSTRY

Digital technology is not new, but according to it progress the world started to develop very fast. We can see that one technology appeared it quickly replaced by another since the 20th century and in such way, we can say that the formation of the information society began. It is based on the development of science, effective technologies, new quality of human capital, changes in the social structure of society, a higher level management, more rational use of resources associated with these new factors and opportunities in production, consumption and reduction of unit costs of resources for production products and services. All that lead to the increasement in the use of digital in hospitality that is changing the experience for customers and staff from a more traditional service to a digitally enhanced service. Moreover due to the COVID-19 the restaurant industry is the most affected ones. As a result, restaurants adopted delivery- or pickup-only models, introduced tablets and kiosks with interactive touchscreens, some apps and all this helped them to operate during the strictest of lockdowns.

That's why some restaurants and cafes such as McDonald's have introduced tablets and kiosks with interactive touchscreens to help customers order their food. Some restaurants have also introduced apps to improve their customer service. Customers can order food or drink from an app and have it brought to their table.

To say more, social media allows the hospitality industry to enjoy the benefits of cheap/free advertising and improvement features such as Facebook 'Place Tips'. This up-and-coming feature on the Facebook platform is a true product of digital industry as it takes into account where a person currently is (i.e. staying in a hotel) and then generates a list of places that they might like to go to that are nearby.

Similarly, partnerships between hotels, restaurants, cafes and technology companies are going to help the hospitality industry to build a trusting relationship with their customers. Features like the room-booking and request service are completely customer-focused and encourage optimum relaxation and communication, which should make for a perfect hospitality experience.

As a conclusion, we would like to say that every day at a fast pace new technologies appears. Everyone who want to keep up with the tomes need to obtain new skill, that is

increasingly in-demand in the workplace it is the growth mindset. A growth mindset can help you to learn new skills, be more adaptable, and help you bounce back from setbacks and challenges – all of which are increasingly important in the digital workplace.

T. A. Teterina, N. O. Rezenkina

«SKANSENS» AND ITS ROLE IN THE DEVELOPMENT OF ETHNIC TOURISM

Ukraine has a great potential for the development of ethnic tourism, primarily due to its distinctive traditions, unique national cuisine, hospitality of Ukrainians, the availability of ethno-tourism resources of national and world heritage.

The development of ethnic tourism is important for political, socio-cultural and economic development of the country, and also contributes to solving socio-economic problems of the region, creates a favorable macro-environment, which is manifested in expanding employment in the service sector, generating additional earnings, stimulating infrastructure, in particular, transport communications, communications, trade networks, accommodation facilities, catering establishments, recreation and entertainment complexes, etc.

Countries around the world have accumulated an important and interesting experience in the development of ethnotourism, the form of which depends on the geographical and historical and cultural specifics of the regions.

During ethno-tourism trips people visit museums, especially interested are in the «open-air museums» – the so-called «live museums» with rich animation programs with the recreation of the historic environment, where tourists are attracted not only by individual buildings, antiques, but also by professional animators. Classes reproduce the life, behavior, material and spiritual culture of previous eras. They are introduced to traditional crafts and activities specific to the area and time, such as the work of a miller, weaver, blacksmith, potter, carpenter, distiller, beekeeper and others.

Often, museum visitors are invited to try manual work under guidance of a specialist. Everyone can feel like a blacksmith or potter, etc. Open-air museums differ from ordinary museums by the presence of a spectacular element. Their specificity is that they have simple opportunities to direct informal communication (during competitions, ceremonies, performances, fairs, performances of folk groups), which is one of the reasons for the popularity of these museums among various segments of the population. Some museums reconstruct and use vehicles of previous years; an integral part of open-air museums is traditional cuisine. Everything is prepared «before the eyes» of visitors, and sometimes with their participation, which gives tourists more impressions. The main purpose and task in the creation and operation of open-air museums is to preserve the most interesting authentic architectural monuments; creating conditions for free access to these buildings of the general population; in a comprehensive demonstration of folk culture and architecture, household items, tools, applied arts, creating a model of the environment and landscape. This type of museum contributes to the revival of folk crafts and folklore festivals; activates the tourism industry; contributes to the solution of scientific problems related to the search, collection, study, restoration of exhibits. Thus, open-air museums perform a number of functions, namely: compensatory, recreational and health, cultural and educational, communicative, environmental, social, economic, etc.

The first such open-air museum was established in 1891 in Sweden and was named «Skansen» (open-air museum). It brings together traditional buildings from all over Sweden, hosts festivals and shows national dances. Open-air museums currently exist

in various countries, including Ukraine. The oldest open-air Ukrainian museum is the Pereyaslav National Historical and Ethnographic Reserve, established in 1951 on the basis of a museum of local lore, which occupied only three rooms in the ancestral home of Taras Shevchenko's friend, the local doctor A. Kozachkovsky. Today it is one of the largest historical and ethnographic reserves in Ukraine, its area is 3050 hectares. The reserve preserves historical and cultural monuments, various museum collections of great historical and artistic significance.

The reserve includes more than 400 objects and monuments of cultural heritage. It consists of 24 thematic museums of various profiles, most of which are located in architectural monuments (churches, former burgher and landlord houses, peasant houses, etc.). The main fund of the reserve has more than 180 thousand storage units.

The organization of such museums has become especially relevant in recent times in connection with the pandemic. Lecturers and students of Kharkiv College of Trade and Economics of Kyiv National University of Trade and Economics have created and developed a «scansen» on the basis of the farmstead *Kvitucha Sadyba*, which is located in the village Cheremushchne Zmiiv district. The farmstead has excellent tourist potential.

Thus, open-air museums are unique in content and innovative in essence complexes, where you can most figuratively and historically accurately recreate the architecture and life of the former village, demonstrate the economic activities of the population who lived, worked and created in different historical and ethnographic regions of Ukraine in different historical periods.

О. А. Молчанський, О. О. Бабенко

ОНЛАЙН-ВИСТАВКИ ЯК ФОРМА ПУБЛІКАЦІЇ ДОКУМЕНТІВ ЦЕНТРАЛЬНИМ ДЕРЖАВНИМ АРХІВОМ ЗАРУБІЖНОЇ УКРАЇНІКИ

У системі центральних архівних установ України функціонує Центральний державний архів зарубіжної україніки, створений відповідно до Розпорядження Кабінету міністрів України від 12.05.2007 р. № 279-р як профільна архівна установа й координаційний центр з питань роботи з документами архівної україніки, що зберігаються в інших державних архівах та архівних підрозділах організацій та громадських об’єднань, в інших юридичних осіб України , а також громадян України, іноземців та осіб без громадянства. Архівом здійснюється відповідна робота з формування Національного архівного фонду профільними документами, його упорядкування та збереження, творення довідкового апарату до документів; реєстрації архівної україніки, що зберігається в зарубіжних та українських установах, інтенсивного використання документальної інформації в науково-дослідній та просвітницькій діяльності, у т. ч. засобами популяризації наявних архівних документів та матеріалів.

Подібна популяризація дозволяє залучати до самостійного вивчення документів відповідних фахівців – істориків, політологів тощо, а також громадян, які шукають певну інформацію, що має для них конкретну еврестичну цінність.

Однією з основних форм використання та популяризації архівних документів і матеріалів у ЦДАЗУ є виставкова діяльність. Проте створення стаціонарних виставок документів в час карантинних обмежень, пов’язаних з епідемією КОВІД, втратило свою актуальність через обмеженість кола осіб відвідувачів, які можуть з нею ознайомитися, а від так і соціальну значущість. Тому на перший план у виставковій діяльності архіву виходить форма роботи з підготовки та розміщення на офіційному веб-сайті ЦДАЗУ онлайн виставок та онлайн добірок документів

національного архівного фонду. Так на офіційному веб-сайті ЦДАЗУ в розділі «Виставки» лише за останній рік (березень 2020 р.– березь 2021р.) розміщено 9 документальних виставок та добірок документів, у кожній з яких представлені документи національного архівного фонду публікуються вперше.

19 березня 2020 р. ЦДАЗУ презентовано документальну онлайн виставку «Ой, гоп, чобітки, піддайте охоти! Потанцюєм досхочу – підем до роботи!», присвячену внеску української діаспори у розвиток народного танцювального мистецтва та приурочену до 125-ї річниці від дня народження Василя Авраменка. Митець увійшов до історії світового мистецтва як посланець України до народів світу, що розкрив перед світовою спільнотою образ свого феноменально обдарованого народу, його найцінніших духовних надбань.

Документальна виставка «Довгий шлях повернення в Україну», презентована у червні 2020 р., вшановує пам'ять видатного українського громадсько-політичного діяча, останнього президента Української Народної Республіки в екзилі, активного учасника та очільника ряду провідних українських закордонних організацій Миколи Плав'юка.

75-річчя з дня перемоги над нацизмом у Другій світовій війні була приурочена документальна онлайн-виставка «І живуть у пам'яті народу його вірні дочки і сини».

Освітянському напряму діяльності зарубіжного українства присвячено документальну онлайн-виставку «Учітеся, брати мої! Думайте, читайте…» (вересень 2020 р.).

Важливою подією в історії українського жіночого руху в США стало створення у 1925 р. Союзу українок Америки (СУА) шляхом об'єднання п'ятьох жіночих осередків Нью-Йорку. Тож з нагоди 95-річчя створення СУА ЦДАЗУ підготував свою документальну виставку у жовтні 2020 р.

Досить болючій і дотепер як для українців в Україні, так і для української діаспори, темі української мови присвячено документальну онлайн-виставку «Нам українською судилось говорити!», підготовлену до Дня української писемності та мови у листопаді минулого року.

12 грудня 2020 р. виповнилося 130 років від дня народження видатного українського державного, військового і політичного діяча, полковника армії Української Народної Республіки (УНР), голови Проводу українських націоналістів Андрія Мельника. З цієї нагоди Центральний державний архів зарубіжної україніки презентував документальну онлайн виставку «Людина, воїн, політик».

25 лютого 2021 р. світове українство як і все українське суспільство, міжнародна гуманітарна громадськість відзначили 150-річчя від дня народження Лариси Косач (1871–1913), що під творчим псевдонімом «Леся Українка» своїм багатогранним літературним талантом та життєвою громадянською позицією втілила, як ніхто, власну неоціненну культуротворчу місію – модернізацію та лібералізацію української культури, введення її до загальноєвропейського і світового контексту. Із нагоди відзначення ювілею Лесі Українки ЦДЗУ презентувало документальну онлайн-виставку «Незламна духом».

У березні 2021 р., з нагоди відзначення Шевченківських днів опубліковано онлайн добірку документів «Шевченкіана Миколи Неврлого: дл 160-річчя від дня смерті Українського Генія».

Таким чином, створені ЦДАЗУ онлайн виставки та онлайн добірки документів створюють для їхніх реципієнтів, як фахівців так і широкого кола пересічних громадян, унікальну можливість ознайомитися з безпосередніми першоджерелами, що висвітлюють різні аспекти життя зарубіжного українства.

Т. Є. Курченко

СЛАВЕТНІ ПОСТАТІ УКРАЇНСЬКОЇ ІСТОРІЇ ТА КУЛЬТУРИ В ПРОЄКТНІЙ ДІЯЛЬНОСТІ ДЕРЖАВНОГО АРХІВУ КИЇВСЬКОЇ ОБЛАСТІ

Україна має славетну історію багату на події та величні постаті. В усі часи історію і культуру держави творили люди. І саме завдяки визначним особистостям ми маємо сьогодні незалежну країну з багатою історико-культурною спадщиною, що є невід'ємною складовою культурної скарбниці світової цивілізації.

Нині в умовах розбудови незалежності України на тлі російської гібридної агресії особливо актуальним є виховання молодого покоління на прикладах великих українців. Ці яскраві «маяки» мають особливий вплив на національну ідентифікацію молодої людини, є моральним орієнтиром в процесі самоствердження особистості. Саме тому, інститути соціальної пам'яті – музеї, архіви, бібліотечні установи, що зберігають особові документи та артефакти, мають допомогти молодим українцям відчути і глибше пізнати своє коріння.

Архівні установи дбайливо зберігають і активно сприяють поширенню особових документів людей, що справили глибокий вплив на загальнодержавну та регіональну історію і культуру. На цьому факті наголошено у «Стратегічній програмі розвитку архівної справи України на середньострокову перспективу (2019-2023рр.)» схваленій Нормативно-методичною комісією Укрдержархіву 18 квітня 2019 р. У документі підкреслюється, що «істотні зміни в ієрархії культурних і соціально-психологічних цінностей відкрили шлях до застосування новітніх напрямів історичного пізнання – історії пам'яті, культурної та інтелектуальної історій, історії ментальностей, гендерної історії, «мікроісторії» [1].

Серед засобів інформаційної роботи архівів окреме місце посідає проєктна діяльність. Проєкти дають можливість поєднати зусилля багатьох інституцій, органів влади та конкретних людей у наближенні історичних осіб до сучасних українців.

Державний архів Київської області (далі ДАКО) є однією із найбільш активних архівних установ, що поширює інформацію про самобутні та непересічні постаті української історії та культури засобами проєктної діяльності. Слід зазначити, що архівні фонди ДАКО є напрочуд багатими на документи, що несуть інформацію про визначних осіб України чий життєвий шлях був пов'язаний з Київщиною.

Так, вже 5 років поспіль ДАКО співпрацює з благодійною організацією Фонд Максима Рильського «Троянди й виноград». Їх співпраця реалізується у пошуку і оприлюдненні документів, що висвітлюють життя та творчість світоча української культури. Останньою подією в контексті такої співпраці стала масштабна конференція, що відбулась у жовтні 2020 р., з нагоди святкування 125-річчя від дня народження поета, на батьківщині Максима Рильського в селі Романівка Попільнянського району Житомирської області. Від ДАКО в ній взяла участь головний спеціаліст відділу використання інформації документів Рена Коваленко. На підставі нововиявлених архівних джерел з історії відомого дворянського роду нею було підготовлено та представлено презентацію електронних копій документів «Родинне дерево Максима Рильського», яка викликала жвавий інтерес слухачів та взаємний обмін інформацією. Модератором заходу виступив онук поета М. Г. Рильський. На конференції було оприлюднено проєкт перетворення садиби Рильських в об'єкт сучасного «зеленого туризму» [2].

Восени 2019 р. ДАКО став співучасником проєкту з вшанування пам'яті

П.К.Саксаганського. Заходи проєкту: зустрічі зі студентами ЗВО гуманітарного та мистецького спрямування, учасниками творчих колективів, учнями шкіл Київщини були присвячені 160-річчю з дня народження великого актора та театрального діяча України. В ході їх реалізації ДАКО було оприлюднено унікальні архівні документи, що відображають генеалогію шляхетської родини Тобілевичів та непростий шлях П. К. Саксаганського від артиста мандрівної «малоросійської» трупи до керівника першого державного театру України [2].

ДАКО є також співучасником проєкту «Відновлення пам'яті М.К. Скибицького», військового інженера, вихідця з Київщини, що у 1824 році прибув до Південної Америки та вступив добровольцем до війська Симона Болівара. Сьогодні він є шанованою постаттю у історії Перу, а його життєвий шлях є предметом детального вивчення. В рамках співпраці з реалізації спільного проєкта 13 листопада 2019 р. в Державному архіві Київської області відбулася зустріч директора Державного архіву Київської області Соф'ї Каменєвої з Президентом Інституту історичних досліджень Сухопутних військ Республіки Перу паном Енріке Гаргуевичем Годой та дослідником Інституту історичних досліджень Сухопутних військ Республіки Перу паном Марсіала Анхель Сільва. Науковці з Перу мали можливість ознайомитись із оригіналами історичних документів, а 14 листопада відбулася передача копій документів ДАКО Перуанській стороні. Без сумніву, обмін документами свідчить про те, що Україна і Перу мають спільне минуле, яке зміцнює спільні зв'язки між двома країнами, а також сприяє створенню позитивного іміджу не лише архівів, а й всієї країни [2].

Знаковою постаттю української історії та культури є Тарас Григорович Шевченко. ДАКО містить у своїх фондах чимало документів, що висвітлюють життя великого поета та його родини, один з них відноситься до категорії унікальних документів НАФ України. Починаючи з 2019 р. архів є учасником архівно-музейного проєкту «Історична Київщина – заповітна земля Кобзаря». Організаторами цього проєкту виступили Державний архів Київської області, Вишгородський історико-культурний заповідник, Центральний державний історичний архів України, Центральний державний архів-музей літератури та мистецтв України, Яготинський історичний музей. Основною цільовою аудиторією проєкту є молодь. 9 березня 2019 р. відбулась зустріч архівістів ДАКО із творчою молоддю, що навчається у Васильківському міському Центрі дитячої та юнацької творчості. 22 березня архів приймав школярів середньої школи №4 м. Києва. 27 березня в рамках проєкту в ДАКО було проведено зустріч з Почесною громадянкою с. Шевченкове, головою ГО «Поступ жінок-мироносиць», керівником «Мистецького спецназу», заслуженим працівником культури України Зоєю Ружин. У виставковому залі ДАКО відбулась змістовна та емоційно насичена розмова про культурні традиції українського народу, увічнення пам'яті Т.Г.Шевченка та сучасні реалії. Окрім історичних архівних документів, гостям була представлена найбільша в Київській області колекція стародавніх «Кобзарів», предмети пов'язані з іменем Т. Шевченка із затоплених сіл Київщини, а також мистецькі твори, друковані видання та музейні експонати із колекцій Вишгородського історико-культурного заповідника, Яготинського історичного музею, приватних колекцій Василя Михальчука, Дмитра Піркла, Зої Ружин та Інни Бессалової. На зустрічі були також присутні студенти другого курсу історичного факультету Київського університету ім. Б. Грінченка, представники громадськості м. Києва, які ознайомились із виставкою «Історична Київщина – заповітна земля Кобзаря». 28 березня 2019 р. виставку відвідали члени клубу Святошинського району «Активне довголіття». Протягом

трьох тижнів майже 500 представників різних груп та вікових категорій мали можливість ознайомитись із матеріалами виставки, послухати розповіді та коментарі архівістів щодо представлених архівних документів.

Робота архівістів ДАКО по популяризації документів, пов'язаних із життям та творчістю Т. Г. Шевченка постійно продовжується і набирає нових форм. До святкування Шевченківських днів 2021 р. архів підготував нову виставку документів в електронному форматі під назвою «Кобзар: витоки». 1 березня її було презентовано ліцеїстам 10-11 класів навчального закладу «Престиж» м. Боярка [2].

Починаючи з 25 лютого 2021 року, вся культурна громадськість святкує 150 річчя з дня народження Лесі Українки – видатної української письменниці, перекладачки, фольклористки, публіцистки та громадської діячки, що посіла особливе місце в історії та культурі України, стала прикладом подвижницької праці на благо рідного народу. Саме у ювілейний день народження геніальної українки Державна архівна служба України презентувала масштабну онлайн виставку сформовану із архівних документів, що зберігаються в численних архівних установах країни. Крім презентації власних інформаційних ресурсів, що висвітлюють життєвий шлях Лесі Українки, працівники ДАКО взяли участь у цікавих колективних офлайн заходах. Зокрема, директор ДАКО С. А. Каменєва долучилась до культурно-мистецького проєкту-флешмобу «Київщина читає Лесю Українку». В ньому також взяли участь відомі державні діячі, дипломати, актори й телеведучі. Співорганізаторами флешмобу стали: Київська обласна державна адміністрація, Управління культури Київської обласної державної адміністрації, Київська обласна рада та Вишгородський історико-культурний заповідник. Проєкт було підтримано Київською обласною бібліотекою для юнацтва, де і відбувалось живе дійство заходу [2].

Онлайн виставкою «150-річчю Лесі Українки присвячується…» Державна архівна служба України започаткувала новий проєкт з виявлення і оприлюднення архівних документів широкого тематичного діапазону, в якому чільне місце належатиме документальним свідченням про історичні події, пам'ятні дати, знакові постаті державотворення, українських світочів науки, освіти і культури [3].

Отже, оприлюднення та популяризація документальних свідчень про славетних українців є наразі важливою та актуальною справою. Досвід діяльності Державного архіву Київської області з популяризації архівних документів особового характеру в процесі проєктної діяльності є цікавим та ефективним. Він потребує ретельного вивчення та поширення серед архівної громадськості не тільки обласного рівня, але й в масштабах усієї країни.

Список використаних джерел

1.Стратегічна програма розвитку архівної справи України на середньострокову перспективу(2019–2023 рр.) URL: https://undiasd.archives.gov.ua/doc/strateg_prog_rozv_arch_spav.pdf (дата звернення 25.02.2021). 2.Офіційний сайт Державного архіву Київської області URL: https://dako.gov.ua/ (дата звернення 02.03.2021). 3.Постать Лесі Українки в архівних джерелах URL: https://archives.gov.ua/ ua/(дата звернення 03.03.2021).

Д. Ю. Вакуленко

ДИСКУРСИВНІСТЬ ПОНЯТТЯ «МЮЗИКЛ»

Славетні мюзикли утвердилися на провідних позиціях в рейтингах популярності і комерційної успішності серед видовищних мистецтв, стали «рекордсменами довгожительства» на сценічних підмостках, виявляючи при цьому яскраво виражену схильність до синтезу тенденцій і універсалізм в різних постановочних втіленнях.

Попри свою довготривалість та популярність, в сучасній науковій літературі, визначення поняття мюзиклу, викликає досі різночитання. Дискурсивність теми обумовлена особливістю жанроутворення мюзиклу, а також його затребуваністю сьогодні в кіноіндустрії та мультиплікації.

Прийнято, звертатись до визначення мюзиклу від англ. musical – складний у постановці музично-театральний сценічний жанр, який частіше за формою є двоактним спектаклем, який поєднує музичне, драматичне, хореографічне та оперне мистецтва.

Термін «мюзикл» виник як скорочена форма понять Musical Comedy (музична комедія) і Musical Play (музична п'єса, музична вистава). Але як жанр може собою являти і трагедію і фарс або ж драму. Таке об'єднання різних жанрових сфер музично-драматичного театру відображає вже на рівні терміна-поняття принцип синтезу.

Традиційне визначення мюзиклу вказує на його початкову синтетичну, комплексну природу: «мюзикл – це музично-сценічний жанр, який передбачає в собі виразні засоби музичного, драматичного, хореографічного та оперного мистецтва. Їх поєднання і взаємозв'язок надають мюзиклу особливу динамічність» [5, с. 7].

Деякі дослідники вважають, що популярність мюзиклу сьогодні можна пояснити співзвучністю його художньої ідеї принципом «кліпової» свідомості сучасного глядача, яка дозволяє активно сприймати динамічне і яскраве, захоплююче видовище мюзиклів [1, с.18].

Дослідники в своїх музикознавчих роботах зокрема 1970-80-х років пишуть про те, що мюзикли відрізняються яскраво вираженою різноманітністю і несхожістю концептуальних акцентів. Однак ними одностайно зауважується важливість синтезуючих тенденцій.

Так, згідно позиції С.Бушуєвої, мюзиклу як явища не лише національного, але і соціально-історичного, властива основна ознака – «синкретичність музично-драматичної форми, народжена прагненням до створення видовища підвищеного емоційного впливу» [6, с.172].

Мюзикл, згідно з визначенням Британської енциклопедії – «театральна форма в якій музика – один із засобів музично-сценічної виразності поряд з хореографією, пластикою та постановочними ефектами. Відмінність її в інтегративному поєднанні, спаяності елементів як головної особливості цієї музично-сценічної форми» [8].

Про мюзикли, як про явище, яке синтезує в собі різні риси жанрів, висловлюється так само Т. Кудінова: «... рухаючись в загальному потоці музичних засобів, що належать різним часам і різним жанрам, безбоязно змішуючи при цьому легке і серйозне, випробуване з інноваційним, мюзикл прагне бути оригінальним, але одночасно хоче залишитися загальнодоступним» [7].

М.Грінберг і М.Тараканов відзначають, що при вивченні мюзиклу як жанру музикознавцями, виникає проблема «особливого типу синтезу елементів, що становлять мюзикл (драматургія, музика, хореографія, ритм, пластика і т.д.» [2].

З цитованих вище джерел можна виділити ряд унікальних рис мюзиклу, як полістилістичного, полісюжетного і поліжанрового феномена музичного театру XX століття.

Дослідники жанрової специфіки мюзиклу традиційно і цілком обґрунтовано відштовхувалися від визначення, даного визнаним «королем жанру», Е.-Л.Веббером, який вважав, що «мюзикл – це шоу, в якому переважна роль музики як виразного засобу поєднується з яскравою і цікавою драматургією» [3, с.153].

Дослідниця В. Калужська в своїй роботі «Масова культура постмодернізму та її естрадні образи» (2015 р.) пише, що «мюзикл – це домінанта музики і домінанта хореографії водночас, що визначається ролями партнера й партнерки. Вони, характерні і надзвичайно симпатичні, стають однією із властивих ознак американської естради, культивованої як сценічне мистецтво» [4, с. 29].

Націленість творців на публічний успіх сприяє відстеженню сучасних тенденцій – музично-стилістичних і постановочних прийомів, подальше використання яких дозволяє створити умови для успішного прокату спектаклю. Як говорить один з основоположників жанру мюзиклу, знаменитий американський режисер і продюсер Харольд Прінс, «бізнес хороший, якщо хороший спектакль» [9, с.12].

Таким чином, одна з першочергових особливостей жанру мюзиклу – його родовий зв'язок з масовою культурою, своєю споконвічною демократичністю він покликаний бути зрозумілим найрізноманітнішій, в тому числі не дуже підготовленій і невибагливій аудиторії.

Так, мюзикл як жанр мистецтва в західній традиції відноситься до масових видів, до шоу-бізнесу, що використовує театральну форму як провідний принцип втілення сюжету (драматургії), музики, хореографії та сценографії в цілісний по сприйняттю сценічний продукт. На виході цей «продукт» має всі ознаки театральної музичної вистави, але первинним майже у всіх випадках є прагнення до шоу, до видовищності.

За результатами проведеного нами аналізу, можна узагальнити, що мюзикл – постановочна музично-сценічна вистава, в якій за допомогою виразних засобів естрадного, музичного, хореографічного мистецтва передається сюжет, притаманний певній тематиці. Враховуючи специфіку та канони бродвейських мюзиклів, проект має носити комерційний характер, націлений на конкретну цільову аудиторію.

Список використаних джерел

1.Боброва М. С. Отечественный мюзикл и рок-опера в контексте жанровых взаимодействий в музыке второй половины XX – начала XXI века: автореф. дис. ... канд. искусствовед. / М. С. Боброва; Рост. гос. консерватория им. С.В. Рахманинова. Ростов на Дону, 2011. 22 с. 2.Гринберг М., Тараканов М. Современный мюзикл. Советский музыкальный театр: проблемы жанров: Сб. статей. М.: Сов. композитор, 1982. С. 231–286. 3.Игнатьев Ф. И. Эндрю Ллойд-Уэббер как феномен современной художественной культуры: дис. канд. искусствоведения. СПб, 2004. 156 с. 4.Калужська В. О. масова культура постмодернізму та її естрадні образи. Науковий вісник. Серія «Філософія». Харків: ХНПУ, 2015. Вип. 45 (частина I). С. 28-37. 5.Кампус Э. О мюзиклах. Л. : Музыка, 1983. 98 с. 6.Королев О.К. Краткий энциклопедический словарь. М.: Музыка, 2006. 168 с. 7.Кудинова Т. Н. От водевиля до мюзикла. М. : Сов. композитор, 1982. 175 с. 8.Encyclopedia Britannica. Broadway Musical Comedy. available at URL: https://www.britannica.com/search?query=Broadway+Musical+Comedy. 9.Prince H. Contradictions. N. Y.: Dodd, Mead and Company, 1974. 242 p.

А. Н. Гаврилова

ИНТЕРПРЕТАЦИЯ ВИЗУАЛЬНОЙ ФОРМЫ МАНДОРЛЫ В ЕВРОПЕЙСКОМ ИСКУССТВЕ

В европейском изобразительном искусстве визуальная форма мандорлы используется для выражения неизобразимого духовного света, сопровождающего Преображение Христа, Славу и Величание Богоматери. Это особая форма нимба – сияние овальной формы, вытянутое в вертикальном направлении. Внутри нимба встречаются изображения Христа, Богоматери или Святых [1].

Под визуальной формой мандорлы подразумевается синтетическая композиция, презентируемая в совокупности выразительных средств, с помощью которых формулируется восприятие и суждение автора об окружающем мире, основанное на философско-эстетических концепциях конкретной эпохи и представленное в знаковом выражении. Выступая в таком качестве, любая визуальная форма в европейском искусстве способна отражать мировосприятие автора, художественный стиль, эпоху. Основными признаками визуальной формы являются целостность, связь с конкретной реальностью определенной эпохи и характерными для нее философско-эстетическими обоснованиями, сформулированными в знаковом выражении [2]. Выявленные основные признаки визуальности формы, позволяют интерпретировать ее как объект со свойственными ему визуальными особенностями, так и индивидуальными суждениями о нем [4].

Визуальную форму мандорлы в виде двух пересекающихся сфер, дуги которых на плоскости создают миндалевидную форму можно лицезреть на мозаичной иконе «Преображение Господне» (Около 1200. Лувр. Париж, Франция). Поскольку визуальная форма мандорлы символизирует мистическое сияние, ее изображение состоит из колец, расположенных в порядке высветления от центра к краям, от темно-синего цвета к нежно-голубому пронизанных восьмью тонкими золотыми лучами. Для передачи на иконе сияния Славы Господней в центре мандорлы изображен Христос.

Несколько иная визуальная форма мандорлы представлена на алтарной картине итальянского художника эпохи Возрождения Пьетро Перуджино «Мадонна с младенцем и Святыми» (1495–1496. Музей Ватикана, Рим). Здесь изображение колец мандорлы высветляется от края к центру, от темно-синего цвета к золотому. В центре мандорлы изображена сидящая на облаке Мадонна с младенцем, а на ее внешнем кольце симметрично расположились девять ангелов. Обращение к визуальной форме мандорлы в иконописи обусловлено ее семантической природой предоставляющей посвященным возможность проникновения высшего, идеального мира в земной, материальный.

Материализация развития мысли о духовном возрождении человека в загробном мире, о полярности его чувств прослеживаются и в визуальной форме фигурного стиха английского барочного поэта Джорджа Визера (George Wither, 1588–1677) «Rhomboidal dirge» (дословно: «Ромбоидальная погребальная песнь» XVII в.). Выбор ромбоидальной визуальной формы также обусловлен ее семантической природой. Именно ромб в европейском искусстве стал знаком-символом непорочности Девы Марии, обычно изображаемой с мандорлой [1]. Следовательно, выбор ромбоидальной формы для фигурного стиха обусловлен попыткой автора воссоздать сияние овальной формы, вытянутое в вертикальном положении, т.е. мандорлу. Графический рисунок визуальной формы фигурного стиха выполненный в единой манере, отсылает к типографскому шрифту, в основу которого положена рукописная антиква. Поэтому, заглавные и строчные буквы имеют округлую форму, одинаковую толщину, прописаны без наклона и штрихов. Иногда, в тексте фигурного стиха, а также конце строк, встречаются запятые, точки и восклицательные знаки. Все строки начинаются с заглавных букв. Учитывая тот факт, что зритель воспринимает заглавные буквы в модели развернутой на 90 градусов против часовой стрелки, прием помогает сымитировать и визуально «размыть» сияние мандорлы [3]. Отсюда считывается идея Джорджа Визера, скрытая в визуальной форме фигурного стиха: стремление человека к духовному «очищению», а через «очищение» – вознесение к Богу. Это также отвечает авторской идее

воплощения сверхчувственной и лишенной материальной конкретности визуальную форму фигурного стиха.

Таким образом, интерпретация визуальной формы мандорлы в европейском искусстве напрямую связана с ее семантической природой. В выявлении семантической природы визуальной формы мандорлы целесообразно обращаться к различным способам познания их смысла посредством соотнесения с Библией, воплощением авторской идеи, культурной традицией соответствующей художественной эпохи.

Список использованных источников

1.Бауэр, В. Энциклопедия символов / В. Бауэр, И. Дюмотц, С. Головин ; пер. с нем. Г.И. Гаева. – Москва : Крон-пресс, 1995. – 512 с. 2.Гаврилова, А.Н. Визуальные формы фигурных стихов / А.Н. Гаврилова ; М-во культуры Респ. Беларусь, Белорус. гос. ун-т культуры и искусств. – Минск : БГУКИ, 2017. – 161 с. 3.Гаврилова, А.Н. Мировоззренческая содержательность визуальных форм фигурных стихов эпохи Нового времени / А.Н. Гаврилова // Вести Ин-та соврем. знаний. – 2012. – № 3. – С. 38–42. 4.Пирс, Ч.С. Начала прагматизма : сборник : [в 2 т.] / Ч.С. Пирс ; пер. с англ. В.В. Кирющенко, М.В. Колопотина. – СПб. : Лаб. метафиз. исслед. : Алетейя, 2000. – Т. 2 : Логические основания теории знаков. – 352 с.

Л. В. Дідух

НАУКОВИЙ СУПРОВІД АРХІВНОЇ ДІЯЛЬНОСТІ: СПРАВЖНІ ЧИ НАДУМАНІ ПРОБЛЕМИ ГАЛУЗЕВОЇ НАУКИ

У відповідь на виклики сьогодення наприкінці 2020 р. Державна архівна служба України (далі – Укрдержархів) представила на громадське обговорення рамковий документ, який окреслює цілісну систему стратегічних та операційних цілей, на виконання яких спрямовуватиметься реалізація державної політики у сфері архівної справи у найближчі роки, – Стратегію розвитку архівної справи на період до 2025 року (далі – Стратегія) [5].

Серед низки ключових проблем галузі у документі із певною категоричністю зазначається і недостатній науковий супровід архівної діяльності, як-то: брак фундаментальних та прикладних досліджень з питань архівознавства та документознавства. Проте, наприклад, при тому ж Укрдержархіві існують дві науково-дослідні установи, Український науково-дослідний інститут архівної справи та документознавства (УНДІАСД) та Науково-дослідний, проєктно-конструкторський та технологічний інститут мікрографії (НДІ мікрографії), діяльність яких як раз і направлена на виконання прикладних (за статутами установ) галузевих наукових досліджень та розробок, насамперед на замовлення Укрдержархіву [1; 4], також науково-дослідна та методична роботи передбачені й у діяльності архівів. Тут свідомо оминаємо наукові дослідження, фундаментальні чи прикладні, з архівознавства та документознавства, які проводяться профільними кафедрами закладів вищої освіти, профільними чи суміжними за тематикою науково-дослідними установах іншої підвідомчої приналежності.

То невже за попередні роки зроблено достатньо мало, щоб відчувати тотальний галузевий науковий голод в частині фундаментальних та прикладних досліджень з питань архівознавства та документознавства? Думаємо, що це не так [2]. І в цьому контексті серед заходів із реалізації Стратегії вважаємо за необхідне запропонувати наступне:

1) Розробити методику оцінювання результативності проведення галузевих наукових досліджень та науково-технічних (експериментальних) розробок за темами, спрямованими на вирішення комплексу проблем розвитку архівної галузі;

оновити та оптимізувати показники ефективності наукової діяльності галузевих підвідомчих науково-дослідних установ.

2) Запровадити та нормативно закріпити дієву систему постійного моніторингу результативності та ефективності впровадження результатів наукових досліджень у практику роботи архівних установ.

3) Провести аудит прикладних наукових досліджень та науково-технічних (експериментальних) розробок за попередні роки, що виконані на замовлення Укрдержархіву за кошти Державного бюджету України, з метою оцінювання щонайперше якості тематичної та змістової складової таких досліджень, їх результативності та реальної затребуваності представниками галузі. В жодному разі пропонується не зводити такий аудит до пересічного контролю/ перевірки діяльності підвідомчих науково-дослідних установ, передбачений, зокрема, Положенням про організацію наукової і науково-технічної діяльності Державної архівної служби України у сфері архівної справи та страхового фонду документації [3].

4) Вивчити модернові напрямки та основну тематику сучасних зарубіжних наукових досліджень та науково-технічних (експериментальних) розробок галузевої науки (цікавить насамперед тематично-проблемний, науково-дослідний та науково-методичний аспекти розвитку сучасної архівної галузі, представлений в інших країнах) з метою проведення відповідного компаративістичного аналізу наукової проблематики у різних країнах та Україні. Адже наукова складова архівної сфери може бути представлена як діяльністю спеціальних науково-дослідних інституцій, так і науково-дослідною роботою безпосередньо в архівних установах, і має виходити за межі простого висвітлення практики роботи архівних установ та служб діловодства на теоретичний та прикладний науковий рівень.

Реалізація зазначених пропозицій дозволить оцінити реальність проблем наукового супроводу роботи галузі та, за потреби, запланувати конкретні кроки щодо їх мінімізації.

Список використаних джерел

1. Гаранін О. Я. Проект концепції розвитку Українського науково-дослідного інституту архівної справи та документознавства на період 2014–2018 рр. // Архіви України. 2013. № 3. С. 28-38. 2. Основні напрями та результати наукових досліджень УНДІАСД за 25 років (інформаційно-аналітичний огляд) // Бюлетень Галузевого центру науково-технічної інформації з архівної справи та документознавства. Вип. 1 (31) / Держ. арх. служба України, Укр. наук.-дослід. ін-т арх. справи та документознавства, Галуз. центр наук.-техн. інформації з арх. справи та документознавства; уклад.: А. А. Майстренко, Р. В. Романовський, С. Л. Зворський. Київ, 2019. С. 5-73. 3. Положення про організацію наукової і науково-технічної діяльності Державної архівної служби України у сфері архівної справи та страхового фонду документації, затверджене наказом Міністерства юстиції України від 14 червня 2019 р. № 1770/5, зареєстрованим в Міністерстві юстиції України 19 червня 2019 р. за № 638/33609. URL: https://zakon.rada.gov.ua/laws/show/z0638-19#Text. 4. Програма розвитку галузевої науки на 2016-2020 рр. URL: https://undiasd.archives.gov.ua/doc/program-roz-galuz-nauki.pdf. 5. Стратегія розвитку архівної справи на період до 2025 року (проєкт) // Архіви України. 2020. № 4. С. 9-25.

Р. С. Кучер

ОСОБЛИВОСТІ ТЕРМІНОЛОГІЇ «ТЕАТР ДЛЯ ДІТЕЙ» ТА «ДИТЯЧИЙ ТЕАТР»

Театр завжди відігравав вагому роль в розвитку суспільства і стану культури в цілому. Театральне мистецтво є важливим фактором морального, естетичного виховання, збагачує, підсилює морально-естетичним і творчим впливом особистість і культуру. А тому, виступає як частина культурологічного виховання, в

тому числі з дитячого віку.

Проте, в процесі історіографічного дослідження дитячого театру, наукової літератури, зокрема вітчизняної, не зафіксовано теоретичного визначення термінів «дитяча вистава», «дитячий театр», що потребує їх уточнення, доопрацювання, з метою удосконалення впливу театрального мистецтва на виховання суспільства як в теоретичному так і практичному аспекті.

Українська дитина змалечку живе в атмосфері драматичного дійства, оскільки спостерігає за хрестинами, весіллям, вертепом на Різдво, т.д. Ця особлива атмосфера буття української дитини спонукала педагогів залучити театральне мистецтво до виховного процесу школи і родини.

Так, за результатами дослідження, виокремлено кілька теорій щодо того, що являє собою дитячий театр. Ця різноманітність існує в силу того, що цей термін використовується як буквальний опис театру, який так чи інакше стосується дітей – «театр для дітей», «театр з дітьми» та «дитячий театр». Така складність свідчить про те, що є необхідність уточнення сенсу, в якому використовується термін.

В академічному дискурсі немає універсальної згоди щодо параметрів, які можуть допомогти визначити термін. Хоча деякі вчені пропонують вік як визначальний фактор, інші вважають, що це повинні вирішити виконавці, які розробляють репертуар театру, виходячи зі знань про цільову аудиторію.

Дитячий театр досліджували багато іноземних вчених (Maguire [4] Schuitema, Schonmann [6]) і визначення цього терміну змінюється з часом та залежно від контексту. Для дослідження нами взято за основу роботу D. Eluyefa опубліковану у 2017 році «Дитячий театр: короткий педагогічний підхід» [2], де висвітлено питання класифікації дитячого театру як дефініції.

Так, дитячий театр класифікують в першу чергу як вид мистецтва [2] який складається з гри акторів, в межах цільного театрального твору, в присутності юної (молодої) аудиторії [4].

Дослідник Гольдберг визначає у своїй праці дитячий театр як «формальний театральний досвід, в якому вистава демонструється для дитячої аудиторії. Мета дитячого театру – забезпечити найкращий можливий театральний досвід для глядачів» [3, с. 5].

Отже, дитячий театр – це спектакль, в якому беруть участь діти як актори та / або як аудиторія. Дитячий театр спеціально створений і виконується для дитячої аудиторії або дітьми-акторами, або професійними дорослими акторами, або комбінацією обох.

Нами зазначено вище, що важливо розрізняти різні форми дитячого театру, аби сприяти практиці, її художній формі та естетичним параметрам.

Існують різні терміни, які використовуються в академічних колах, але ми зосередимо увагу лише на таких: (1) дитячий театр; (2) театр для дітей (3) існує також театр з дітьми. У театрі з дітьми, акторами являються діти та дорослі, які спільно працюють над створенням твору. Однак у дитячому театрі, акторами виступають діти, навіть якщо над розробкою та режисурою працює команда дорослих. Дорослі, які є професіоналами, акторами, «хоча діти, іноді, можуть бути використані в ролі дітей на сцені» [3, с. 5].

Такої ж думки Ю. Пономаренко, «що естрадні вистави для дітей від моменту свого виникнення існують у двох формах: вистави, де учасниками є діти, і вистави, у яких грають професійні актори для дітей. У першому випадку, коли дитина знаходиться в амплуа артиста, сценічна діяльність – це художня діяльність, пов’язана зі сприйманням естрадних творів й відтворенням в ігровій формі набутих уявлень, почуттів. Розглядаючи другий випадок, де діти є глядачами, естрадні

вистави дозволяють формувати досвід соціальних навичок поведінки у дітей-глядачів завдяки тому, що кожен літературний твір або казка для дітей завжди мають моральну спрямованість (дружба, доброта, чесність)» [1, с. 192].

Таким чином, ми можемо зробити висновок щодо визначення наступних понять: дитячий театр – театр, де спектаклі розігрують безпосередньо самі діти, часто це самодіяльний театр, або шкільний театр; театр для дітей – професійний театр, цільовою аудиторією якого є діти.

Так, основна цільова аудиторія для всіх форм дитячого театру – це діти. Тим не менш, супроводжуючими можуть бути і члени родини, старші, які стають частиною цільової аудиторії. Це може бути однією з причин, чому Голдберг стверджує, що «дитячий театр» в основному такий же, як «театр для дорослих» [3, с.6].

Хоча театр для дорослих також акцентує увагу на важливості перспективи своєї аудиторії та життя навколо неї, він також дозволяє їм судити і, таким чином, дає змогу зробити свій внесок у будь-які дискусії щодо виступу.

Дослідники, в більшості, розглядають дитячий театр як можливість отримання найкращого досвіду для дітей. Тобто, дитячий театр слід розглядати як самостійну окрему дисципліну. А тому, і відповідно, високий рівень професіоналізму повинен бути частиною його створення, використовуючи абсолютно всі новітні технологічні та режисерські прийоми і принципи в повній мірі.

Зміна форми дитячого театру та театру для дітей в епоху технологічного прогресу, вводить поняття інтерактивності. Нове сприйняття дітьми навколишнього середовища обумовлює розвиток інтерактивного театру.

Отже, можемо зробити висновок, що інтерактивний театр є своєрідним експериментальним майданчиком, де інформаційні прийоми а також форми взаємодії, які використовуються обумовлюють направленість на розвиток самих акторів та глядачів. Така форма театралізації вистав, а особливо дитячих сприяє розвитку і формуванню міжособистісних контактів, спрямованих на активізацію потенціалу дитини, в тому числі творчого та має місце в майбутніх наукових дослідженнях.

Список використаних джерел

1.Пономаренко Ю. В. Сучасні театралізовані дитячі вистави у контексті соціально-культурного розвитку дитини. Українська культура: минуле, сучасне, шляхи розвитку. 2017. Випуск 25/2017. С. 190-195. 2.Eluyefa, D. (2017). Children's theatre: A brief pedagogical approach. Arts Praxis, 4 (1), 79-93. 3.Goldberg, M. (1974). Children's theatre: A philosophy and a method. Englewood Cliffs, NJ: Prentice-Hall. 4.Maguire, T & Schuitema, k. (2012). Theatre for young audiences: a critical handbook. London: A Trentham Book, Institute of Education Press. 5.Rosenberg, H. S. & Prendergast, C. (1983). Theatre for young people: A sense of occasion. New York: Holt. 6.Schonmann, S. (2006). Theatre as a medium for children and young people: images and observations. Dordrecht, The Netherlands: Springer.

М. Г. Мурашкін

РЕЛІГІЙНО-МІСТИЧНА КУЛЬТУРА ІНШОГО ПОСТМОДЕРНУ

Стан ІНШОГО у людини трапляється раптово. Людина пробуджується від себе старого. Про це багато уявлень ми зустрічаємо в буддизмі. Саме слово буддизм походить від слова будити, пробуджувати. Будда пробуджений. Слово пробудження вживає і Жорж Батай коли говорить про те, що людині «відкривається як при раптовому пробудженні те невловиме, що не піддається визначенню» [1,с.76]. В цьому стані пробудження людина відчуває те, що «завжди відділене від нього самого, і по цій же причині – від себе самого» [1,с.76]. Це є стан ІНШОГО, стан ПРИПИНЕННЯ. Цей стан Жорж Батай розуміє як надчуттєве. В

своїй роботі «Теорія релігії» він помічає, що «це те, що відкривається йому шляхом надчуттєвим» [1,с.76]. Але цей стан ІНШОГО як надчуттєве з часом поглинається чуттєвим сприйняттям. Стан ІНШОГО в своїй повноті може тривати у людини кілька діб. У Жоржа Батая це надчуттєве «негайно тоне в потоках продуктів чуттєвого сприйняття» [1,с.76].

Чуттєве сприйняття відокремлює. Людина – відокремлена істота. Але самість, за Батаєм, є «інтимне, яке ні від чого не відокремлене» [1,с.76]. Це інтимне залишає людину якщо вона щось каже про це своє інтимне. Тобто сам прояв людини знижує силу стану ІНШОГО. У Батая «інтимне випаровується в ту саму мить, коли воно заявляє про себе» [1,с.77].

Стан ІНШОГО так чи інакше пов'язаний з споглядальним байдикуванням. Споглядальне байдикування – це слова Жоржа Батая можна розцінювати як розуміння того, що компенсаторні процеси стану ІНШОГО поглиблюються в моменти відсутності дії. Посилення стану ІНШОГО потребує «споглядального байдикування» [1,с.87]. Але це регуляторні компоненти самосвідомості в які можна вписати і інтимне Жоржа Батая. Тобто в роботі «Теорія релігії» йде розгляд «самосвідомості в свободних проявах світопорядку інтимного» [1,с.96]. Тут самосвідомість перш за все є процес набуття самого себе. Але це може бути той момент, «коли на свідомість в процесі подібного набуття самого себе сходить просвітлення» [1,с.96].

Про просвітлення каже буддизм. Про просвітлення каже християнство. Тут просвітлення виступає як перетворення. Про просвітлення кажуть язичники в своїх медитативних практиках очищення. Про просвітлення каже сучасний постмодернізм. Але сучасний постмодернізм розглядає різні різновиди просвітлення. Так Жорж Батай каже про те, що «просвітлення свідомості не забарилося позначитися на виробленні раціональних підходів в пізнавальному процесі» [1,с.97]. Але таке просвітлення треба розуміти як інсайт, як осяяння в процесі творчості. Стан ІНШОГО – це таке просвітлення яке припиняє взагалі прояви людського «я» як застарілого, яке перетворює це «я». Результатом таких процесів можуть бути продукти творчості, а може і не бути цих продуктів, тому, що оновлене і очищене людське «Я» і є продуктом.

Досліджувати стан ІНШОГО складно, тому що це доволі інтимний стан. Тут термін Жоржа Батая «інтимне» використовувати слушно. Адже стан ІНШОГО – суб'єктивний, індивідуальний, особистісний. Він відрізняється певними особливостями. Але Жорж Батай каже про можливість раціонально досліджувати феномен ІНШОГО, за його термінологією «феномен інтимного». Вже раціональні підходи «починають використовувати і для пізнання світопорядку інтимного» [1,с.97]. Адже як важливе «в процесі самосвідомості інтимне виявляється в фокусі якоїсь лампи» [1,с.99].

Постмодернізм правильно фіксує сам стан ІНШОГО. Фіксація торкається того, що стан ІНШОГО відбувається на тлі виразної свідомості. Більш того стан ІНШОГО проходить на тлі загостреної свідомості, підвищеної пильності, абсолютної ясності свідомості. Тут «люди йдуть в містичне споглядання, що… …має на увазі стан «наднеспання» [2,с.184]. Це помічає і Жорж Батай, коли вказує на те, що «відновлення світопорядка інтимного відбувається на тлі виразної свідомості» [1,с.99].

Ясна, загострена і виразна свідомість, тобто понаднеспання, а також пильність, провокують появу в людині стану ІНШОГО. Той хто пильний і постійно спостерігає себе зі сторони, постійно знаходиться в теперішньому має отримати як нагороду стан ІНШОГО. Цей стан ІНШОГО, у роботі Жоржа Батая «Теорія релігії», позначений як інтимне. Це інтимне має прояв коли у людини є прагнення

до набуття виразності свідомості. Батай встановлює закономірність за якою наскільки буде сильне «прагнення до набуття виразності свідомості, настільки і виразно буде проступати інтимне» [1,с.100]. Інтимне є божеське. Тут терміни переходять один в інший. Термін «стан ІНШОГО» змінюється на термін «інтимне», а термін «інтимне» – на «божеське», і навпаки. Хоча розглядається фактично один і той самий феномен, один і той самий стан. Як ми вже казали, цей стан в людині з'являється ненадовго. Жорж Батай помічає, що «божеське відрізняється швидкоплинністю своїх проявів» [1,с.100].

Стан Бога, Божеське – це умовна назва. Цей стан і є стан ІНШОГО, це і є інтимне. В такому разі стан який ми досліджуємо виходить за межі релігійно-містичної культури. Цей стан загальнолюдський, притаманний усілякій людині як компенсація, компенсаторний процес припинення непотрібних дій компенсуючи неможливе, очищення від всього застарілого в психіці. Це розуміє і постмодерністська філософія. Це розуміє і Жорж Батай. В своїй роботі «Теорія релігії» Батай вказує а те, що «прилучення до області інтимного, безумовно, може виходити за рамки містицизму» [1,с.100].

Висновки. Про стан ІНШОГО постмодерну можна зробити чотири наступні висновки.

По-перше, ІНШИЙ постмодерну – це певний стан лидини, коли вона визнає власного іншого всередині себе. Цей ІНШИЙ дивиться зсередини себе в свої рухи, дивиться своїм внутрішнім початком. Від цього всі дріб'язкові думки і дії припиняються. Тобто, ІНШИЙ постмодерну може розумітися як додатковий регуляторний механізм який з'являється у людини в складних умовах соціального життя.

По-друге, стан ІНШОГО як додатковий регуляторний механізм людини має певні характеристики і виникає спонтанно як компенсаторна реакція на недосконалість людини проявити себе повною мірою в складних умовах навколишнього суспільного середовища.

По-третье, стан ІНШОГО як додатковий (поглиблений) регуляторий механізм вищого рівня відрізняється не просто компенсаторністю процесів психіки, а має сенс як важливий для людини процес руйнування застарілих уявлень, очищення від того, що віджило свій вік і стало перешкодою для оновлення в нових умовах навколишнього середовища.

По-четверте, стан ІНШОГО припиняє усіляку неважливу діяльність. Припиняється навіть та діяльність яка на перший погляд має сенс. Адже в позасвідомому відкладається застерега неважливості тих чи інших дій. Але в свідомості таке може і не відображатися. Тому в стані ІНШОГО чомусь призупиняються ті чи інші діяння незрозуміло чому. Отже стан ІНШОГО розуміється як СТАН ПРИПИНЕННЯ (TERMINATION STATE).

Список використаних джерел

1.Батай, Ж. (2000). Теория религии. Литература зла. Минск: современный литератор; 2.Ясперс, Карл. (1997). Общая психопатология. Москва: Практика.

Т. Ф. Кротова, А. М. Осадча

ТЕНДЕНЦІЇ РОЗВИТКУ КНИЖКОВОЇ ІЛЮСТРАЦІЇ В УКРАЇНІ XXI СТОЛІТТЯ

Сьогоднішній стан розвитку книжково-графічної ілюстрації в Україні, що став проявом попередньої трансформації індустріального суспільства в інформаційний соціум, – віддзеркалює рівень світогляду дизайнерів книги, вимагає ком-

плексного мистецтвознавчого аналізу й обґрунтування його теоретичних і практичних передумов. Разом із активним розвитком ІТ-технологій, зокрема, із переведенням книги в електронний формат, актуалізується соціально-мистецький аспект цього питання – важливим є усвідомлення рівня збереження традицій книжкового дизайну, мистецтва української ілюстрації, ручної книжкової графіки в теоретичному й прикладному аспектах.

Теоретичним підґрунтям вивчення книжкової продукції є праці сучасних науковців, що вивчали видавничу справу в період незалежності, зокрема: С.Водолазької, Н.Зелінської, М.Низового, Е.Огар, З.Партико, М.Сенченко, М.Тимошика та ін.

Аналізуючи стан сучасної книжкової графіки в Україні, можемо визначити такі актуальні тенденції:

1. Наразі для сфери українського книговидання і книжкового дизайну притаманні ряд позитивних ознак: зокрема, це розвиток книжкового мистецтва поза ідеологічним тиском влади, а також бурхливий розвиток національних традицій у дизайні книги. Паралельно із цим відбувається технічний розвиток поліграфічної галузі, оскільки почалася диджиталізація й електронізація комплексу операцій зі створення книги за допомогою новітніх технологій. Відбувається спрощення процесу книжкового дизайну шляхом уникнення окремих етапів додрукарської підготовки зображення (сканування, кольороподілу тощо), яка виконується одразу в необхідному електронному форматі.

2. Водночас присутні і негативні тенденції, зокрема істотне скорочення державного фінансування видавництв, яке є прямо пропорційним погіршенню якості книжкової продукції. В Україні з'явилося значне число приватних видавничих організацій, які прагнуть недостатньо професійно і з комерційною метою продукувати видання масового попиту. До істотних проблем, які негативно впливають як на кількісні, так і на якісні показники дизайну книжкової продукції, належить зменшення числа справжніх поціновувачів високохудожньої книги, а також істотний дефіцит видавців-професіоналів. Можна стверджувати, що в нашій країні відсутній попит на працю інтелектуального митця і художність в ілюстраціях – і це на фоні зниження читацької активності населення країни. Хоча автори і видавці не відчувають на собі ідеологічні утиски з боку держави, паралельно із цим мінімізована і відповідна державна підтримка. Унаслідок цього попит на книжкову продукцію та її дизайн диктує ринок, який спричинив розподіл цієї продукції на елітарні видання, що користуються масовим попитом.

3. XXI століття по праву вважається ерою цифрових технологій, які дозволили відтворити увесь спектр продукції графічного дизайну, в т.ч. захищати поліграфічну продукцію від підробки, забезпечувати візуальну довершеність видань, впливати на стиль художнього оформлення, змінювати його емоційний і образний лад, наділяти поліграфічні зразки специфічними якостями, а також диверсифікувати зорове й тактильне сприйняття друкованої поверхні [9]. Широка інструментально-кольорова палітра, оперативність роботи, активне використання леєрів, текстур, фільтрів та ефектів, можливість зберігати й допрацьовувати зображення на різних етапах візуалізації, змінювати колористику й освітлення, а також скасовувати невдалі дії в цифровому файлі формують комфортне середовище для творчості. Однак у XXI ст. дизайнери, на відміну від попередніх періодів, більше не поєднують виробничі функції з «художністю» і «рукотворністю» («крафтовістю»).

4. Прикладом високохудожньої книжково-графічної ілюстрації є творчість художника С. Якутовича (Київ), яка характеризується значним мистецьким значенням і високим рівнем майстерності, а також стилістичною витриманістю і масштабністю. Його ілюстрації можуть претендувати на гідний статус у розвитку

українського графічного мистецтва останніх десятиліть. Особисто С. Якутович переконаний, що художник-ілюстратор – це, насамперед, інтелектуал, а книжкова графіка є віддзеркаленням інтелекту епохи. Він переконаний, що у цьому мистецтві значну роль відіграє особисте розуміння художником книги як твору літературного мистецтва, і стверджує: «Якщо вам не цікаво, то краще не беріться малювати. Взагалі простір книги будується по-особливому: книга може бути зовсім «білою», без ілюстрацій, але її композиційне рішення і структурну організацію виконають так, що Пушкін просто поллється із сторінок! І ця самодостатність не потребуватиме жодного малюнка. Адже основою книги, подібно до архітектурного фундаменту, є архітектонічність, наповнена інформацією, тобто головне завдання графіка - дати можливість інформації дихати» [4, с.152].

5. Окремі сучасні художники-графіки успішно поєднують продуктивну творчу і педагогічну діяльність, що є важливим для розвитку графічних ілюстрацій книжкової продукції в Україні, оскільки у рамках профільних закладів вищої освіти формується основа для майбутнього творчого потенціалу. В умовах навчальних закладів під контролем наставників-фахівців відбувається створення креативних навичок і смаків студентства. З огляду на це, вагомим чинником являється постать викладача і його рівень майстерності, володіння графічними навичками і педагогічними прийомами.

В Україні функціонують кілька закладів вищої освіти, які готують дизайнерів (художників) книги. У 2017 р. один із таких закладів – Національна академія образотворчого мистецтва і архітектури (НАОМА) – відзначав 100-рччя від дати заснування, що свідчить про його видатну роль для становлення української образотворчості загалом і графічного мистецтва зокрема. Це у повній мірі стосується і розвитку дизайну книги в Україні, оскільки більшість сучасних майстрів зазначеної сфери є випускниками НАОМА. Мистецькі традиції щодо дизайну книги активно утверджуються в Київському національному університеті технологій та дизайну, який у цьому році відзначає 90-річчя своєї діяльності. Акцент у підготовці фахівців у напрямі книжкового дизайну зроблено на поєднання креативності й українських національних традицій.

6. Одним із найкращих зразків досконалого графічного ілюстрування книги є продукція провідного вітчизняного дитячого видавництва «А-БА-БА-ГА-ЛА-МА-ГА». Ілюстратори видання намагаються допомогти читачеві заглибитися у зміст твору, деталізуючи майже кожен епізод тексту. Графіка дитячих книжок видання майстерно відтворює дух українського наївного мистецтва: бурхливу «казковість» його фантазії та доброзичливість іронії. Ці книжки однаково привертають увагу і дітей, і дорослого покоління [1]. Художники видавництва, перш ніж намалювати ескіз на папері, з точністю вираховують кожен елемент майбутньої ілюстрації. Ілюстрації книг «А-БА-БА-ГА-ЛА-МА-ГИ» начебто запрошують до гри – це стає можливим шляхом майстерному підходу художників до своєї справи. Митці видавництва відображають не тільки сцени сюжету, але й відчуття героїв, переживання, емоції, думки. Відбувається зображення характерів і психологічного стану діючих осіб. Власне це і можна вважати «головним секретом» успішності ілюстратора сучасних книжок.

7. Одним з найвідоміших і найсучасніших видавництв країни є «Видавництво Старого Лева». Кожна його книга належить до тих, які має прочитати будь яка культурна й освічена людина. У портфелі видавництва – і дорослі, і дитячі твори. Як відзначають дизайнери цього видавництва, «обкладинка містить не більше чотирьох фарб. Немає нагромадження різних відтінків. Ми бавимося з просто-

тою» [2]. У випадку з ілюструванням дитячих книжок, спочатку працюють художники, а потім дизайнери видавництва здійснюють розміщення зображення у ході верстки. Якщо це, зокрема, мальована ілюстрація, її слід сфотографувати, здійснити кольорову корекцію для того, щоби передати однакові кольори. Дизанери «Видавництва Старого Лева» переконані, що у тій палітрі, яка є на комп'ютері, відсутні багато кольорів, що є у природному середовищі [2].

Ось які ілюстрації з книг «Видавництва Старого Лева» присутні на фірмовому настінному календарі 2021 р.:

У календарі використані ілюстрації Наталки Гайди, Грасі Олійко, Дар`ї Скрибченко, Адріани Чуніс, Юлії Пилипчатіні, Володимира Штанка, Ростислаав Попського, Наталії Олійник, Анни Ломакіної, Оксани Були, Марії Фої та Наталі Чорної.

8. Попри те, що XXI століття владно диктує свої художні канони, існують переваги графічного ілюстрування саме класичних книжок, які не потребують «часової адаптації» і радикального сучасного переосмислення. Ці книги є носіями історичної пам'яті українського народу, у них з особливою ретельністю продуманий характер героїв. При цьому майстри книжкового дизайну пам'ятають, що найкраща книжка – універсальна, яка у будь-якій країні характеризуватиметься великим попитом і вважатиметься високоякісною.

Отже, підсумовуючи тенденції книжкової ілюстрації в Україні у XXI ст., можна стверджувати: 1) технологічно досконалий продукт галузі книговиробництва України, який характеризується якісною книжково-графічною ілюстрацією, є результатом комплексної взаємодії мистецьких і соціокультурних факторів; на початку XXI ст. відбувся перехід від класичних форм книжково-графічної ілюстрації до електронного проектування й динамічної комп'ютеризації усіх операцій з дизайну й тиражування книжок різних форм і жанрів; 2) перехід індустріального соціуму до інформаційного суспільства, який супроводжувався широкою інтернет-глобалізацією, знайшов своє безпосереднє відображення у світогляді й техніці художників-графіків і дизайнерів книги.

Названі обставини призвели до переформатування галузі дизайну книги, посилення значення дизайнера у статусі співавтора книги, що забезпечило вихід друку на нові стандарти й у подальшому сприятиме розвитку книговидання в нашій державі.

Список використаних джерел

1.Видавництво «А-БА-БА-ГА-ЛА-МА-ГА» [Електронний ресурс]. URL: http://ababahalamaha.com.ua. 2.Видавництво «Старого Лева» [Електронний ресурс]. URL: http://starylev.com.ua. 3.Дубневич М. Кваліметричний аналіз поліграфічного оформлення книжкових видань для дітей. Поліграфія і видавнича справа. 2016/2(72). С. 154-161. 4.Олійник В.

Книжкова графіка Сергія Якутовича. Українська культура: минуле, сучасне, шляхи розвитку: зб. наук. пр. Рівне: Рівненський держ. гуманіт. ун-т, 2012. Вип. 18 (том 1). С.152-157. 5.Олійник В. Основні тенденції розвитку книжкової графіки в Україні (80-90-ті рр. XX століття). Мистецтвознавчі записки: зб. наук. пр. Київ: НАККіМ, 2012. Вип. 22. С. 225-231. 6.Олійник В. Принципи використання етностилістичних художніх засобів в українській книжковій графіці. Мистецтвознавчі записки: зб. наук. пр. Київ: НАККіМ, 2016. Вип. 30. С. 193-202. 7.Рижова І. Методи, принципи, підходи до аналізу дизайнерської культури як умови гармонізації відносин людини, природи, суспільства. Гуманітарний вісник Запорізької державної інженерної академії. 2016. Вип. 66. С. 192-205. 8.Сафонова Т. В. Багатогранність мистецтва екслібриса. Молодий вчений. 2016. № 4. С. 678-681. 9.Яремчук О. Художні засади синтезу проектних і виробничих процесів дизайну акциденції. Українська академія мистецтв. Дослідницькі та науково-методичні праці. 2006. №13. С. 237-246. 10.Oliynyk V. Book Design in Ukraine in the Late 20th Century. Eureka: Social and Humanities. Tallinn, 2017. Vol. 6. P. 52-58. 11.Winkler M. So You Want to Be a Children's Illustrator? [Електронний ресурс]. URL: https://design.tutsplus.com/ru/articles/so-you-want-to-be-a-childrens- illustrator-cms-25401.

А. А. Соколенко, Н. М. Петрук

РОЗВИТОК СУЧАСНОГО ПАТРІОТИЧНОГО КІНЕМАТОГРАФУ ПІД ВПЛИВОМ ЗБРОЙНОГО КОНФЛІКТУ НА СХОДІ КРАЇНИ

У сучасному техногенному світі одним з основних чинників що впливає на формування свідомості громадянського суспільства беззаперечно є інформація.

Протягом другої половини XX ст., у країнах з розвиненою економічною системою поступово відбувся перехід до так званого «інформаційного суспільства», також цей період відомий як «століття інформації» або «постіндустріальна епоха» що є характерним етапом переходу до інформаційної цивілізації. Протягом даного періоду сформована глобальна система телекомунікацій. Візуальна культура вийшла на перший план і як її складова – кінематограф. Розвиток українського кінематографу подолав кілька етапів свого розвитку, проте найпотужніший період розпочався саме у період політичних і соціальних трансформацій українського суспільства.

За роки незалежності український кінематограф перебував у занепаді, тому український глядач змушений був задовольнятися продуктами, здебільшого, американського та російського виробництва. Ринок телепродукції на 95 % був заповнений іноземним, переважно не якісним продуктом що призводило до втрати значних коштів. Однією з домінуючих проблем українського кінематографу було обмежене фінансування. З початком збройного конфлікту на території Донецької, Луганської областей та анексією Криму, виникла проблема у заповненні теле простору продуктом власного виробництва, адже більшість популярного контенту належала країні-агресору, тобто російського виробництва. Бойові дії на сході країни характерно змінили світогляд кіноіндустрії, з цього моменту почався розвиток власної кіноіндустрії, увага акцентується на фільмах що висвітлюють подіям в зоні АТО (ООС) та Революції Гідності, військовослужбовцям, Героям України.

Революція Гідності, а саме події Майдану, потім і війна на сході країни, змусили владу зрозуміти, що культура, зокрема, кіномистецтво є тією потужною зброєю що мотивує і об’єднує суспільство та робить державу сильнішою.

Розвиток сучасного кінематографу має вплив не тільки на свідомість соціуму, демонструє реальність цього часу, ставлення людини до дійсності, погляд на проблему та зміни реальності навколо себе, а й збагачує духовну культуру українського народу, та підтримує бойовий дух військовослужбовців, розкриває їх героїзм, патріотизм та відданість українському народові. Сучасний український кінематограф не тільки є засобом проблематизації, а й може бути інструментом

рефлексії, осмислення, реагування на вже існуючу соціальну проблему.

Коли у країні відбувається боротьба за її самостійність та цілісність, то культура, у тому числі і кіномистецтво, має реагувати на виклики суспільства, української армії. У сучасних вимогах до широкомасштабного реформування ЗС України акцентується гуманізація військового середовища, де процес відродження культурних цінностей набуває специфічного характеру, який проявляється у відродженні національних військово-історичних традицій. Критерій, згідно з яким відбувається процес їх відбору, обумовлюється самою природою ЗС України. Це ті культурні цінності, звичаї та норми, що забезпечують боротьбу проти ворога, підтримують високий бойовий дух особового складу (наприклад, ідея справжньої єдності народу та армії, міцна товариськість, вияв масового героїзму у бою, повага до командирів).

За останні роки фільми, присвячені військовим подіям на Донбасі, стрімко займають гідне місце в українському кіно. Вже встигли завоювати серця глядачів такі стрічки як «Кіборги», «Позивний «Бандерас», «Війна химер», «Добровольці», «Невидимий Батальйон», «Черкаси», та інші, котрі екранізуються не лише в Україні, а мають популярність і поза її межами. Попит на українське кіно розпочав стрімко рости догори, багато український фільмів отримують нагороди від європейських країн. До прикладу, фільм «Донбас» Сергія Лозниці отримала приз за найкращу режисерську роботу в програмі «Особливий погляд» і низку гучних відгуків у світовій пресі: його називали і «орвеллівською антиутопією», і «криком серця». «Майже на кожному з великих кінофестивалів у світі є українські фільми», - каже пані Ярмощук з Мінкульту і наводить список з фільмів, які виграли нагороди, чи були номіновані на міжнародних кінофестивалях у 2014-2017 роках. Минулого року три фільми частково українського виробництва були висунуті на здобуття премії «Оскар» від трьох країн. Від України - «Рівень чорного», від Литви - «Іній», від Словаччини - «Межа» [4].

Із 2019 року в Україні мають запрацювати всі норми закону про підтримку кінематографії. Зокрема і норма про те, що іноземні виробники зможуть повернути до 17% витрат на кіно, здійснених на території України, завдяки цьому обсяг спільного виробництва фільмів зросте і українське мистецтво та кінематограф піднімуться догори.

Внаслідок відродження національної кіноіндустрії відбувається модернізація системи конкурсних відборів для отримання державної фінансової підтримки, залучення інвесторів для перетворення державних кіностудій у сучасні кіновиробничі фабрики з повним виробничим циклом, залучення органів місцевого самоврядування до промоції власних локацій, придатних для реалізації кінопроектів, створення спеціального Фонду розвитку, проведення реставрації класики українського кіно; створення більшої кількості національних кінофестивалів, національних премій в галузі кіно, залучення школярів до перегляду українських фільмів, особливо тих, що стосуються подій на Донбасі [2].

Ми можемо впевнено заявляти, що повертаємо собі статус кінематографічної країни і наше кіно стає успішним. На широкий екран має вийти ще велика кількість мілітарних фільмів та серіалів, котрі пропагуватимуть патріотизм і хоробрість наших військових, вразять душу українського глядача, продемонструють актуальні проблеми та розвинуть український кінематограф до європейського рівня.

Отже, можна сказати, що з виникненням збройного конфлікту, український кінематограф знаходиться на етапі переформування та розквіту, що є основною рушійною силою прогресу. Якщо правильно визначити і сконцентрувати до-

поміжні сили і засоби, то українська телепродукція в швидкому темпі досягне високого рівня розвитку.

Список використаних джерел

1. Агафонова Н. А. Медійні принципи як естетичні опори телевізійного фільму / Н. А. Агафонова // Вісник Львівського університету. Серія : Мистецтвознавство. – 2008. – Вип. 8. – С. 145–150. 2. Анікіна Т. О. Основні тенденції розвитку українського кінематографа на зламі XX–XXI століть [Електрон. ресурс] / Т. О. Анікіна, М. К. Софієнко // Вісник Луганського національного університету імені Тараса Шевченка. – 2009. – № 11. – 329 с. – Режим доступу : http://www.stattionline.org.ua/ 25 pedagog/ 104/18149-osnovni-tendenci%D1%97-rozvitku-ukra%D1%97nskogokinematografa-na-zlami-xx-xxi-stolit.html. 3. Безклубенко С. Д. Українське кіно : начерк історії / С. Д. Безклубенко. – К. : Альтерпрес, 2004. – 192 с. Бурнашов І. Ю. Український кінопрорив [Електрон. ресурс] / І. Ю. Бурнашов. – 2015. – Режим доступу : ttp://nplu.org/storage/files/Infocentr/ Tematich_ogliadi /2015/2015_kino15.pdf. 4. Куришко Д. Як ожило українське кіно : BBC News Україна. 2018. Режим доступу : https://www.bbc.com/ukrainian/features-44374696.

Л. П. Халецька

КУЛЬТУРНИЙ ХАБ ЯК ФОРМА ТРАНСФОРМАЦІЇ ІНФОРМАЦІЙНО-КОМУНІКАЦІЙНОГО ПРОСТОРУ МУЗЕЇВ В УКРАЇНІ

Одним із шляхів заохочення громадськості усіх вікових категорій до користування культурним надбанням є трансформація інформаційного простору та його використання у незвичний для традиційних музеїв спосіб. Йдеться, зокрема, про створення культурних хабів, коворкінгів, новаторських форм організації музейного дозвілля.

Закон України «Про музеї та музейну справу» серед основних напрямів музейної політики вказує на необхідність забезпечення «соціально-економічних, правових і наукових умов для ефективної діяльності музеїв; сприяння формуванню сучасної інфраструктури музейної справи…» [4].

Місцеві органи влади, в свою чергу, приймають відповідні програми розвитку культури. Зокрема, рішенням Київської міської ради було затверджено нову редакцію «Стратегії розвитку міста Києва до 2025 року» [8], однією зі стратегічних цілей якої є збереження історичної самобутності та розвиток культури у місті Києві. Оперативними цілями в секторі «Культура» визначено забезпечення культурної галузі та креативних індустрій сучасною інфраструктурою, а саме створення нових і оновлення наявних об’єктів культури – музеїв, галерей образотворчого мистецтва, культурних осередків, розвиток музейної справи; актуалізація та просування культурної пропозиції.

Музей – це специфічний, багатофункціональний соціокультурний механізм, який сприяє духовному вдосконаленню суспільства, збереженню і переданню прийдешнім поколінням національної пам’яті через численні музейні комунікаційні канали, інтеграції національної спадщини у культуру світового співтовариства. Орієнтуючись на потреби громади, музеї стають більш гнучкими, адаптованими і мобільними, перетворюючись на культурні центри, відвідувачі яких можуть не лише сприймати та споглядати, але й творити і взаємодіяти. Широкі можливості для апробації нових форм діяльності надає щорічне проведення Міжнародного дня музеїв, а також приурочена до цієї події «Ніч музеїв». Прикметно, що темою Міжнародного дня музеїв у 2019 р. стало «Музеї як культурні хаби: майбутнє традицій». Адаптуючись до запитів громади музеї в своїй діяльності поєднують тради-

ційні та нетрадиційні форми музейної комунікації. Серед останніх – квести, майстер-класи, різноманітні ігри, концерти, театралізовані вистави, фестивалі, відеошоу, виставки-ярмарки, фотосалони, інтерактивні інсталяції тощо [6].

Щоденна музейна діяльність також зазнає змін. Дедалі більше перетворюючись на культурні центри, музеї шукають нових підходів для презентації своїх колекцій, їхньої історії, створюють традиції, які будуть актуальними для більш різноманітної сучасної аудиторії [2]. Зокрема, Музей історії Києва пропонує познайомитись з історичним минулим, відвідати виставки живопису, фотографії, скульптури, послухати класичну музику, взяти участь у пізнавальних дискусіях, зустрітися з творчими особистостями. Це кардинально змінює традиційну «споглядально-просвітницьку» модель музею на гедоністичну, у якій першорядного значення набуває задоволення потреб відвідувачів. Тому виникає необхідність оновлення комунікаційних форм, наприклад, через упровадження інтерактивних програм із застосуванням аудіовізуальних технологій, проведення театралізованих екскурсій, квестів, концертів для відвідувачів різного віку. У Музеї історії Києва запроваджена соціальна програма «PurVital – для літніх людей та заради них», яка передбачає проведення творчих вечорів, концертів класичної музики, представлення книжок. Діє також проєкт CultprostirHub, який складається з освітніх, мистецьких, комунікаційних і медійних заходів. У музеї проводять екскурсії для людей з вадами зору в межах програми «Культура без меж» [7].

Ще одним прикладом зміни підходів до музейної діяльності є Літературно-меморіальний музей-квартира П. Тичини. Поряд із музейною експозицією до послуг відвідувачів буккросинг, коворкінг, книжковий магазин. У музеї влаштовуються майстер-класи, дискусії, вечірні екскурсії – «екскурсії з каганцями», кінопокази, різноманітні заходи. Музей розробив низку дитячих програм, зокрема й для дітей з певними особливостями. Наприклад, «Азбука відчуттів» від ГО «Бачити серцем», проєкти «Толерантність», «Музейно-парковий квест» [3; 5]. У музеї щорічно проводиться акція «Ніч в музеї»: у 2017 р. була організована вечірка «ХЛАМ» – імпровізований салон 1920-1930-х років із грою в карти, шаради, показом авангардного кіно, джазом, літературним майданчиком, театралізованою екскурсією Києвом на чолі з самим Тичиною. Важливо зауважити, що пропозиція користувачам музею нових форм комунікації у вигляді культурних продуктів передбачає комерціалізацію взаємин музей-відвідувач. Завідувач відділом зв'язків з громадськістю музею-квартири Павла Тичини Богдана Тараніна зазначає, що «осучаснення музею залежить від його специфіки. Я бачу це так: якщо це літературний музей, то це має бути хаб, який концентрує навколо себе певні спільноти» [5].

Частина науковців, зокрема Т.О.Куцаєва та К.О.Ткачук, вважають застосування щодо музеїв поняття «хаб», так само, як і поняття «кластер», перебільшенням, оскільки «Вітчизняні музеї лише усвідомлюють свою конкурентоспроможність та вивчають кластери, які стануть сферою інтересів» [1]. Згадані дослідники розглядають музеї та сільські бібліотеки як платформи для креативних індустрій і водночас зауважують, що за певних умов «кожний музейний простір може перетворитись в музейно-культурний хаб» [1].

Отже, трансформація культурного простору музеїв дає можливість використати нові форми роботи, зробити простір більш зручним і привабливим для відвідувачів, особливо для молоді, та є засобом інтеграції музейних установ в інформаційне суспільство.

Список використаних джерел

1. Куцаєва Т., Ткачук К. Про музеї як платформи розвитку креативних індустрій. URL:

http://www.kurbas.org.ua/projects/almanah14/11.pdf (дата звернення 14.03.2020). 2. Музеї як культурні хаби: майбутнє традицій. Музейний простір. URL: https://honchar.org.ua/p/muzeji-yak-kulturni-haby-majbutnje-tradytsij/ (дата звернення: 06.03.2021). 3. Офіційний сайт Літературно-меморіального музею-квартири П.Г. Тичини. URL: http://tychynatuseum.com.ua/ (дата звернення 25.04.2020). 4. Закон України «Про музеї та музейну справу». Набуття чинності від 29.06.1995. Поточна редакція 25.09.2020. База даних «Законодавство України». URL: https://zakon.rada.gov.ua/laws/show/249/95-%D0%B2%D1%80#Text (дата звернення: 06.03.2021). 5. Семенік О. Музей Тичини: «Якщо музеї працюватимуть як раніше – їх можна закрити». URL: http://artmisto.net/2017/06/22/muzey-tychyny/ (дата звернення 15.04.2019). 6. Синельник І. Акція «Ніч у музеї» як зразок ефективної комунікації з відвідувачами (на прикладі Чернігівського історичного музею імені В.В. Тарновського). Сіверянський літопис. 2018. № 4. С. 154–158. 7. Софіюк І. Безбар'єрний культурний хаб. В останні кілька років Музей історії Києва помітно впливає на культурно-мистецьке життя столиці. Інтерв'ю з Тетяною Костенко, першим заступником генерального директора «Музею історії Києва». День. URL: https://day.kyiv.ua/uk/photo/bezbaryernyy-kulturnyy-hab (дата звернення: 06.03.2021). 8. Стратегія розвитку Києва до 2025 року. URL: https://old.kyivcity.gov.ua/files/2017/8/18/Strategie_nouvelle_edition.pdf (дата звернення: 06.03.2021).

Шао Вэньин

ЧЕТЫРЕ КРАСАВИЦЫ КАК СИМВОЛЫ ЖЕНСКОЙ КРАСОТЫ В ИСКУССТВЕ КИТАЯ

На протяжении всей истории Китая в разное время жили четыре красавицы – Си Ши (西施), Ван Чжаоцзюнь (王昭君), Дяо Чань (貂蝉), Ян Гуйфэй (杨贵妃) ставшие не только спутницами императоров, но и символами женской красоты в искусстве. Согласно легендам, красотой Си Ши была ослеплена рыба в пруду и забыв как плавать она начала тонуть. Настроение скорби и печали по родному краю переданное в песне исполненной красавицей Ван Чжаоцзюнь передалось гусю, который перестал махать крыльями и упал на землю. Перед красотой Ян Гуйфэй смущённо склонялись цветы, а красавцу Дяо Чань называли «затмившая луну» (闭月) [1]. С течением времени под влиянием классических произведений китайской литературы, посвящённых четырём красавицам появились идиомы «затмит луну и посрамит цветы» (闭月 羞花) и «рыбу заставит утонуть, а летящего гуся упасть» (沉鱼 落雁), которые поэты, художники, музыканты, режиссеры, актеры и сегодня активно используют, чтобы подчеркнуть чью-либо красоту.

Женская красота способная привлечь к себе внимание даже плывущей в воде рыбы и парящего в небе гуся – яркий художественный способ выразить феноменальную привлекательность. Но, тем не менее, у каждой из китайский красавиц имелись внешние недостатки которые они умело скрывали. Так, у первой красавицы Си Ши (жила примерно в 770-476 гг. до н.э. в эпоху Конфуция и Лао-цзы) были довольно большие ступни, которые она скрывала под чересчур длинными платьями. К тому же красавице удалось выработать такую легкую и изящную походку, что именно о ней говорили: «А как она перебирает своими крошечными ножками. Не идет, а плывет, как ветка цветущая, подгоняемая ветром» [3, с. 240]. Однако, Людмила Исаева в своей книге «Красавицы древнего Китая». опровергает это мнение считая, что «это было природное очарование юной женщины, естественные движения, жесты и мимика, о которых она (Си Ши), возможно и не догадывалась, пока её не научили смотреть на себя со стороны» [2, с. 97]. Чаще всего красавицу Си Ши изображают как дочь обычного дровосека в небогатых одеждах.

Второй по красоте была Ван Чжаоцзюнь (жила в период 206– 25 гг. до н.э.

династия Западная Хань). На свитках красавица изображается почти всегда одинаково и лаконично: длинное, без изысков, пальто с капюшоном до пят, в качестве единственного украшения – белая оторочка из меха. На Ван Чжаоцзюнь нет красивой прически, шелков, лент, сережек и прочих украшений. Её физическим недостатком выступают чрезмерно покатые плечи, кажется, что её тонкая шея плавно перетекает в руки. Именно в этом и заключалась очаровательная особенность внешности Ван Чжаоцзюнь «вся она несказанно хороша, а эти нежные плечи… Кажется, она вот-вот выскользнет из одежды и упорхнет в небо, подобно фениксу» [3, с. 144]. Непременным атрибутом Ван Чжаоцзюнь была китайская гитара грушевидной формы, которую красавица прижимает к символическое воспоминание о утраченной Родине.

Третью красавицу – Дяо Чань (жила во времена «Троецарствия» 220 – 280 гг.) чаще всего изображают очень тоненькой и изящной девушкой в красивом платье с длинными развивающимися разноцветными шелковыми поясами. Волосы на голове красавицы заплетены в вычурную прическу, обильно украшенную шпильками, гребнями, подвесками. В ее глазах таится прелесть и обаяние, кажется, что она не только поет, но и танцует, а складки ее платья походят на водяные струи. Физический недостаток, слишком большие и уши, красавица превратила в достоинство, заказав у ювелира необычные серьги, которые скрыли несовершенную форму её ушей и притягивали восхищенные взоры. Поэты сравнивали красоту Дяо Чань с цветущей веткой персика или дикой сливы и говорили, что луна при появлении девушки стыдилась за свою несовершенную внешность и пряталась за облака [3].

Четвертая красавица Ян Гуйфэй (жила в период 618 – 907 гг. во времена династии Тан) была одарена талантом – занималась музыкой, пела, танцевала, превосходно играла на лютне. Физическим недостатком красавицы была полнота. И тем не менее, из всех четырех красавиц её изображают самой роскошной: необычно полная женщина с диадемой, в жемчугах, в богатых одеждах, в головном уборе с двумя фениксами в волосах (символ императрицы) и атрибутами власти (жезл жу, императорская корона).

Таким образом, представления об образе красавицы в Китае формировались на протяжении тысячелетий и в целом, подразумевают под собой ряд негласных правил, регулирующих как поведение женщины в обществе, так и выдвигающих требования к её внешности. Тем не менее, четыре красавицы являясь символами женской красоты в искусстве Китая до сих пор являются источниками вдохновения для многих современных художников, поэтов, писателей, музыкантов.

Список использованных источников

1.Духовная культура Китая: энциклопедия в 5 т. + доп. том. / гл. ред. М.Л. Титаренко: Т. 6 (дополнительный): Искусство. – Москва : Вост. лит., 2010. – 1031 с. 2.Исаева, Л.В. Красавицы древнего Китая / Л.В. Исаева. – Москва : Диалог культур АНО, 2019. – 319 с. 3.Юн, Вэй. Книга женских прелестей / Вэй Юн // Китай: энциклопедия любви. Сост., пер. с кит., вступит, ст. и комм. В.В. Малявин. – Москва : АСТ, 2004. – 432 с.

Н. В. Шотурма, О.В. Шотурма

ГЕЙМІФІКАЦІЯ ЯК НОВИЙ РІВЕНЬ ДІДЖИТАЛІЗАЦІЇ В ЗМІ

У сучасному соціумі способи подання інформації стають ще більш прогресивними і креативними. З появою нових медіа різновиди журналістики різко поповнилися новими засобами подання інформації – блогами, віртуальними реальностями, соцмережами і цифровими іграми, зокрема й гейміфікацією.

Актуальність теми обумовлена тим, що в сучасному комунікаційному суспільстві стрімко розвивається напрямок інтернет-ЗМІ. Тому найбільш необхідним є пошук нових способів доступного подання інформації, щоб зацікавити користувача. Так, одним із сучасних жанрів нових медіа виступає гейміфікація, яка з допомогою ігрових механік та динамік, або ж повноцінної гри, подає інформацію про подію, що відбулася у світі.

До проблеми гейміфікації журналістського контенту зверталися І. Богост, Т. Бондаренко, І. Волкова [4], А. Глушко, В. Тітков та ін. Однак у своїх працях учені акцентували увагу лише на теоретичному аспекті цього питання, натомість практичний – залишився поза увагою. Таким чином, з огляду на брак фахових розвідок, присвячених аналізу гейміфікації в нових медіа, постає необхідність вивчення ігрових практик у сучасному журналістському контенті.

Цифрові ігри – це частина повсякденної медіакультури та унікальний тип нових медіа. Як зазначають Й. Фромм та О. Унгер (у книзі «Комп'ютерні ігри та нові медіакультури»), «цифрові ігри та ігрові світи самі відкривають культурний простір, і, на відміну від інших нових медіа та віртуальних середовищ, ці простори з самого початку визначаються як «грайливі» [2].

Певні типи ігор демонструють можливості нових медіа. Масово багатокористувацькі онлайн-рольові ігри занурюють геймерів у віртуальні світи, побудовані на соціальній взаємодії. Ці «штучні світи» мають свою структуру, культуру, етнос, економіку, політику. Іншим прикладом є те, як популярні послуги відеоігор набувають популярності. Ця тенденція призвела до створення законного нового виду спорту, який називається «е-спорт», або відеоігри як професійний вид глядачів, як повідомляє The Economist .

Гейміфікація – це використання елементів ігрового дизайну та ігрових принципів у неігрових контекстах. Основою принципів гейміфікації вважають механіку, динаміку та емоції (MDE) [3]. Як зазначає інтернет-портал BunchBall, гейміфікація – це процес прийняття чогось, що вже існує – веб-сайти, корпоративний додаток, інтернет-спільнота – та інтегрування в нього механізму ігри для мотивації участі, залучення та лояльності [5].

Коли люди чують про гейміфікацію, вони передбачають ігри, створені для ділових цілей. Однак корпоративна гейміфікація – це не створення нового, а підсилення ефекту існуючого досвіду шляхом застосування мотиваційних прийомів, які роблять ігри надзвичайно захопливими. Коли ви гейміфікуєте взаємодії з клієнтами, співробітниками та партнерами, то стимулюєте більше продажів, міцнішу співпрацю, кращу рентабельність інвестицій, більшу задоволеність клієнтів тощо.

Гейміфікація набирає все більшої популярності серед гуманітарних наук (педагогіка, психологія, журналістика), тому цьому терміну потрібно надати більшої чіткості. Теоретики журналістики та й самі журналісти введення в ЗМІ ігрового контенту будь-якої форми одразу ж називають гейміфікацією. Однак процедура гейміфікації – це не саме утворення гри на обрану тему, а комплекс заходів, які супроводжують виконання користувачем будь-якого серйозного, що потребує значних зусиль, виду діяльності – рутинної роботи.

Впровадження ігрових практик у неігрових контекстах все більше і більше набуває популярності в сучасному інформаційному світі. Найбільшу актуалізацію гейміфікації можна побачити в таких сферах, як бізнес, освіта, культура тощо. Через те, що читацька увага починає розконцентровуватися, у ЗМІ також вводиться гейміфікація. З використанням цієї практики у журналістському контексті видання мають можливість зацікавити та залучити більше користувачів,

які вже втомились від великої кількості часто непотрібної інформації, або втратили інтерес до традиційної подачі матеріалу.

Таким чином, гейміфікацією в медіа є «застосування підходів та принципів, які характерні для ігор… для створення вірусного контенту, який залучає широке коло аудиторії» [1], а її результатом є гра. Особливістю гейміфікації в журналістиці є те, що у жодній іншій сфері не передбачено інформування аудиторії, пояснення та інтерпретація новин, забезпечення культурної та соціальної обізнаності. Журналістськими цілями вживання гейміфікації є можливість пояснення користувачам складних явищ у простій та цікавій формі. Це стосується відкритих даних, що публікуються урядовими органами – читач, який має вільний доступ до інформації рідко зацікавлений у ній, адже серед великої кількості таблиць та діаграм, знайти що-небудь справді важливе важко. Тут гейміфікація відіграє роль «трансформації чогось потенційно нудного у гру».

Список використаних джерел

1.Гейміфікація. Словник Медіа Драйвер. URL: http://mediadriver.online/dictionary 2.Fromm J., Unger A. Computer Games and the New Media Culture. 2012. 710 p. 3.Robson K., Plangger K., Kietzmann J., McCarthy I. (2015) Is it all a game? Understanding the principles of gamification. Business Horizons. Vol. 58, issue 4. P. 411–420. 4.Volkova I. (2013) Four Pillars Of Gamification. Middle-East Journal of Scientific – Research 13 – Socio-Economic Sciences and Humanities. P. 149–152. 5.What is gamification? URL: https://www.bunchball.com/gamification.

О. А. Юрченко

ІНФОРМАЦІЙНІ РЕСУРСИ НАЦІОНАЛЬНОЇ ІСТОРИЧНОЇ БІБЛІОТЕКИ УКРАЇНИ

Сучасний період розвитку інформаційної сфери суспільства характеризується стрімким зростанням обсягів електронних ресурсів. Значна їх частина існує лише в глобальних комп'ютерних мережах. Інтернет змінив звичні методи отримання інформації, ініціював появу нових засобів доступу людей до знань. Все більша частка припадає на інформацію, яка виникає та зберігається тільки в електронному вигляді. Особливо це стосується наукової інформації. Електронна форма уможливлює сьогодні більш компактне зберігання інформації, її оперативне та широке розповсюдження. Відповідно до суспільних інтересів і потреб бібліотека є елементом світової інформаційної інфраструктури, що включений у формування глобального інформаційного простору й надання вільного доступу до джерел інформації.

Сучасна бібліотека відповідно до суспільних інтересів і потреб трансформувалася у загальносуспільний інформаційний центр, який надає не лише технічні можливості доступу до первинної, необробленої інформації, а й створює якісно інший рівень доступу – інтелектуальний, що забезпечує доступ до структурованої, систематизованої інформації, робить зріз з певної проблеми на основі аналізу великих масивів первинних джерел і застосовуючи для цього певні наукові та інтелектуальні технології. В Національній історичній бібліотеці України (НІБУ) актуальні проблеми сьогодення вирішуються шляхом оцифрування цінних та унікальних примірників. В добу витіснення паперової друкованої продукції постає питання збереження історіографічної спадщини. НІБУ відіграє суттєву роль не тільки в контексті збереження свідків історії історичної науки, а також як місце зберігання цінних у бібліографічному розумінні видань. Все більшої актуальності набуває проведення модернізації НІБУ і на цій основі - подальші якісні зміни у формуванні інформаційно-культурного простору та обслуговуванні користувачів; збереженні і водночас доступності джерельної бази бібліотеки.

Вирішення проблем покращення бібліотечної інформатизації та комунікації і розробка нових технологій взаємодії бібліотеки з суспільством, як у науково-теоретичному, так і в практичному контексті, є важливим завданням. Інформаційні ресурси як основу функціонування державної установи в теоретичній площині аналізували у своїх роботах В. Брижко, О.Довгань, В. Копанєва, І.Нетреба, В.Пархоменко О.Сировой. Інформаційні ресурси НІБУ, стали об'єктом дослідження низки українських науковців, зокрема К.Клімової, О.Тертичної.

Сьогодні НІБУ створює поточні та ретроспективні науково-допоміжні бібліографічні покажчики з різних питань історії України, культури, географії, які стали унікальним бібліографічним проєктом загальнонаціонального рівня і посідають належне місце у книжковому корпусі соціогуманітарних наук України (Наприклад, «Людмила Павличенко – воїн, історик, громадянин», науково-допоміжний бібліографічний покажчик «Історія України», «Матеріали до бібліографії Києво-Печерської лаври», «Політичні репресії радянської доби в Україні», бібліографічний покажчик «Історична Шевченкіана» та ін.). Розроблюються тематичні бази даних, що стосуються історичного минулого України, відновлення забутих імен відомих колись українських військових, політичних діячів, соціальних явищ та економічних процесів. Втілюючи у життя ідею відновлення історичної пам'яті українців, НІБУ здійснює відбір та наукове опрацювання документів, що підлягають внесенню до Державного реєстру національного культурного надбання у частині «Книжкові пам'ятки України» та спрямовує зусилля на здійснення реставрації документів в рамках акції «Збережемо українську історію в українській книзі», оцифровує їх, відновлюючи та зберігаючи для нащадків пам'ять про минуле. Із 2011 р. реалізовується проєкт «Історична спадщина України – світовий доступ в цифровому форматі», метою якого є збереження та популяризація історико-культурної документальної спадщини світового і загальнонаціонального значення, зосередженої у фонді НІБУ. Ця електронна бібліотека формується за принципом тематичних колекцій та користується підвищеною увагою користувачів. Одним з пріоритетів у діяльності НІБУ є інформаційне забезпечення краєзнавчих потреб населення. Краєзнавча діяльність НІБУ спрямована на поширення ідей національної самобутності української нації, духовної єдності, формування міжнаціональної злагоди і взаємозбагачення національних культур, збереження історичної культурної спадщини і традицій. Для відновлення історичної пам'яті про важливі для історичного утвердження українського народу часи співробітники НІБУ розробили проєкт «Абетка лаврських стародруків», що покликаний поповнити та зробити ще доступнішою інформацію про стародруки, які представлені в електронному вигляді на сайті бібліотеки для всіх користувачів. Даний проєкт є також складовою в рамках підготовки друкованого каталогу «Видання друкарні Києво-Печерської лаври» в колекції відділу стародрукованих, рідкісних та цінних книг НІБ України». На сайті НІБУ окремою рубрикою відзначений «***Путівник по краєзнавчих вебресурсах бібліотек України».*** Мета даного Путівника – ознайомити фаховий загал з мережевими краєзнавчими ресурсами бібліотек України [1,с.18].

Отже, Національна історична бібліотека має потужний потенціал для консолідації суспільства, спрямування його на інтеграцію України у європейське співтовариство, забезпечує наукову спільноту вичерпною бібліографічною і фактографічною інформацією з історії нашої держави з метою заповнення інформаційних прогалин.

Список використаних джерел

1. Скорохватова А. Національна історична бібліотека України в сучасному інформаційному просторі : до 80- річчя заснування. Участь бібліотек у збереженні культурної спадщини та відновленні історичної пам'яті народу: зб. матеріалів Всеукр. наук.-практ. конф., м. Київ, 7

листоп. 2019 р. Київ, 2019. С. 17–24.

О. К. Кириленко

ПСИХОЛОГІЧНЕ СУПРОВОДЖЕННЯ ПРОФЕСІЙНОГО САМОВИЗНАЧЕННЯ УЧНІВ ЗП(ПТ)О

На сьогодні проблема професійного самовизначення учнів є надзвичайно актуальною, адже стосується не лише окремої особистості, а й суспільства загалом. Результати дослідження «Професія до душі», яке було проведене в 2019 році, показало, що значний відсоток опитаних (60 %) зазначили, що працюють не за тією спеціальністю, яка вказана в їхніх дипломах. Окрім того, із них майже 40 % не проти здобути освіту за іншою спеціалізацією; 16 % ще не визначилися, чи будуть вони шукати роботу за спеціальністю; 14 % ще мають плани на самореалізацію в рідній професійній сфері [4].

Насамперед такий результат пов'язаний із недостатнім рівнем обізнаності учнів з особливостями обраної професії; несерйозним ставленням до проблеми обрання майбутнього фаху; неналежною роботою з боку вчителів та психологів тощо. Це вказує на необхідність удосконалення та пошуку нових засобів і методів профорієнтаційної роботи в закладах освіти, зокрема й у закладах професійної (професійно-технічної) освіти (далі – ЗП(ПТ)О).

Питання професійного самовизначення учнів висвітлено у працях таких учених, як-от С. Баранова, І. Бех, Б. Круглов, В. Шрадер, Н. Пряжников, Г. Татауров, Т. Туранов, Б. Федоришин, М. Янцур та ін.

Аналіз психологічної літератури з проблеми професійного самовизначення свідчить про те, що у дослідженнях акцент ставиться на необхідності вивчення ролі суб'єкта у цьому процесі, психосоціальному аспекті зазначеного питання, необхідності модернізації методів та засобів проведення профорієнтаційної роботи тощо.

Запровадження та правильне проєктування в освітній процес ЗП(ПТ)О системи заходів, що спрямовані на забезпечення формування в учнів готовності до професійного самовизначення, є одним з основних напрямів підвищення ефективності професійного самовизначення серед молоді [2].

Окрім того, зважаючи на психолого-педагогічне підґрунтя проблеми формування професійного самовизначення учнів, участь психолога в цьому процесі, безперечно, є необхідною.

Так, О. Ляска серед психологічних теорій професійного самовизначення особистості виділяє два основні напрямки:

1) «професійне самовизначення характеризується як особистісне новоутворення, що виникає у старшому шкільному віці (М. Ю. Варбан, А. Маслоу, М. М. Муканов та ін.);

2) професійне самовизначення розглядається як штучно організований процес.

У межах зазначених підходів зустрічаються дещо відмінні позиції різних дослідників щодо природи професійного самовизначення особистості» [3].

Перед практичним психологом ЗП(ПТ)О під час участі в процесі формування в учнів професійного самовизначення постає низка завдань, серед яких: 1) проведення спеціальних бесід, присвячених проблемам професійної самовизначення, як з учнями, так і з їхніми батьками; 2) орієнтація та обізнаність у спеціалізованій літературі, яка охоплює питання щодо професійного самовизначення учнів, особливо ЗП(ПТ)О; 3) формування соціальної привабливості робочих професій; 4) організація спільної роботи з особами, відповідальними за профорієнтаційну роботу

закладу освіти: заступником директора, старшим майстром, методистом та ін.; 5) проведення моніторингових досліджень ринку праці; 6) інформування учнів щодо напрямів діяльності та потреб у кадрах підприємств, організацій, установ регіону; 7) організація опитувань та анкетувань, направлених на виявлення в учнів рівня обізнаності з питань професійного самовизначення; організація та проведення необхідної роботи, зважаючи на результати дослідженнь [1, с. 119].

Тож вдале виконання зазначених завдань практичними психологами, спільна їх співпраця із заступниками директорів, старшими майстрами, методистами, батьками учнів ЗП(ПТ)О, а також правильна організація і проведення профорієнтаційної роботи та керований процес над професійним самовизначенням учнів сприятиме покращенню ситуації на ринку праці, забезпечить країну фахівцями високого рівня.

Перспективи подальших розвідок у цьому напрямку вбачаємо у виробленні та апробації нових методів та засобів психологічного супроводження професійного самовизначення учнів.

Список використаних джерел

1.Копелець С. О. Профорієнтаційна робота в ПТНЗ. URL: https://vseosvita.ua/library/proforientacijna-robota-v-ptnz-115422.html (дата звернення: 23.02.2021). 2.Любарець В. В. Формування готовності учнів ПТНЗ до професійного самовизначення. 4 с. URL: https://core.ac.uk/download/pdf/32308193.pdf (дата звернення: 23.02.2021). 3.Ляска О. П. Психологічний аспект проблеми професійного самовизначення особистості. 2008. С. 119. URL: http://journals.uran.ua/index.php/2227-6246/article/download/163350/162308 (дата звернення: 18.02.2021). 4.Більшість українців працюють не за спеціальністю. Освіторія. URL: https://osvitoria.media/news/bilshist-ukrayintsiv-nepratsyuyut-za-spetsialnistyu/ (дата звернення: 18.02.2021).

І. А. Комарова

ПСИХОЛОГІЧНІ АСПЕКТИ ЛЮДИНИ В СТРЕСОВИХ СИТУАЦІЯХ

Однією з проблем сьогодення є поведінка людей в стресових ситуаціях. Адже стрес накопичується в наслідок зростання складних ситуацій у щоденному житті, професійній та побутовій діяльності людини. Науково-психологічні дослідження здебільшого пов’язані з повсякденним життям людини де досліджується стрес та наслідки його впливу на діяльність, задоволеністю життям, трудовою реалізацією, відносинами з соціумом та близькими людьми. Це пов'язано з впливом на людину зростаючого числа різноманітних стресогенних факторів, до яких належать як природні зміни, так і зміни соціального життя, що знижують працездатність людини і загострюють проблеми у взаєминах з оточуючими, в тому числі і її здоров’я. Кожен сприймає стресогенні чинники по різному, залежно від способу життя, харчування, характеру особистості. Уміння успішно справлятися зі станом стресу і зведення до мінімуму його негативного впливу - є важливим навиком для кожного.

У житті кожної людини стрес присутній, так як наявність стресових імпульсів в усіх сферах людського життя та діяльності безперечна. Саме слово «стрес» у перекладі з англійської мови означає «напруга».

Передумовою до створення теорії стресу є відкриття І. Павловим умовних *рефлексів*, а також в основу розвитку концепції, присвяченій вивченню стресу можна віднести роботу К. Берне, де він уточнив, що відносна сталість внутрішнього середовища організму людини - це важлива умова підтримання його життєздатності [1].

Значну роль у подоланні негативного впливу несприятливих станів на діяльність людини відіграють вольові якості. «Прояв вольових якостей (сили волі) - це, перш за все, перемикання свідомості і вольового контролю з переживання несприятливого стану на регуляцію діяльності (на її продовження, подачу внутрішньої команди до початку діяльності, до збереження якості діяльності)» [2].

Сьогодні існує ряд засобів, методів, вправ, тренінгів та ін. для допомоги скоригування стресу, або йо вирішення. Звичайно, що на кожну людину стрес впливає по-різному, так як в кожного різний рівень стресостійкості. Дехто переносить це «бурно», демонструючи всім, сподіваючись, що хтось перейметься його проблемами, а хтось, навпаки, стримує все в собі, тому що не хоче себе показати слабкою людиною. Та на жаль, що всі типи потребують однаково допомоги, хтось звернеться до друзів за допомогою, у де кого їх не має, дехто до близької людини, дехто до професіоналів. Але всім потрібно вміти «володіти своїми стресами», вправлятися з ними на початковому рівні, щоб потім не лікувати їх.

Одним з ефективних засобів захисту від стресу є релаксація. Відповідно до теорії Г. Сельє, *автоматична* реакція тривоги складається з трьох послідовних фаз: імпульс, стрес, адаптація [3]. Отже, якщо людина хоче спрямувати свої зусилля на збереження здоров'я, то на стресовий імпульс він повинен усвідомлено відповідати релаксацією. За допомогою цього виду активного захисту людина може перешкодити впливу стресового імпульсу, затримати його або послабити стрес, запобігши тим самим *психосоматичні* порушення в організмі.

Дихання може стати утрудненим і важким при фізичному напруженні або в стресовій ситуації. Людина має можливість, свідомо управляючи *диханням* використовувати його для заспокоєння, для зняття напруги - як м'язового, так і психічного, таким чином, ауторегуляція *дихання* може стати дієвим засобом боротьби зі стресом, поряд з релаксацією і концентрацією.

Для того, щоб виявити і пояснити реакції свого організму на стресові ситуації, може допомогти метод аутоаналіза особистого стресу за допомогою ведення «щоденника стресів». Метод цей вимагає фіксації у щоденнику протягом декількох тижнів того, коли і за яких обставин були виявлені ознаки стресу. Аналіз записів у щоденнику допомагає просто й швидко визначати, які події або життєві ситуації сприяють виникненню стресу. Саме регулярно повторювані ситуації, описані в щоденнику, можуть бути причиною виникнення стресу.

Несподівано опинившись в стресовій ситуації, для початку потрібно «зібрати в кулак всю свою волю і скомандувати собі зупинитися», щоб різко загальмувати розвиток гострого стресу. Щоб зуміти вийти зі стану гострого стресу і заспокоїтися, необхідно знайти ефективний спосіб самодопомоги, щоб у критичній ситуації швидко зорієнтуватися, вдавшись до цього методу допомоги при гострому стресі: противострессовое *дихання*, релаксація, раціональне сприйняття навколишнього оточення, зміна середовища, зайнятися будь-якою (відволікає) діяльністю, прослуховування природи, «занурюючи» себе в це середовище, «відключитися» від зайвих звуків і «перенести» себе в те середовище де вам спокійно, радісно, «переключатися» на позитивні речі, обєкти, події опинившись безпосередньо в стресовій ситуації.

В нинішньому сьогоденні є досить багато різних антистресів, які допомогають заспокоюватися, відволікатися від проблеми, не зациклюватися на ній.

Список використаних джерел

1.Калошин В. Ф. Як долати стрес у педагогічній діяльності / Калошин В. Ф. // Практична психологія та соціальна робота. – 2004. – №8. – С. 75-82. 2.Панченко Л. Л. Диагностика стресса:

Учеб. Пособие / Панченко Л. Л. – Владивосток: Мор. гос. ун-т, 2005. – 35 с. 3.Психология здоровья / под ред. Г. С. Никифорова. – СПб. : Питер, 2003. – с. 607

Т. О. Гайворонська

ІНТЕРПРЕТАЦІЯ СНОВИДІНЬ: ВЗАЄМОЗВ'ЯЗОК ТЕОРЕТИЧНИХ НАСТАНОВ ТА ЕМПІРИЧНИХ ДОСЛІДЖЕНЬ

Питання ролі, місця і взаємозв'язку теорії та емпірії в науці є дискусійним з моменту формування науки як специфічного культурного феномену. Це в Новий час обумовило виникнення двох напрямів в філософії щодо проблеми методології науки: раціоналізму та емпіризму. Природничі науки, об'єктом пізнання яких є навколишній світ, використовували спостереження та експеримент як базові методи досліджень природних явищ, за допомогою яких могла бути підтверджена або спростована гіпотеза чи теорія. Сучасна наука і будь-яка її галузь, щоб підтвердити свій статус науки, незалежно від свого предмету, будь то природа, космос або людина, потребує експерименту, а саме: підтвердження гіпотези дослідними даними. Проведення експерименту не завжди можливо в деяких предметних сферах науки. Перш за все це стосується гуманітарних наук, в яких неможливість експериментальної перевірки деяких гіпотез або теорій може призвести до кризи в самій науці. Саме така проблема спіткала й психологію, яка в наш час все більше звертається до експериментальних досліджень, намагаючись наслідувати зразок природничих наук. Такий підхід виправданий для практичної психології, яка займається вирішенням конкретних проблем психологічного буття людини в її особистому та соціальному житті. Однак слід розуміти, що практичне використання психологічних знань засноване на теоретичних здобутках як самої психології, так і інших наук, вивчаючих людину і суспільство.

Проблема місця теорії в дослідженнях, які мають якісну спрямованість, а саме: спрямовані на вивчення особистісних проявів внутрішнього, суб'єктивного світу людини, його специфічних характеристик, - завжди була й досі залишається дискусійною. Це підкреслюють американські вчені Кристофер Коллінз і Керрі Стоктон, які в своїй статті розглядають різні підходи до визначення ролі теорії в якісних дослідженнях. Вчені підкреслюють, що в сучасних якісних дослідженнях використання теорії включає в себе: 1) роз'яснення епістемологічних процедур, 2) визначення логіки методологічного вибору, 3) побудову теорії, заснованої на результатах емпіричних досліджень, 4) керівництво для емпіричних досліджень [1, с.1].

Проблема вибору теорії, яка існує стосовно досліджуваного предмета, та її ролі в емпіричних дослідженнях вирішується згідно поставленої мети. Це стосується будь-якої науки, і насамперед наук, які вивчають людину і користуються не тільки кількісними методами, а й якісними, що мають на меті не узагальнення інформації, отриманої в дослідженнях, а її використання для поглиблення та розуміння унікальності досліджуваного об'єкту. Отримання описової інформації забезпечує розширення знань про досліджуваний феномен, часто передує кількісним методам дослідження, стає основою для позначення проблеми і вироблення гіпотез. Слід зазначити, що теоретична психологія, яка формувалась спочатку в межах філософії, а з другої половини 19-го століття як самостійна наука, має теоретичні здобутки з багатьох проблем стосовно свого об'єкту. Однак при цьому в психології залишається багато проблем, що обумовлено не тільки їхньою складністю, а й відмовою вчених-психологів визнавати науковими методи, засновані на суб'єктивному досвіді. Ще однією проблемою теоретичної психології є критичне ставлення до здобутків своїх попередників та їх теорій, а також відмова

від вивчення цих проблем, які є важкими або мають, на думку вчених, ознаки меншовартості порівняно з іншими проблемами.

Однією з таких проблем є сновидіння та проблема їх тлумачення. Головним завданням психології стосовно сновидінь є осягнення сутності цього явища, його змісту та місця в житті людини. При тому, що фізіологія та інші науки, засновані на експериментальних дослідженнях, багато досягли у вивченні цього феномену, психологія, користуючись тими досягненнями, не змогла просунутись саме в розумінні психологічного характеру сновидінь. Більше того, опинившись на роздоріжжі між філософією і фізіологією в розумінні природи сновидінь, психологія виявила схильність використовувати саме методи фізіології у вивченні цього явища. При тому, що в психологічній науці існують три методологічні орієнтації (природничонаукова, гуманітарна та практична), спрямованість психології на «отримання» статусу наукової дисципліни пояснює пріоритетність використання саме методів природничих наук. Гуманітарна орієнтація є не дуже затребуваною, що залишає деякі теоретичні проблеми невирішеними, зокрема проблему сновидінь.

Питання щодо застосування тих чи інших методологічних принципів та засобів в емпіричному дослідженні пов'язане із розумінням місця існуючої теорії в даному дослідженні. Щодо теорії сновидінь, то, незважаючи на чисельність емпіричних досліджень фізіології сну та теоретичних гіпотез, єдиної теорії не існує. Напевно, така теорія й неможлива у зв'язку зі специфічним характером феномену сновидінь, вивчення якого засновано не тільки на кількісних показниках, отриманих в лабораторіях сну, а й на суб'єктивному досвіді окремих осіб. Мова йде про самоспостереження, на основі якого дослідники вели (і продовжують вести) постійні журнальні записи про свої сновидіння або сновидіння інших осіб, яких вони залучили до такого «експерименту».

Самоспостереження як один з якісних методів потребує теоретичних та методологічних настанов як обов'язкових умов свого дослідження. Яка теорія може бути використана як теоретична основа емпіричних досліджень сновидінь? Це дуже складне питання, пов'язане зі складністю самої проблеми тлумачення сновидінь, а також з дискусією, яка виникла навколо теорії Зигмунда Фрейда та інших сучасних концепцій, заснованих на якісних дослідженнях (натуралістичних спостереженнях, за термінологією американського астрофізика Д.Шмідта). Теорія З. Фрейда, незважаючи на те, що вона не є науковою з точки зору сучасних досліджень сновидінь, може бути використана як основа для керівництва дослідженнями. Розуміння значення цієї теорії для нових досліджень пов'язане перш за все з вибором методології, яка має на меті довести справедливість висновків Фрейда відносно сенсу і функцій сновидінь або спростувати їх. Фрейдівський метод тлумачення сновидінь є предметом критики багатьох вчених-психологів, однак слід зазначити, що використання розповіді досліджуваного без цензури свідомості дає можливість зрозуміти чи хоча б наблизитися до змісту свого несвідомого. Сенс і значення емпіричних даних з використання фрейдистської теорії сновидінь можуть бути передбаченими саме теоретичною основою, що, в свою чергу, стане підтвердженням теорії. Однак можливе спростовування деяких положень використаної теорії, якщо емпіричне дослідження не підтвердило початкову гіпотезу. Це теж результат, який дозволяє запровадити нові теоретичні припущення для перевірки істинності теорії і, можливо, створення нової.

Можна заперечувати деякі трактування З.Фрейдом символів сновидінь. Можна також не погодитись з деякими прийомами австрійського психолога щодо методів формування теорії сновидінь на основі невеликої кількості сновидінь та

їх сенсу. Однак заперечувати, що «Толкование же сновидений есть Царская дорога к познанию бессознательного в душевной жизни» [2, с.531]. неможливо. В наш час існує багато теорій сновидінь. Навіть вивчення та тлумачення сновидінь є метою Міжнародної асоціації вивчення сновидінь (IASD), яка була заснована у 1984 році. Члени цієї асоціації проводять щорічні конференції з метою обговорення результатів своїх досліджень і вдосконалення методів натуралістичних спостережень. Стосовно використання теорії З.Фрейда для нових емпіричних досліджень погляди вивчаючих сновидіння розділились. Прихильники досліджування цього феномену в лабораторіях сну відмовляються від використання фрейдистської теоретичної моделі як застарілої, що не відповідає принципу об'єктивності, і наполягають на пріоритетності кількісних методів дослідження сну (У.Домхофф). Вчені, які вважають себе послідовниками З.Фрейда (М. Солмс), підкреслюють значення його теорії та необхідність її використання для визначення епістемологічних процедур в якісних дослідженнях і інтерпретації отриманих емпіричних даних. В поєднанні з новими дослідженнями нейронаук, зокрема нейропсихології, якісні дослідження можуть стати основою нової теорії сновидінь, а відтак, і більш глибокого розуміння сутності несвідомого, адже сновидіння є його маніфестацією. В своєму інтерв'ю на конгресі IPA в Празі в серпні 2013 року Марк Солмс зазначив, що метод психоаналізу, назважаючи на всі його недоліки, це найкраще, що у нас є для розуміння вічно зибкої, тонкої складної суб'єктивності.

Список використаних джерел

1.Collins, C. S., & Stockton, C. M. (2018). The Central Role of Theory in Qualitative Research. International Journal of Qualitative Methods, 17(1). https://doi.org/10.1177/1609406918797475. 2.Фрейд З. Толкование сновидений / Пер. с нем.; Худож. обл. М.В.Драко. – Мн.: ООО «Попурри», 1997. – 576 с.

Ю. В. Литвиненко

ІНТЕЛЕКТУАЛЬНИЙ АСПЕКТ ЛЮДСЬКОЇ ДІЯЛЬНОСТІ ЯК НЕОБХІДНА СКЛАДОВА ПРОЦЕСУ СТАЛОГО РОЗВИТКУ СОЦІУМУ

Будь-які глобальні процеси, що відбуваються в суспільстві, ведуть до його зміни. Характерною рисою таких змін є поява ортогональних векторних напрямків подальшого суспільного розвитку. Один з них, це напрямок зумовлений деградаційним характером розвитку суспільства, який спрямований на повне, або часткове руйнування існуючої системи. При цьому, людська діяльність буде націлена лише на підтримку власної життєдіяльності в межах забезпечення її життєво необхідним ресурсом: харчуванням, захистом, теплом тощо. Інший шлях суспільного розвитку має інтеграційну спрямованість на основі синтезу різних суспільних систем в систему з більш віщим рівнем системної організації, яка матиме інші суспільні характеристики та прояви. При цьому, суспільство дасть собі шанс не просто існувати в безкризових умовах, але і створить передумови виходу його на вищий щабель свого розвитку в цілому. Саме інтеграційний розвиток дає людині право на життя, та обумовлює створення нею більш сприятливих умов для організації нових систем людської життєдіяльності в умовах нової реальності.

Процеси інтеграції пов'язані з процесами синтезу. Це складні процеси, які пов'язані з поєднанням різноякісних систем в одне ціле творіння. Практична реалізація таких процесів, вимагає від людини чималих інтелектуальних зусиль і активної участі. На соціальному рівні, така діяльність переводить пасивно-споглядаючу людину в режим активного діяча, здатного змінити не тільки вектор свого

розвитку, але й вектор розвитку суспільства в цілому.

Як і будь-який вид діяльності, процес інтеграції грунтується на виборі людиною власної або суспільної мети і тих засобів, за допомогою яких вона зможе їх досягти. Роблячи вибір, людина повинна мати достатню інформаційну повноту про наявні ресурси, можливості і стан тієї об'єктивної реальності, в якій вона знаходиться. Тому, переходячи від споглядання до діяльності, така людина починає поступово набувати статусу суб'єкта діяльності з усіма його статусними характеристиками: відповідальністю, адекватністю, цілепокладанням і відповідною системою цінностей.

Як суб'єкт діяльності, людина повинна правильно розуміти і усвідомлювати, що відбувається. Ці важливі аспекти стають необхідними умовами, при яких зможе успішно здійснитися будь-яка людська діяльність, в тому числі і фізична. Успішна реалізація цих умов досягається за допомогою інтелектуальної складової людини. Вона здатна відтворювати об'єктивну реальність через існуючі у людини органи чуття і власну здатність людини організувати отриману інформацію в цілу систему стійкої сукупності розумових і пізнавальних факторів. Результатом такої інтелектуальної діяльності є інтелектуальні продукти: наука, мистецтво, література, винаходи тощо. Вони стають тією основою, яка здатна згуртувати людей з різними світоглядами, гармонізуючи як саму людину, так і людський соціум в цілому. Відтак, інтелектуальні продукти стають надбанням всього суспільства і використовуються ним для формування власної культурної спадщини.

Виходячи з цього, можна вважати, що саме соціум є тим середовищем, де людина може проявити себе як суб'єкт інтелектуальної діяльності. Її рішення безпосередньо залежать від її інтелектуальних здібностей, життєвого досвіду і тієї системи знань, якою вона буде користуватися в процесі пізнання існуючої реальності. За допомогою науково обгрунтованих логічних умовиводів, людина здатна зрозуміти суть будь-якого процесу, об'єкту або явища, усвідомити їх і на основі їх синтезу приймати певні рішення, які дозволять виконати конкретну діяльність в конкретних умовах на користь усього соціуму.

Саме усвідомлена інтелектуальна діяльність з її широким спектром застосування, здатна визначити вибір людини в сторону потрібного вектору при будь-яких глобальних змінах. Намагаючись знайти оптимальне рішення в стані невизначеності, людина обмежується лише тим, що в даний момент є для неї найбільш доцільним. Її здатність до процесу творення, або синтезу, дозволяє їй зважено і обмежено підходити до вибору діяльнісних елементів, адекватно оцінюючи їх особливості та можливості. Такий підхід, є ефективним засобом при створенні екологічних умов розвитку соціуму. Найважливішим аспектом процесу синтезу, є особиста відповідальність кожного індивіда перед суспільством в якому вона проводить ту чи іншу діяльність. Усвідомлена відповідальність накладає діяльні обмеження при прийнятті людиною будь-якого рішення в процесі можливого моделювання і подальшого втілення моделі в реальний продукт або результат. Це дозволить уникнути небажаних системних втрат в процесі системного будівництва, а також, підвищити ефективність діяльнісної динаміки цього процесу.

Виходячи з актуальності існуючої проблематики пов’язаної з недостатнім розумінням кризового стану суспільних процесів, виникає необхідність кардинальної переоцінки існуючого стандарту мислення сучасної людини. Розвинений інтелект на основі нових наукових підходів, повинен стати тим інструментом, за допомогою якого людина найбільш ефективно зможе результативно здійснювати системно організовану діяльність, спрямовану на творення гармонійного людського буття в процесі формування нової соціальної формації.

Список використаних джерел

1. Малюта А. Н. Система деятельности. М.: Киев: Наук. Думка. 1991. – 208 с. 2. Малюта А. Н. Инвариантное Моделирование: Курс лекций. ч. 1: Введение в Инвариантное Моделирование. Лекции 1-10. Киев: «Звезда Надежды», 2016. ДПС с.: ил. 46 с.

N. V. Malovana, P. I. Sakhno, K. S. Rasenko

THE AFFECT OF PROFESSIONAL TEACHERS` BURNOUT SYNDROME

Actuality (The actuality of the research). Nowadays, the teaching profession places quite high demands on the health of the specialists, especially psychological one. Traditionally, many factors serve as key components of any pedagogical work. There are irritability, anxiety, excessive excitement, feelings of hopelessness, insecurity, constant distress, guilt for something unfulfilled, which affects mental and psychological health of the specialists [11].

According to many investigations of scientists, the phenomenon of burnout is getting the great importance as a psychological phenomenon that have the negative impact on the teacher`s health and the effectiveness of her/his pedagogical work [5]. After all, teaching is characterized by the tendency of teachers to have a syndrome of burnout, because they constantly communicate not only with colleagues, but also with their learners, they have a sufficient number of classroom hours and syllabuses.

The problem of «professional burnout» syndrome was described in works of both foreign and domestic scientists, such as K.Maslash, S.Jackson, G.Selye, V.Boyko, N.Vodopyanov, L.Karamushka, T.Zaychikova [4].

The object of the research – professional burnout syndrome.

The subject of the research – features of the professional burnout syndrome in teachers, who have different teaching experience.

The burnout syndrome was first discussed abroad about 40 years ago. *«The term «burnout» was introduced by X.Freundenberg in 1974 to describe healthy people who are in intense communication with clients in the emotionally charged atmosphere of the organization»* [18].

Professional Burnout Syndrome develops gradually and goes has stages:

The first stage. All signs and symptoms are manifested in a mild form through self-care, for example, by organizing more frequent breaks. Forgetting some working moments begins (for example, non-payment the required entry to the documentation). Usually, few people pay attention to these primary symptoms. Depending on the nature of the activity, the strength of the neuro-phychological stress and the personal characteristics of the specialist. The first stage can last from 3 to 5 years.

The second stage. There is a decrease in interest in work and the need for communication (including with loved ones). Symptoms are prolonged and difficult in correction and they appear more regularly. A person may feel exhausted after good night`s sleep and even after weekends. The duration of this stage is, on average, from 5 to 15 years.

The third stage. Signs and symptoms of the third stage of burnout are chronic. Physical and psychological problems, such as stomach ulcers or depression, may be developed. A person may begin to doubt in the value of his work, profession and life in general. This stage is characterized by a complete loss of interest in work and life in general, emotional indifference, numbness, a feeling of constant lack of strength. There are disorders of memory and attention, sleep disorders, personality changes. At this stage, contact with animals and nature is more pleasant than with people. The final stage is characterized by complete combustion, which often turns into full disgust to everything in the world. This stage can last from 10 to 20 years.

The model of this syndrome is presented as three-component structure, which include [14]: emotional exhaustion; depersonalization; reduction of personal achievements.

1. The first component (emotional exhaustion) is felt as emotional stress, devastation, exhaustion of their own emotional resources.

2. The second component (depersonalization) is manifested in the deformation of relationships with other people: increasing dependence on other, increasing negativity, cynicism of attitudes and feelings towards others.

3.The third component (reduction of personal achievements) is manifested either in the tendency to negative self-esteem, underestimate professional achievements and successes, negativism in relation to service merits and opportunities, or in the reduction of self-worth, limiting their capabilities, responsibilities to others [13].

Traditionally, the factors that cause burnout are grouped in two large blocks, which are most often guided by psychologists during studying the phenomenon of «professional burnout» [1]:

1.External (organizational) factors – these factors include the features of professional activity and environment. These are the conditions and content of work, various social factors and stimulation (tangible and intangible), the features of the labor market, the level of responsibility and the psychological situation in the team, as well as the level of justice.

2.Internal (personality) factors –the individual characteristics of professionals. These factors include, first of all, the personal level of psychological resilience (stress resilience index), the level of emotional competence, individual strategies for overcoming crisis situations, the «locus of control».

The occurrence of burnout is significantly influenced by three factors – personal, role and organizational. It will help us in compiling a psycho-correction program.

Personal factor. Professional burnout is not affected by seniority, marital status and age. However, psychologists think that women has burnout more often than men. Because women are more prone to emotional failures both in professional activities and in personal life.

Role factor. A collective with a clear division of responsibilities of employees will be much less prone to burnout than others.

Organizational factor. The professional burnout syndrome is closely connected with the need for intense communication, supported by emotions, intense perception, processing and interpretation of information, to make decision. The professional burnout also is caused by an unfavorable atmosphere in the collective, improper organization and planning of activities, conflicts in the collective, «difficult students».

It is especially emphasized that the set of signs and symptoms of burnout in each case may vary depending on the individual characteristics of the employee, the characteristics of his socio-psychological environment and working conditions.

Professional burnout is most common in young teachers. Since they require effective work from themselves, if the teacher does not achieve the desired result in working with students and colleagues, he/ she has feelings of incompetence and dissatisfaction with the chosen profession. Teachers who have more seniority are more likely to occurrence of mental and physical exhaustion than emotional [15].

The professional burnout syndrome affects not only the teacher's behavior, but also the style of teaching. From VV Boyko's point of view, a teacher who already has the first stages of the « professional burnout syndrome», should note that his burnout affects not only his/her behavior but also communication with students. Such teacher usually is cold, tactless, authoritarian in relations with students, allows himself to ignore their

rights, to break down on them [7]. While he/she is expected to be sensitive to the needs of students, understanding of their individual abilities and character traits, mutual understanding.

Foreign psychologists say: «People who have linked their professional lives to helping others should be prepared that after a while they will find themselves in a state called the term burnout…» [9].

The *specific* factors of professional burnout of the teacher include: a large amount of work that must be performed by the teacher in the program; multifunctionality of pedagogical activity; features of communicative activity of the teacher; ideological orientation of the teacher's professional activity [4].

For a teacher of higher education institution it is extremely important to understand the essence of the phenomenon of professional burnout to make prevention and psychocorrection of « professional burnout syndrome».

Thus, the experimental research of features of « professional burnout syndrome « in teachers who have different seniority of pedagogical activity has been done.

The aim of the research was an experimental learning of features of «professional burnout syndrome « in teachers of higher education institution who have different seniority of pedagogical activity.

The hypothesis of investigation was a level of professional burnout, connected with the seniority of pedagogical activity.

The learning of the features of the professional burnout syndrome was made by implementation of experimental investigation. Teachers of higher education institution acted as the researched (31 teachers).

Stages of implementation of experiment: 1) selection of diagnostic techniques; 2) choice of the researched; 3) implementation of psychodiagnostic research; 4) processing of the received empirical data; 5) analysis of the results of research.

Methods which are used to diagnose the professional burnout syndrome:

Stage «Tension». Nervous tension – this initial stage has four symptoms:

1) Experiencing psychotraumatic conditions: it is manifested in the recognition of strengthening of psychotraumatic factors of pedagogical activity.

2) Dissatisfaction with oneself: it is manifested by a feeling of dissatisfaction with oneself, the chosen profession, post, it develops when it is impossible to constructively solve the situation.

3) «To be backed into a cage»: it is manifested by a feeling of hopelessness, it is actually worried when it is impossible to avoid the psychotraumatic conditions and they very pressure.

4) Worry and depression: they are manifested by worry-depressive symptoms related to professional activities in particularly difficult conditions.

Stage «Resistance». Formation of protection on this stage is manifested by such symptoms of burnout:

1) Inadequate selective emotional reaction. It is observed in cases when the professional stops to see the difference between two different situations. That is, emotional contact is not established with all subjects, but on the principle of «want – don't want» - inadequately or selectively.

2) Emotional and ethical disorientation. It is manifested by the employee's emotions don't motivate or don't sufficiently stimulate ethical feelings. The person apologizes to himself for the allowed harshness or lack of attention to the subject, rationalizes his actions or blame the subject, instead of adequately admitting of his own fault.

3) Expanding the area of saving emotions. It is manifested by the activity out of the profession - at home, while communicating with friends and acquaintances. At work,

the specialist is so tired of contacts, conversations, answers to questions that he does not want to communicate even with loved ones.

4) Reduction of professional responsibilities. It is manifested in attempts to ease or reduce responsibilities that require emotional expenditures.

Stage «Exhaustion». It is characterized by a more or less expressed fall of the general tone and weakening of the nervous system. Emotional protection becomes an integral attribute of a person. This stage is also manifested by a number of symptoms:

1) The lack of emotions. It is manifested by the filling that a professional cannot help emotionally the subjects of his activity more.

2) Emotional alienation. The employee almost completely excludes emotions from his professional activity. Almost anything does not worry him, does not cause an emotional response: either positive or negative things.

3) Personal alienation or depersonalization. It is manifested by a wide range of mood changes and professional's actions in the communication. First of all, there is a complete or partial loss of interest in the person - the subject of professional activity.

4) Psychosomatic and psychovegetative disorders. They are manifested at the level of mental and physical well-being.

2) N. Vodopyanov's and E. Starchenkov's questionnaire «Professional burnout» [8]. The aim of the research is to determine what fillings have the specialists of the pedagogical profession.

The questionnaire contains 22 statements about feelings associated with the implementation of pedagogical activity. It consists of three subscales: «emotional exhaustion», «depersonalization» and «professional achievements». The existence of a high level of burnout is evidenced by high scores on the subscales of «emotional exhaustion» and «depersonalization» and low - on a scale of «professional efficiency» (reduction of personal achievements). Accordingly, the lower a person evaluates their opportunities and achievements, the less satisfied with self-realization in the professional field she or he is, the more burnout syndrome is pronounced.

Psychologists say that the most affected by burnout are young teachers (19-25 years), who when they are faced with a large amount of work that does not meet their expectations, receive the so-called «emotional shock»; older people (40-50 years old). Quite often there is a «professional burnout» in both men and women, aged 30 years. This may be due to the crisis of 30 years, which psychologists often call «the problem of the meaning of life.»

The analysis of results of investigation of features «professional burnout syndrome» in teachers of higher education institution who have different seniority of pedagogical activity. As a result of psychodiagnostic examination of teachers of higher education institutions according to the method of V.V. Boyko for the diagnosis of «professional burnout syndrome» was received data that allowed to analyze the degree of manifestation of the twelve symptoms of «professional burnout syndrome», taking into account the components to which they belong. In particular, these are the following stages and their symptoms:

1) stage of tension (experiencing psychotraumatic conditions, dissatisfaction with oneself, «to be backed into a cage», worries and depression);

2) stage of resistance (inadequate selective emotional reaction, emotional and ethical disorientation, expanding the area of saving emotions, reduction of professional responsibilities) ;

3) stage of exhaustion (the lack of emotions, emotional alienation, personal alienation (depersonalization), psychosomatic and psychovegetative disorders).

Psychocorrectional program of correction of level of the «professional burnout

syndrome « in teachers of higher education institution is focused on preventing and overcoming burnout in teachers, in our opinion, it is better to do it with training using the method of art therapy (fairy tale therapy, isotherapy (drawing), game therapy), during which teachers will be able not only to relax and distract from everyday life but also learn to cope with burnout on their own both at home and at work.

***The aim of the programm*:** prevention and correction of professional burnout in teachers of higher education institution.

***Form of the correction*:** group.

The correctional program is designed for 4 days (meetings of 1 - 1.5 hours a day); teachers will also receive certain «homework», so they will be able to immediately try the received skills in practice and identify difficult moments for them and correct them. 10 - 15 teachers will take part, but it can be 2 or even 3 different groups.

***Tasks of program*:**

1) To systematize knowledge about: a) causes and manifestations of professional burnout; b) modern methods of individual prevention of professional burnout; c) modern methods of individual psychocorrection of professional burnout.

2) To form skills: a) identify the causes and manifestations of professional burnout; b) independently use techniques of relaxation and calming during professional burnout, stress at work and in everyday life with the help of art therapy (isotherapy); c) to use techniques of transformation of negative beliefs, feelings of hopelessness, loss of meaning using fairy tale therapy as an effective method; d) to use techniques of self-regulation in case of professional burnout with the help of a method of art - therapy (isotherapy).

The development of emotional burnout syndrome is influenced by both personal and organizational factors, and these factors mutually strengthen each other. The danger of the syndrome is that it tends to progress. The main task: to prevent the appearance of this syndrome will help the analysis of the primary causes of its occurrence. Because burnout has a negative impact not only on teachers themselves, their activity and well-being, but also on those around them: close relatives and friends, also students who are forced to be around, and therefore become hostages of the syndrome.

Group technology of work with the «professional burnout syndrome « is to conduct training, the program of which consists of two components: a) information and cognitive; b) correctional and developmental. The information-cognitive component is realized through mini-lectures that reveal the content, structure, levels and determinants of the «professional burnout syndrome» in teachers. The correctional and developmental component is realized through the use of various forms of work: educational role-playing games, work in small groups, group discussions, projective methods, etc.

Thus, the hypothesis of qualification work is partially confirmed and there is a possibility of further study of the features of the «professional burnout syndrome».

References

1. Akindinova I.A., Bakanova A.A. Emotional burnout in the professional activity of a teacher: manifestations and prevention. / I.A. Akindimova, A.A. Bakanova // Pedagogical news. - St. Petersburg: RGPU Publishing House. A.I. Herzen, 2003. - № 5. – 34 p. 2. Androsov E. - [Electronic resource] - http://www.personal.in.ua/. 3. Bulatevich N.M. Teacher's emotional burnout syndrome: author's ref. dis. ... cand. psychol. Science: special. 19.00.04 «Medical Psychology» / N.M. Bulatevich . - K., 2004. - 19 p. 4. Boyko VV Syndrome of «emotional burnout» in professional communication. V. Boyko. - SPb.: St. Petersburg , 1999. - 434 p. 5. Diagnosis and prevention of psychological health of the teacher (training course). N. Nazaruk // Psychologist №31-32, August 2006. 6. Emotional burnout. - Edited by: V. Dudyak - K .: Glavnik, 2007. 7. Zhogno Yu. P. Typology of the teacher's experience of emotional burnout // Scientific Journal. - K., 2009. - Bun.26, ч.1 (50). - 235–239 pp. 8. Kuzmina T. How to help a teacher maintain their health and overcome stress // Psychologist. - №29-30 (365-366) 2009. 9. Maslach K. Professional burnout: how people cope [Electronic resource] / K. Buttermilk. - Access mode at: http://www.resources.com.ua/news 48034.html. 10.Maslach K. Professional burnout: how people cope.

http://www.top-personal.ru. 11. Meshko G., Meshko O. Professional health of a teacher as an object of activity of school psychological service // Psychologist. - №36 (276) 2007. 12. Meshko GM Introduction to the pedagogical profession: a textbook for students of higher pedagogical educational institutions. - K., 2010.- 200 p. 13. Mironchuk NM Pedagogical and psychological factors of professional health of a high school teacher / Myronchuk NM // Problems of education: science. - method. zb. Institute of Modernization of the Content of Education of the Ministry of Education and Science of Ukraine. - K., 2006. - Vip. 86. - 386-393 p. 14. Mikhailov BV «Burnout» syndrome, its causes and methods of correction / Mikhailov BV, Gavrilenko MA // Arch. psychiatry. - 2001. - № 4 (27). - 32-36 p/ 15. Pigovska S. Prevention of emotional burnout // Psychologist. - 2011. - №14. 16. Professional burnout: how to prevent it? L. Tyschuk // Preschool education №10, 2011. 17. Professional diseases and their prevention / order. А.В.Флобойм. - К .: Шк. World, 2011. - 104 p. - (School World Library). 18. Prevention of burnout. Yu. Chuvasova // Preschool psychologist № 2, February 2012.

З. С. Оніпко

ОСОБЛИВОСТІ КОРЕЛЯЦІЇ МЕХАНІЗМІВ САМОПРИЙНЯТТЯ ТА САМОРОЗВИТКУ ОСОБИСТОСТІ

Саморозвиток є проявом найвищого рівня розвитку особистості, за якого людина стає суб'єктом власної життєдіяльності, здатна власними силами виявляти та розв'язувати протиріччя, які перешкоджають їй у цьому [3]. Саморозвиваючись, особистість шляхом перетворення власного внутрішнього світу, здатна й якісно змінювати навколишню дійсність завдяки правильному цілепокладанню та ціледосяганню. Побудова власного «Я» відбувається шляхом набуття та утвердження, завдяки свідомій активній діяльності індивіда, якостей та характеристик, яких раніше в нього не було.

Серед основних механізмів саморозвитку виділяються самоприйняття та самопрогнозування. Самоприйняття полягає в тому, що особистість, шляхом самопізнання, визнає та приймає те, що вона розуміє як власні позитивні та негативні якості, сильні та слабкі сторони. Самоприйняття характеризується як визнання себе; схвалення себе; самоінтерес; безумовну любов до себе такого, який ти є; ставлення до себе як до особистості, гідної поваги та здатної до самостійного вибору [1]. Загалом, вважається, що самоприйняття є найвищим актом самопізнання, оскільки дає особистості відчуття гармонійності, цілісності, самодостатності та незалежності від соціального оточення, що в освою чергу є запорукою поступального процесу саморозвитку.

Механізм самоприйняття сприяє саморозвитку шляхом включення того, що початково в собі особистість не приймала, в свій внутрішній психологічний простір й наділення його сенсом. Це в свою чергу розвиває в особистості здатність до самопрогнозування, що дозволяє сформувати координати для саморозвитку та його специфіку.

Однак, не завжди достатньо адекватне самоприйняття обов'язково утверджує в особи бажання до саморозвитку, оскільки може характеризуватися наявністю таких стратегій в індивіда, як: відсутність мотивів розвиватися; нерозуміння механізмів саморозвитку; наявність хибної самодостатності; тимчасове або довготривале погіршення чи гальмування протікання психічних процесів, викликаних різними обставинами.

Загалом можна виділити чотири типи особистостей шляхом встановлення кореляції між рівнем самоприйняття та прагненням до саморозвитку: 1) схильні до постійної самоактуалізації – характеризуються високим рівнем самоприйняття з вираженим устремлінням до саморозвитку; 2) «самодостатні» – мають високий рівень самоприйняття, однак не бажають саморозвиватися; 3) особистості, які

прагнуть до самоутвердження – мають низький рівень самоприйняття, однак прагнуть до саморозвитку; 4) особистості з внутрішнім конфліктом - характеризуються низьким самоприйняттям, яке поєднується із відсутністю устремлінь до самопрозвитку [2].

Таким чином, можна зробити висновок, що самоприйняття є важливим механізмом саморозвитку, однак взаємозвя'зок цих механізмів є значно складнішим, аніж проста формула: «самоприйняття = постійний саморозвиток». Найоптимальнішою є стратегією, за якою людина приймає усі сторони власної особистості, однак при цьому завдяки самопрогнозуванню, ставить перед сабою реальні завдання особистісного росту, змін, завдяки чому процес саморозвитку проходить послідовно, що дозволяє їй шляхом самореалізації, самоактуалізуватися.

Список використаних джерел

1. Білоусова Н.М. Вивчення психологічних чинників розвитку почуття власної гідності у молодших школярів / Н.М. Білоусова// Проблеми сучасної психології.- 2019. вип. 10. 2. Маралов В.Г. Основы самопознания и саморазвития : учеб. пособие для студ. сред. пед. учеб. заведений / В.Г. Маралов. – М. : Изд. центр «Академия», 2002. 256 с. 3. Трофимова Ю.В. Два подхода к пониманию саморазвития как психологического феномена /Ю.В. Трофимова// Педагогика и Психология. – 2010. №2. С. 42-46.

К. В. Нікітенко

ПСИХОГІГІЄНА ВЧИТЕЛЯ ПІД ЧАС ПАНДЕМІЇ

Пандемія COVID-19 стала серйозним випробуванням не лише для українського суспільства, а й для всього людства. Відбуваються зміни як на рівні психіки окремої особистості, так й на макросоціальному рівні. І надалі очікуються надзвичайні зміни, формуватимуться зовсім нові наукові підходи, зовсім інші засоби виробництва і засоби спілкування, оновлюватиметься стосунки і «правила цієї життєвої гри». І ці зрушення охоплюватимуть не лише матеріальну, а й насамперед духовну сферу.

Події, спричинені пандемією, для багатьох людей стали причиною дистресу в зв'язку з довготривалою небезпекою для життя і здоров'я, а також різкою зміною стилю життя. Серед стресорів цього періоду називають страх інфекції, неадекватна інформація, неадекватні поставки предметів/продуктів, розчарування і нудьга.

Усталений спосіб життя багатьох жителів мегаполісів - безперервний поспіх, щоб всюди потрапити, всі події відвідати і так далі. Карантинні обмеження – перебування в своєму домі з членами родини цілодобово – стали для багатьох випробуванням на якість стосунків з самим собою.

В чому ж полягали основні труднощі населення? В першу чергу – це самопідтримка і самодопомога в той час, коли більшість сервісів, в тому числі медичних, була недоступна . Наша освіта має широкі прогалини у формуванні таких навичок. В школі широко поширюють знання про практики гігієни, однак психогігієна залишається поза увагою. Психогігієна – це система наукових знань і практичних заходів, спрямованих на збереження і зміцнення психічного здоров'я населення. Практика психогігієни є зараз такою ж важливою, як і гігієна, адже різні розлади психічного здоров'я є зараз широко поширеними, а після пандемії прогнозують їх збільшення.

Раніше практики збереження і зміцнення психічного здоров'я були частиною релігійного життя, тому в цілому більшість осіб мала стале уявлення про необхідні щоденні рутини і з дитинства сформовані звички саморегуляції. Тобто люди

знали, що у випадку нападу страху читати ось таку молитву, а коли переймають турботи про майбутнє – молитися такому святому/святій. Однак так історично склалося, що наразі ці традиції притаманні лише певній частині українського суспільства.

Щоденні практики психогігієни гармонійно пов'язані з гігієнічними/фізичними процедурами, адже від роботи організму напряму залежить робота мозку, а значить і функціонування психіки.

Однак західній цивілізації не пощастило зберегти фізичні практики, якими так багата східна культура. Східні практики розглядають людину цілісно, у єдності всіх систем та ще актуалізують взаємодію з більшими системами (спільноти, наприклад), тому люди з самого початку дня прагнуть синхронізувати як свій життєвий світ, так і включитися в ритм життя світу. Відповідно, для людей, що практикують, менш характерне почуття самотності, що особиво важливо у період карантинних обмежень.

В процесі проживання карантинного періоду з обмеженням фізичної активності (закриття спортзалів та вуличних занять) для багатьох було складно знайти для себе заміну звичним речам.

Відповідно така ситуація для частини людей стала причиною зниження настрою, відчуття гніву чи безпорадності.

Хорошим варіантом в цих умовах стали заняття йогою, однак у зв'язку з низькою обізнаністю населення, а також ряду упереджень, не всі змогли скористатися такою можливістю, хоча деякі методи уже мають підтверджену науково ефективність щодо роботи мозку.

Серед варіантів заміни також треба відзначити самомасаж, який і досі в нас маловідомий. Самі прості правила і прийоми здатні покращити як роботу організму, так і додати позитивних емоцій.

Період карантину вкотре продемонстрував, що держава потребує широкомасштабної програми дій для формування навичок психогігієни в населення, адже їх відсутність позначається на психічному здоров'ї. Цей час нам наочно продемонстрував потребу в особистостях, які здатні опановувати власну поведінку, формувати системи внутрішньої регуляції та детермінації життєдіяльності, що здатні вибудовувати продуктивні стратегії конструювання нового досвіду в кризових життєвих ситуаціях та в мінливому сучасному світі в цілому.

Отож першочерговим завданням у цьому зв'язку ми вважаємо створення широкої системи психоедукативних програм про особисту психогігієну для різних груп населення, а також введення цих програм в навчальний процес у школах та вузах. Подібні програми були реалізовані в окремих організаціях. Поширення цих програм може відбуватися через цифрові носії, та бути реалізовано як у вигляді спеціалізованої онлайн-платформи, так і мобільних додатків. Такі заходи суттєво знизять рівень психічної напруги у суспільстві та слугуватимуть профілактиці психічних розладів та психосоматичних захворювань, що допоможе знизити сумарні витрати на оплату лікування та лікарняних в цілому по країні.

Список використаних джерел

1. The psychological impact of quarantine and how to reduce it: rapid review of the evidence [Електронний ресурс] / [K. B. Samantha, K. W. Rebecca, E. S. Louise та ін.] // The Lancet. – 2020. – [Електронне джерело]. – Режим доступу: https://www.thelancet.com/journals/lancet/article/PIIS0140-6736(20)30460-8/fulltext. 2. Yoga Effects on Brain Health: A Systematic Review of the Current Literature [Електронний ресурс] / [P. G. Neha, I. Khan, H. Jessica та ін.] // Brain Plast. – 2019. – [Електронне джерело]. – Режим доступу: https://www.ncbi.nlm.nih.gov/pmc/articles/PMC6971819/. 3. Психологічні засади організаційного розвитку : монографія. За наук. ред. Л. М. Карамушки. Кіровоград : Імекс-ЛТД, 2013.

206 с. 4. Семенов М.Ю. Изучение отдельных аспектов материальной удовлетворенности . Омский научный вестник. 2006. Вып. 42. № 6. С. 234-236.

С. С. Рагуліна, Г. В. Абаніна

ОСОБЛИВОСТІ ДОСЛІДЖЕННЯ ПЕРЕЖИВАННЯ ПСИХОЛОГІЧНОГО ЧАСУ В КОНТЕКСТІ ВІКОВОЇ ПСИХОЛОГІЇ

Актуальність дослідження. В контексті динамічної мінливості світу та відповідної рефлексії суспільства на стрімкі катаклізми глобалізаційного характеру, що формують світогляд та ціннісні установки особистості, проблематика «психологічного часу», його осмислення та сприйняття або несприйняття подій виявляється не просто психологічним феноменом усвідомлення індивіда себе в минулому, теперішньому та майбутньому (в контексті даної тематики – основи психологічного часу особистості), а й позиціювання себе як психологічно здорової людини, що під впливом глобалізаційних змін та всесвітніх пандемій має достойно реагувати та нести відповідальність за свої вчинки як людини розумної.

Швидкоплинність часу, в якому сучасна людина змушена будувати свою поведінку, встановлювати комунікативні зв'язки і здійснювати свою професійну діяльність, є одним з характерних атрибутів нової соціально-психологічної реальності, яка вимагає від особистості активних дій щодо зміни своєї картини світу, сформованої протягом життя.

Проблематика переживання психологічного часу обумовлена сучасними полікультурними, динамічними, глобалізаційними факторами розвитку суспільства постіндустріальної епохи змін, в якій основною умовою життєдіяльності людини є її адекватність сприйняття та переживання фактору часу як періоду свого життя.

У сучасній психологічній науці поряд з поняттям «часова перспектива» розповсюдженні такі поняття, як: «життєва перспектива», «перспектива майбутного», «психологічна перспектива», «особистісна перспектива», «сприйняття часу», «насиченість часу» та ін. Деякі з даних понять є синонімами, інші – мають відмінності.

Повною мірою датність до адекватної оцінки часу формується у 15-16 років. Сприйняття часу у похилому віці є більш швидкоплинним, ніж у зрілому віці. Зниження точності оцінки часу відбувається у глубокій старості. Психологічний час може прискорюватись або уповільнювати свій плин, сжиматись або розтягуватись, сприйматися безперервним або преривчастим, розірваним на окремі частини [5].

Згідно Н. Букреєвої, Т. Под'ячевої, Є. Волчек вік людини є одним із важливих факторів сприйняття часу. Соціальна обумоленість сприйняття часу є социально-психологічним феноменом, а процес сприйняття часу включений у контекст соціального життя особистості. Авторами на основі проведеного експериментального дослідження доведено, що вік впливає на суб'єктивну оцінку фіксованих проміжків часу (від 1 хвилини до 5 років). Вік впливає на суб'єктивну оцінку часу, при оцінці часу особистість спирається на минулий досвід, у якому головною характеристокою є біологічний вік. Сприйняття часу відбувається за схемою, коли побудові перцептивного образу передує звірення об'єкта з картою пам'яті [1].

В сучасних дослідженнях психології часу йдеться про особливості переживання психологічного часу на протязі життя, – динаміка розвитку суспільства сприяє зміні біологічних і соціальних ритмів життя. Так, освіта може бути безперервним явищем незалежно від віку та професійної діяльності. Наведемо приклад, найстарше покоління (вікова група 55 р. і більше) вступають до ВНЗ на денну форму освіти, мають активний образ життя (тренування, подорожування) тощо.

Так само досить різним за часом може бути й початок трудового періоду: хтось починає працювати із повноліттям, хтось – раніше, а хтось і в тридцять років продовжує навчатися [3, с. 24].

Науковець Ю. Клименко припускає, що не тільки людина як суб'єкт діяльності зумовлює регуляцію, планування, тимчасову організацію власної діяльності, але й сам час, як об'єктивна реальність, здатен регулювати діяльність особистості. Час – це один з важливих, але вкрай мало оцінений як ресурс психічної стабільності під час психологічного переживання стресу особистості, її подальшої самореалізації в соціумі. У складних соціальних умовах проблема «людина і час» актуалізується. У ситуації нестабільності людина по-іншому переживає час власного життя, переосмислює минуле, сьогодення і майбутнє, іноді втрачає відчуття часу, а отже, і цілі власного буття, що вказує на кризу вікового періоду [2].

Методологічне забезпечення дослідження переживання психологічного часу в контексті вікової психології варто здійснювати за допомогою таких емпіричних методів, а саме: метод соціально-психологічного опитування (що буде включати вікову вибірку), метод спостереження, «Циклічний тест часу» (Kottle), Методику «Семантичний дифференціал часу» Л. Вассермана, Опитувальник «Проактивна поведінкова стратегія» в адаптації Е. Старченкової тощо.

В якості висновку варто зазначити, що переживання психологічного часу в контексті вікової психології залежить від вікових особливостей, стресових ситуацій та життєвих труднощів переживаємих особистістю. Процеси глобалізації та поширення комп'ютерних технологій впливають на сприйняття часу сучасною молоддю, що негативно впливає на життєві плани та формування уявлення про образ майбутного. Перспективами нашого дослідження в даній області є вивчення психологічних особливостей часової перспективи та сприйняття та переживання психологічного часу у осіб різного віку.

Список використаних джерел

1.Букреева Н.А. Изучение зависимости восприятия времени от возраста человека / Н.А. Букреева, Т.Н. Подъячева, Е.Е. Волчек. // Вестник Самарского Государственного Университета. – 2016. – № 1(41). – С. 30 – 39. 2.Клименко Ю. Категорія часу в психологічній науці / Ю.О. Клименко // Психологія і особистість. – 2017. – № 1. – С. 64-72. – Режим доступу: http://nbuv.gov.ua/UJRN/Psios_2017_1_7. 3.Мироненко Г. В. Час віртуального життя: монографія / Г.В. Мироненко; Національна академія педагогічних наук України, Інститут соціальної та політичної психології. – К. : Імекс-ЛТД, 2015. – 134 с. 4.Stone A.A. Subjective well-being measuring happiness, suffering, and other dimensions of experience / A. A. Stone, C. Mackie // Panel on measuring subjective well-being in a policy-relevant framework. The National academies press. – Washington, D.C., 2018. – 190 p. URL: https://www.nap.edu/read/ 18548/chapter/4. 5.White M.P. Accounting for the richness of daily activities / M.P. White and P. Dolan // Psychological Science. – 20 (8). – 2018. – URL: http://pauldolan.co.uk/wp-content/uploads/2011/07/Accounting-for-the-richness-of-dailyactivities.pdf.

М. В. Рубан

ПСИХОЛОГІЧНІ АСПЕКТИ НАВЧАННЯ ІНШОМОВНІЙ КОМУНІКАЦІЇЇ УЧНІВ 5-х і 7-х КЛАСІВ

Вступ. Ефективне навчання іноземній мові обумовлене рядом психологічних та педагогічних факторів, серед яких спілкування, взаємодія є найбільш ефективними. Іншомовна комунікація визначається як найбільш відповідна в структуруванні навчальної діяльності учня, виступає умовою розвитку рефлексії та ідентичності «Я». Іншомовна комунікація – це складний процес, який має міжпредметні зв'язки з лінгвістичною, психолого-педагогічною та іншими суміжними науками.

Іншомовна комунікація сприяє розвитку соціальній зрілості учня, та підготовки його виступати суб'єктом іншомовного мовлення.

Аналіз останніх публікацій. За останні 5 років в Україні помітно зросла кількість публікацій з методики викладання іноземної мови (Н.І. Дичко і А.В. Михайлов, 2019; С.М. Мойсеєнко і К.А. Лісецький, 2019; А.В.Моренцова, 2019 та ін.). Про важливість психологічної компетентності вчителя в структуруванні дидактичного матеріалу з оволодіння іноземною мовою вказують ряд фахівців (Н.Петрушова, 2018; Н.М. Шусталь і Г.В. Кольцова, 2017). Посилаючись на сучасні наукові дослідження з використання рефлексії в розвитку іншомовної комунікації, автори визначають важливість сформованої соціальної зрілості, емоційного інтелекту, ідентифікації (Е. Л. Носенко, 2015; Л.А. Онуфрева, 2014; Л.В. Гайдукова, 2016; І.В.Кодлюу, 2018).

Усвідомлене сприймання навчального матеріалу можливо за умов сформованої рефлексії, без механізмів якої не відбувається активізація суб'єкта (Л.О.Гапоненко [5], Е.Л. Носенко, Н.В.Коврига [11], О.Д. Леонтьєв [7]). У моделюванні емпіричного дослідження ми керувалися положеннями про тематичну складову комунікативних ситуацій, які описані в роботах Е.Г. Арванітополо [1], В.О. Артемова [2], Е.І. Пасов [12]. Технології розвитку особистості учня засобами рефлексії у регуляції необхідного оптимістичного стану в створенні навчальної діяльності, продуктивної та керованої поведінки, були запозичені з досліджень Л.О.Гапоненко [3],[4], І.Я. Глазкова [6].

Формулювання мети та завдань дослідження. Мета дослідження полягає в дослідженні психологічних чинників – це рефлексія, ідентичність, рольові позиції як детермінанти ефективного навчання іншомовній комунікації учнів на уроках 5-х та 7-х класів. *Завдання дослідження*: здійснити теоретичний аналіз понятійного апарату; визначити різновиди рефлексії, ідентичності «Я» учня в процесі навчання іншомовній комунікації; виявити психологічні чинники ефективного оволодіння іншомовною комунікацією учнів 5-х та 7-х класів.

Виклад основного матеріалу. Відомо, що одним із засновників в галузі методики комунікативного навчання іноземній мові був Є.І.Пасов. Він запропонував такі принципи: 1) відбір мовленнєвого матеріалу шляхом моделювання системи мовленнєвих засобів і культури країни, мову якої вивчають; 2) застосування проблемної організації на відміну від тематичної; 3) використання функціонально-смислових таблиць, лексично-граматичних таблиць, логіко-синтаксичних схем, логіко-смислових карт проблеми та карти ситуативної позиції та багато інших [12].

Він є автором найбільш популярних понять, серед яких, згідно темі нашого дослідження, ми виділимо наступні: поняття «іншомовна культура», яке використовується для позначення предмету іншомовної освіти; поняття «інтеграція операційних дій» для позначення дидактичних прийомів; поняття «матеріальні засоби», що використовується для створення адекватного сприймання ситуації; поняття «адекватність», «ситуативна позиція», «ієрархія принципів» для позначення поступового оволодіння смисловими структурами іншомовного мовлення [12, с.45-47].

Методика діагностування психологічних передумов з підготовки учня оволодівати граматичними, лексичними, фразеологічними знаннями були запозичені із робіт Д.О. Леонтьєва [7], Л.О.Гапоненко [3], Л.Б. Шнейдера [8]А.О. Прохорова і А.В. Чернова [9].

Л.О.Гапоненко описує поняття «рефлексія» (від лат. reflexio) як механізм детермінації психічних станів особи в ситуативних, когнітивних, смислових, особистісних властивостей. Рефлексія – це механізм, який дозволяє осмислювати себе

завдяки здатності: 1) «повертаюсь назад», «встаю над ситуацією», «споглядаю партнера й себе з боку», «розглядаю себе та іншого з позиції внутрішніх переживань», «пізнаю себе та іншого із зовні». Отже рефлексія є суттєвий психологічний механізм саморегуляції суб'єкта в різних життєвих, особистісних, навчальних та професійних ситуаціях [3], [7]. Найважливішою властивістю рефлексії є формування позитивного і водночас самокритичного оцінювання смислових, особистісних, поведінкових станів себе у взаємодії з іншими. Завдяки рефлексії особистість здатна встановлювати позитивні стосунки і досягати корисні продукти праці. Рефлексія детермінує різновиди ідентифікації, завдяки чому суб'єкт сприймає події не ситуаційно, а цілісно. О.Д.Леонтьєв запропонував розглядати три види рефлексії: 1) позитивна рефлексія (системна рефлексія), тобто та яка відповідає нормі; 2) проміжна рефлексія (інтроспекція), яка стає бар'єром в сприйманні реальних подій; 3) негативна рефлексія (квазірефлексія), яка фіксує відхилення від норми психічного стану з причин егоцентричного сприймання світу [7].

Теоретичним положенням введення учня в роль, яку він програє в англомовній комунікативній ситуації, ми обрали праці Л.О.Гапоненко, в яких авторка розкриває рефлексивно-рольову концепцію в аналізі соціальної зрілості особистості. На прикладі ідентичності студента в рольову позицію «Психолог», «Психотерапевт», «Керівник групової», вона відмічає, що є умовою успішної самоідентифікації студента [5]. Тож, взявши за основу такий психологічний аспект як здатність ідентифікації в роль, яку учень виконує в англомовній комунікації, нам необхідно було визначити критерії виміру ідентичності рольових позицій, посилаючись на методику Л.Б. Шнейдера [8]. Були визначені критерії: 1) »ідентична рольова позиція в іншомовній комунікації», тобто відтворення поведінки героя тематичної ситуації повністю відповідає; 2) »псевдоіндентична рольова позиція в іншомовній комунікації», це та яка не повністю відповідає поведінки героя тематичної ситуації; 3) »дифузна ідентичність в іншомовній комунікації», яка повністю не відповідає поведінці героя комунікативної ситуації.

Виклад емпіричного дослідження. В емпіричному дослідженні були задіяні учні (14 осіб 5-го класу та 15 осіб 7-го класу) Криворізької загальноосвітньої школи І-ІІІ ступенів № 26 Криворізької міської ради Дніпропетровської області.

Для виміру ефективності навчання іншомовній комунікації були використані: а) ***методи*** – це психолого-педагогічне спостереження, бесіди з учнями та методики; б) ***методики***: 1) «Методика дослідження особистісної ідентифікації» (Л. Б. Шнейдер [8]; 2) «Методика Рефлексивних процесів: розпізнання, усвідомлення, ідентифікація» (Прохоров А.О., Чернов А.В. [9]). Учнів кожного класу ми поділили на дві групи (експериментальна та контрольна). Для конфіденційності поділення їх на групи, дітям запропонували обрати назву двох команд: «Tourist» і «Guide». Туристи у нас були позначені як експериментальна група, а екскурсоводи як контрольна.

Посилаючись на праці В.А.Артемова [2], І.Я.Глазкова [6], Е.І. Пасов [12], в процесі навчання іншомовній комунікації надавались інформації про специфіку невербальної поведінки жителів тієї країни, яку вивчали учні. Для підвищення рівня вербальної та невербальної культури ми обирали ситуації, які відбуваються в Англії та в США. Наприклад, *«Invitations»*, «*Show in hobby clubs in London schools», «Streets and avenues in New York», «Choosing your table», «I'm in the English club».*

У темах: *«Read the English language for more information»*, *«Streets and avenues in New York», «I'm in the English club»* учні ознайомлювалися із соціокультурними

особливостями життєдіяльності людей, особливостей життя учнів цих країн. В процесі комунікації велися спостереження щодо психологічного стану дитини та її мотивів навчатися. Ідентифікація в рольову позицію відбувалася за методикою поетапного формування розвитку розумових дій (П.Я.Гальперін, Н.Ф. Тализіна, 1968): 1) спочатку учні ознайомлювалися з наочним та акустичним матеріалом; 2) потім давалося завдання із заплющеними очима прослухати мову героїв ситуації (зачитував вчитель тексти); 3) далі учні обирали героя ситуації та проговорювали в голос і про себе; 4) виконували вправу в дії з партнером. Додатково давалися схеми таблиці за темами з розвитку вмінь використовувати граматично правильно питання. Наприклад, за темами: *Subject matte: An English-speaking club (informal dialogue),* в таблиці були такі питання:

Have you an English-speaking club? Do you sing English songs? What games do you play in an English club? Do you have friends in the English club? What are your impressions of communicating with your friends? Do you have friends in England?

Subject matte: Customs regulations. Ternopil region for tourists. Tourism in English-Speaking countries. Green Tourism in Ukraine. Ethnic Tourism in Ukraine. Places to Visit in Ukraine. Розвиток рефлексії та ідентифікації в ролі сюжетних ситуацій моделювалися в діалогах. Наведемо приклад за темою «Excursion activities».

Dialogue

Tour Guide: Good morning. My name is Annie, and I'll be your guide for your tour of the Forbidden Palace. Welcome.

Tourist: Thanks, Annie.

Tour Guide: There's a lot to see. Let's get started now so we'll have time to enjoy everything. Get your camera ready!

Tourist: It sure is a big place. Exactly how big is the Palace?

Tour Guide: It's over 700 thousand square meters.

Tourist: When was it built? Tour Guide: Construction started in 1406 and it ended in 1420.

Далі ми провели порівняльний аналіз двох груп, результати яких представлені в таблиці 1.

Таблиця 1. Показники порівняльного аналізу з якості оволодіння англомовною комунікацією після проведення дослідження, в %

Позитивна рефлексія		**Інтроспекція**		**Квазірефлексія**	
Експ. гр.	Контр.гр.	Експ. гр	Контр.гр.	Експ. гр	Контр.гр.
6 осіб (42,85)	3 особи (20, 00)	4 особи (28,57)	6 осіб (40,00)	4 особи (28,57)	6 осіб (40,00)

Англомовні вміння здійснювати комунікативну взаємодію					
Особистісна ідентичність		**Псевдоідентичність**		**Дифузна ідентичність**	
Експ. гр.	Контр.гр.	Експ. гр	Контр.гр.	Експ. гр	Контр.гр.
5 осіб (35,71)	3 особи (20,00)	6 осіб (42,85)	6 осіб (40,00	3 особи (21,42)	6 осбі (40,00)

Результати статистичного аналізу доводять: кращі показники англомовних вмінь визначені в учнів з позитивною рефлексією; нижчий рівень виявлений за показником інтроспекції; низький рівень виявлений в учнів, які використовують квазірефлексію. В учнів, які мали особистісну ідентичність відстежувалась позитивна рефлексія, вони критично оцінювали свої знання, складали календарний план з підвищення рівня іншомовної комунікації. Рефлексія сприяла і гнучкій рольовій позиції, проте в учнів з виявленими показниками інтроспекції та квазірефлексії, відстежувалось деструктивне спілкування, яке виступало для них захисним психологічним механізмом для нівелювання низького рівня навчальних знань.

Висновки. Проаналізувавши вище викладений матеріал, відмічаємо, що позитивний розвиток іншомовної комунікації відбувається ефективно за умов сформованих вмінь рефлексії, тобто здатності до критичного самоаналізу власної психічної діяльності, продуктів цієї діяльності, а також емпатійно ставлення до усіх учасників навчального процесу. Вдалося встановити, що особистісна ідентичність сприяє гнучкій ідентифікації в рольові позиції. Проте у випадку, коли учень застосовував інтроспекцію або квазірефлексію, таких мотивів не спостерігалось, а їх поведінка в урочній системі визначалася проявами деструктивної взаємодії із суб'єктами навчального процесу.

У подальшому передбачаємо дослідження з виявлення психолого-педагогічних умов корекції непродуктивних видів рефлексії – це інтроспекція, квазірефлексія.

Список використаних джерел

1.Арванітополо Е. Г. Проектна робота з англійської мови учнів старшої школи. Бібліотечка журналу «Іноземні мови». К.: Ленвіт, 2003. Вип. 2/2003. 64 с. 2.Артемов В.А. Психология обучения иностранным языкам / В.Артемов .- М.: Просвещение, 1969. – 279 с. 3.Гапоненко Л.О. Методика діагностування рольових позицій професійної ідентичності бакалаврів-психологів / Л.О.Гапоненко // Сучасний рух науки : тези доп. VI Міжнародної науково-практичної інтернет конференції, 4-5 квітня 2019 р. – Дніпро, 2019. – С. 221-225. 4.Гапоненко Л.О. Рефлексія в подоланні егоцентричної сфокусованості студентів-психологів у навчальній кризі // Безпека в сучасному світі. Матеріали Міжнародної наукової конференції 27-28 вересня 2019. С. 205-207. 5.Гапоненко Л.О. Рефлексивно-рольова концепція в аналізі соціальної зрілості студента-психолога / Л.О.Гапоненко // Соціалізація особистості в умовах системних змін: теоретичні та прикладні проблеми: тези XV Міжнародної науково-практичної конференції (20 березня 2020 року, м. Київ) /за наук. ред. СД Максименка, ЛМ Карамушки, ОІ Власової, НМ Дембицької, ОВ Лавренко, ОВ Креденцер.–Київ, 2020.–С. 14-16. 6.Глазкова І. Я. Ситуація як засіб реалізації комунікативного підходу до оволодіння іноземною мовою. Культура народов Причерноморья. 2006. № 82. Т. 1. С. 83- 85. 7.Леонтьев Д.А. Рефлексия «Хорошая» и «Дурная»: от объяснительной модели к дифференциальной диагностике [https://cyberleninka.ru/article/n/refleksiya-horoshaya-i-durnaya-ot-obyasnitelnoy-modeli-k-differentsialnoy-diagnostike]. 8.Методика исследования личной идентифікации (МИЛИ) Л. Б. Шнейдера, 2007 [https://psytests.org/projective/mili.html]. 9.Методика «Рефлексивных процессов: распознавания, осознания, идентификации» (Прохоров А.О., Чернов А.В.) [https://www.elibrary.ru/item.asp?id=24015481]. 10.Ніколаєва С. Ю. Від «навчання іноземної мови» до «міжкультурної іншомовної освіти»: сторічна історія цілей навчання (1917–2017 роки). Молодий вчений. 2017. № 8 (48). С. 256–262. 11.Носенко Е.Л. Емоційний інтелект: концепція феномену , основні функції / Е.Л. Носенко, Н.В. Коврига. Київ «Вища школа»., 2003. 126 с. 12.Пассов Е.И. Коммуникативные упражнения Е.И. Пассов. – М.: Просвещение, 1967. – 96 с.

K. I. Tsukhai

MEANINGFULNESS, EXISTENTIAL FULFILLMENT AND BURNOUT AMONG ELEMENTARY SCHOOL TEACHERS

Introduction. A teacher of a primary school is the first one who begins the educational process, sets the standards for children learning activity, their psychological state, in some way determines the success of the child's learning in the future. The profession of a teacher is studied by the majority of researchers as an example of the phenomenon of burnout, which is its permanent attribute. The profession of a teacher is characterized by increased level of occupational stress.

G. Selye, who proposed the concept of stress, understood by it not just nervous tension. In addition to the specific reactions of the organism, a nonspecific reaction also appears to a certain event. 'There is a need to carry out adaptive functions in order to restore a normal state' [8, p. 27]. Stress is a state of non-specific tension in order to adapt to new conditions.

When considering the effect of stress, G. Selye draws an analogy with the poison that enters the body. As a result of such a situation, 3 options are possible: either the body copes and destroys the poison; either continues to function further, ignoring the poison; or the poison kills the organism [8, p. 19]. In a stressful situation, such options are possible: a) a person can make an attempt to cope with stress by performing certain psychological work (experience); b) a person may try to ignore the factors or thoughts that cause this state (withdrawal); c) if it is impossible to fulfill 1) or 2) there is only 'escape from reality' to which it is impossible to adapt (for example, to illness).

C.Maslach & M.P.Leiter believe that the expression of prolonged exposure to stress, as an internal tension, is burnout [5, p. 498]. When the activity is filled with other people's meanings, the feeling of meaninglessness increases, since the imposed meanings begin to be experienced by a person as something external [1, p.265]. The resistance to accepting an 'alien' position, the adjustment of one's own position, creates this tension. It indicates the work of filling what is happening with a new personal meaning. This is what exhausts a person, that is, internal work on their own attitudes and feelings.

The fourth version of the MBI (Maslach Burnout Inventory) evaluates 3 components (exhaustion, cynicism, and inefficiency). C. Maslach and M.P. Leiter consider exhaustion as an incentive to act in order to 'emotionally and cognitively distance themselves from their work, as a way to cope with work overload'. Accordingly, depersonalization is an attempt to 'directly respond to exhaustion' [3].

Modern foreign studies consider actions to increase personal involvement in the activities performed as a prevention of burnout [3]. But despite the ubiquity of burnout research, the problem is still not solved. Researchers continue to look for ideas to understand the phenomenon of burnout and practical measures to prevent it [6].

The use of the existential approach is the most promising way in researching the burnout phenomenon. In the framework of this approach the similar behavior of the 'burnable' people is considered as an attempt to gain meaning to professional work and sometimes even the meaning to life in general.

Method.

Sample

The study included 201 elementary school teachers. They had spent 0.5 - 42 years in the profession. An average number of teaching years was 22.4 (SD=9.51). We worked exclusively with female teachers because they greatly outnumbered male teachers in the school system in Belarus.

Instruments

1. The Professional Burnout Questionnaire for Measuring Teacher's Burnout (Vodopianova, 2008). The questionnaire was adapted from a well-established scale, the Maslach Burnout Inventory (MBI).

2. A 'meaningful life' was measured using the Existence Scale (Langle, Orgler, Kundi, 2003 [2]; Russian version: Mainina, 2009; revised by S. Krivtsova and E. Osin). The construction of the ES is based on these steps: The ability to perform the first one is termed, according to Frankl's analytical system, 'self-distance', for the second step the term 'self-transcendence' is used, because in an essential meaning of evaluation, it ultimately reaches beyond the self, the third step is termed 'freedom', and the fourth 'responsibility'.

Data analysis

Standard descriptive summary statistics were used to characterize the teachers. Statistical analysis was performed using the SPSS Statistics.

Procedure of Data Collection

Participation of the respondents was voluntary. A self-administered questionnaire

was used as an instrument to collect data.

Results. Table 1 presents the mean scores, standard deviations and correlations between the three existential fulfillment subscales and three burnout dimensions. The results show that self-distance, self-transcendence, freedom and responsibility are negatively correlated to both emotional exhaustion and depersonalization: the less the scores on the existential fulfillment subscales, the higher the scores on the two burnout dimensions. However, the fulfillment subscales positively correlated to reduction of personal achievements: the higher the scores on the existential fulfillment scale, the higher the reduction of personal achievements scores. Correlation coefficients were significant at $p<0.05$.

Table 1

A Survey of Mean Scores, Standard Deviations and Correlations between burnout dimensions and existential fulfillment sub-scales (N = 201)

	Mean	SD	1	2	3	4	5	6	7
1. Emotional exhaustion	26.73	9.849	-						
2. Depersonalization	11.21	5.892	0.66**	-					
3. Reduction of personal achievements	31.10	4.628	-0.52**	-0.43**	-				
4. Self-distance	31.60	5.654	-0.56**	-0.41**	0.47**	-			
5. Self-transcendence	69.72	7.112	-0.66**	-0.38**	0.50**	0.19**	-		
6. Freedom	101.32	9.889	-0.58**	-0.43**	0.39**	0.71**	0.83**	-	
7. Responsibility	43.12	7.507	-0.60**	-0.41**	0.26**	0.45**	0.54**	0.65**	-

* $p < 0.05$, ** $p < 0.01$

Discussion. The purpose of the current study was to examine the relationships between existential fulfillment, propensity to addictive behavior and burnout. A thorough search for related literature yielded no published empirical data on the relationships between these concepts in Belarus. Therefore, a comparison with results of previously conducted studies is hardly feasible. In the study [4; 9] similar concepts were examined, i.e. the relationship between existential fulfillment and burnout among secondary education and high school teachers.

The results of this study have several implications for further research. First, it was revealed that the teachers had an average score on the emotional exhaustion subscale, high degree of depersonalization, and low degree of reduction of personal achievements.

This research established that burnout is negatively to existential fulfillment. Increasing existential fulfillment can be a tool not only for combating burnout but also for insulating teachers from experiencing an existential vacuum.

Conclusions. Several limitations may have influenced the results of the current study. Firstly, this study was limited by its cross-sectional design. The relationships shown do not reveal the causal direction. Secondly, the direction of causation requires further investigation. Future longitudinal studies are needed to evaluate the possibility of causal relationships between existential fulfillment and burnout. Thirdly, the measurements in this study were based on selfreports.

Consequently, the extent to which these self-reports accurately reflect existential fulfillment and perceived burnout is not known. Naturally, the results of the present study for the association between existential fulfillment and burnout should be interpreted with caution, but there are no indications that these findings solely reflect biased respondent reporting. The findings of the present survey could be used to generate hypotheses for future research. Despite the limitations, the current study contributed to the knowledge of the teaching profession with regard to existential fulfillment in relation to burnout.

Psychological research of the last decades, for the most part, focused on the study of individual phenomena, traits, functions and properties, the identification of the relationships of which does not allow us to explain their essence. The multi-vector explanations of burnout by the community of researchers will allow us to achieve, if not an identical understanding of it, then at least justify the need for research and explication

of the sphere of the inner world of a person.

Having considered the possible connections between the phenomena in the process of performing a person's professional activity, we turn to V. Frankl. According to him, it is the desire for a sense of meaningfulness of activity that drives people, and the loss of this feeling causes the emergence of an 'existential vacuum', internal discomfort and encourages the search for true meaning [10]. When the meaningfulness in the work disappears, there is a high probability of the development of an existential crisis, which manifests itself in the form of an experience of burnout [7, p. 40].

References

1. Lang, R.D. Split 'I'. The phenomenology of the experience and The Bird of Paradise. – Moscow, 2016. – 350 p. (in Russ.). 2. Langle, A. Burnout: existential meaning and possibilities of prevention. European Psychotherapy, 2003; 4, 129–143. 3. Leiter, M.P. A mediation model of job burnout. Research companion to organizational health psychology, 2005; 544 – 564. 4. Loonstra, B., Brouwers, A., and Tomić, W. (2009). Feelings of Existential Fulfillment and Burnout among Secondary School Teachers. Teaching and Teacher Education, 25: 752–757. 5. Maslach, C. Early Predictors of Job Burnout and Engagement. Journal of Applied Psychology, 2008; Vol. 93, No. 3, 498–512. 6. Maslach, C. It's time to take action on burnout. Burnout Research, 2015; 2, IV–V. 7. Pines, A.M. Burnout: An existential perspective. Professional burnout: Recent developments in theory and research, 1993; 33–51. 8. Selje, G. Stress without distress. – Moscow, 1979. – 128 p. 9. Tomic, W. et al. Existential Fulfillment And Teacher Burnout. European Psychotherapy, 5, No. 1, 2004, 65-73. 10. Frankl, V. Suffering from the meaninglessness of life. Topical psychotherapy. – Novosibirsk, 2011. – 105 p. (in Russ.)

Г. А. Чернякова

ЕФЕКТИВНІСТЬ КОПІНГ-СТРАТЕГІЙ БАТЬКІВ ЯК ДЕТЕРМІНАНТА ГАРМОНІЙНОГО РОЗВИТКУ ОСОБИСТОСТІ ПІДЛІТКА

У мінливому сьогоденні сучасна людина постійно стикається з різноманітними викликами, які змушують її шукати ефективні способи подолання складних життєвих ситуацій. Уміння ефективно протистояти життєвим труднощам є надважливим як для дорослої людини, так і для підлітка, який знаходиться на стадії формування.

Підлітковий вік характеризується стрімкими фізіологічними, психологічними та соціальними змінами, які відбуваються з дитиною, і це саме той період, коли вона гостро потребує батьківської підтримки та виваженої виховної позиції.

На думку І. Кона немає жодного соціального чи психологічного аспекту поведінки підлітків, який би не залежав від їхніх сімейних умов [3].

Праці таких авторів, як В.Тітаренко, Л.Джекона, А.Макаренко, П.Лесгафта, Б.Волкова та інших присвячені саме проблемі батьківських відносин з підлітками [4].

Досліджуючи батьківсько-дитячі відносини, вчені (А. Петровський, А. Захаров, І. Балинський, В. Мясіщев та інші) особливу увагу звертають на проблему впливу батьківської поведінки та ставлення до дитини на розвиток її особистості. Саме у системі родинних відносин відбувається становлення і розвиток основних рис особистості.

З початком підліткового віку у взаєминах батьків і дитини настає період непростих взаємин, що ускладнюються появою центрального новоутворення підліткового віку: почуттям дорослості та неготовністю батьків сприймати нову позицію своєї дитини. Батькам доводиться приймати непрості рішення для подолання складних ситуацій, пов'язаних із вихованням підлітка.

Дослідження свідомого подолання складних життєвих ситуацій знайшло відображення у роботах багатьох зарубіжних, а згодом і вітчизняних, дослідників

та виражається у понятті «копінг».

Копінг визначається Р. Лазарусом як «відповідь людини на стрес, який виникає внаслідок відсутності рівноваги між сприйняттям запитів середовища та індивідуальних ресурсів, доступних для взаємодії з цими запитами» (за Р. Лазарусом) [7, 149].

У широкому розумінні копінг включає всі види взаємодії суб'єкта з ситуацією, зокрема, спроби оволодіти або пом'якшити, пристосуватись або відхилитись від вимог стресової ситуації. У вузькому розумінні копінг - стратегія та спосіб подолання людиною стресової ситуації [2].

Трактування змісту копінг-поведінки включає поняття копінг-стратегій. Копінг - стратегії - це типовий, характерний для особистості спосіб виходу із загрозливої ситуації [5]. І хоча існує велика кількість копінг - стратегій особистості у стресових ситуаціях, у нашому дослідженні ми спиралися на класифікацію Е.Хейма [6], за якою копінг поділяється на когнітивний, поведінковий та емоційний. Кожна сфера передбачає використання різних копінг - стратегій у відповідь на стресову ситуацію.

З точки зору ефективності, копінг-стратегії поділяються на адаптивні (допомагають швидко та успішно адаптуватися до стресу), відносно-адаптивні (допомагають лише у деяких ситуаціях, наприклад , не дуже значних або при невеликому стресі) та неадаптивні (не допомагають долати стрес, а навпаки, сприяють його підсиленню).

Проблема особливостей копінг-поведінки батьків у вихованні дітей та її впливу на розвиток особистості підлітка є маловивченою, роботи з даної тематики майже відсутні у психологічній літературі, незважаючи на їх надзвичайну актуальність.

З метою дослідження взаємозв'язків копінг - стратегій батьків з індивідуально - психологічними властивостями особистості підлітків нами було проведено ряд методик:

1) з батьками: «Методика виявлення індивідуальних копінг-стратегій» Е.Хейма [1],. яка дозволяє дослідити 26 ситуативно-специфічних варіантів копінгу і призначена для виявлення когнітивних, емоційних та поведінкових копінг-стратегій як індивідуальних усвідомлених стратегій подолання стресових ситуацій та оцінки їх за критерієм ефективності.

2) з підлітками: « Опитувальник агресивності Баса-Дарки», «Визначення схильності до адиктивної, агресивної, деліквентної поведінки»(А.Н.Орел) , «Шкала тривожності» Дж.Тейлора, методика дослідження самооцінки (Дембо-Рубінштейн) [1].

Вибірку дослідження склали батьки та підлітки Сумських шкіл (КУ ЗОШ № 15, КУ ССШ № 25) загальною кількістю 302 особи.

За результатами дослідження, були виявлені взаємозв'язки між використанням батьками ефективних копінг-стратегій (когнітивних (35,93%), поведінкових (43,75%), емоційних (76,56%)) та такими індивідуально-психологічними властивостями особистості підлітків, як низькі показники агресивності, адекватна самооцінка та низька тривожність за χ^2-критерієм на 0,01 рівні значущості.

Такі результати засвідчують, що використання батьками ефективних копінг-стратегій у подоланні складних ситуацій, пов'язаних із вихованням, сприяє гармонійному розвитку особистості підлітка, а формування ефективних копінг-стратегій батьків - стане пріоритетним завданням наших подальших досліджень.

Список використаних джерел

1. Вассерман Л. И. Медицинская психодиагностика. Теория, практика и обучение Л. И.Вассерман, О. Ю. Щелкова / СПб. – М.: Изд. Центр «Академия», 2004. – 736 с. 2. Вдовиченко А. В. Особливості копінг-поведінки особистості у життєвих та професійних ситуаціях. [Електронний ресурс] / А. В. Вдовиченко – Режим доступу до ресурсу: https://cutt.ly/QyRBuG1/ 3. Кон И. С. Родители и дети / И.С.Кон // Психология ранней юности. – М. : Просвещение, 1989. – С. 16–19. 4. Кошонько Г. А. Особливості емоційних взаємин батьків та дітей-підлітків / Г. А. Кошонько // Матеріали Всеукраїнської науково-практичної конференції «Деструктивні емоційні стани учнів: ґенеза, психологічні механізми, профілактика та корекція» (20 листопад 2012 р.). – Вінниця: ВОІПОПП, 2012. – С. 61-66. 5. Нартова-Бочавер С.К. «Coping behavior» в системе понятий психологии личности / С.К. Нартова-Бочавер // Психологический журнал. – 1997. – Т. 18, № 5. – С. 20-30/ 6. Heim E. Coping based intervention strategies/ E. Heim. - 1995.- P. 145-151/ 7. Lasarus R., Folkman S. Stress, appraisal and coping / R. Lasarus, S. Folkman. – New York: Springer, 1984. P.149

Мэнюй Ши

КОМПЛЕКС ПСИХИЧЕСКИХ СВОЙСТВ ЛИЧНОСТИ МУЗЫКАНТА-ИСПОЛНИТЕЛЯ

Неотъемлемым компонентом профессионального мастерства музыканта-исполнителя является комплекс психических свойств, входящих в структуру его личности. Теоретическим основанием данного предположения являются идеи, изложенные в фундаментальных трудах по музыкальной психологии Л. Л. Бочкарева, А. Л. Готсдинера, Д. К. Кирнарской, В. И. Петрушина, Е. С. Поляковой, Б. М. Теплова, Р. Ф. Сулейманова, Ю. А. Цагарелли и других авторов. В частности, в работе В. И. Петрушина отмечается, что «игра на музыкальных инструментах представляет собой один из сложнейших видов человеческой деятельности, который требует для своей реализации в высокой степени личностное развитие в целом, и отлаженную работу психических процессов – воли, внимания, восприятия, мышления, памяти, воображения, – и безупречную согласованность тонких физиологических движений» [4, с. 45]. Следуя мысли выдающегося учёного, можно говорить о том, что при исполнении музыки в полном объеме задействуется интеллектуальная, эмоционально-образная и психическая сфера личности музыканта, все его актуальные, потенциальные и резервные возможности. Это приводит в движение мысли, чувства и эмоции музыканта-исполнителя и, как следствие, активизирует процессы мышления (сознания), восприятия музыки (в дискретной последовательности и синкретичной целостности), внимания (концентрация на исполняемой музыке и на своих действиях и ощущениях), воображения (предвосхищение художественного результата), памяти (кратковременной, оперативно-ситуативной, долговременной), рефлексии (личностной и профессиональной), воли (как способности самостоятельно преодолевать временные трудности и неудачи).

Объединение психических свойств личности музыканта-исполнителя в единый комплекс обусловливается двумя основными факторами.

Во-первых, исполнение музыки, как уже отмечалось, – это сложный многосторонне направленный комплексный процесс, при осуществлении которого музыкант вынужден единовременно выполнять несколько различных действий и операций: собственно, с помощью моторно-двигательного аппарата извлекать на инструменте звуки в их правильной последовательности (сенсомоторный комплекс), своим сознанием контролировать точность и качество исполняемой музыки (внимание, мышление), анализировать свои эмоциональные ощущения и выполняемые действия (механизмы рефлексии), предвосхищать перспективы разви-

тия музыки (навыки воображения, антиципации), адекватно оценивать свое поведение на сцене (навыки личностной рефлексии), актуализировать внутренние резервы подсознания посредством подключения ресурсов зрительной, конструктивно-логической, моторно-двигательной, эмоционально-образной памяти (Г. М. Цыпин) [5] и, наконец, преодолевать сценическое волнение, как правило, вызванное погрешностями в игре и другими факторами, прикладывая для этого определенные волевые усилия.

Во-вторых, психические свойства музыканта-исполнителя, составляющие внутренний план действий личности, тесно взаимосвязаны между собой, взаимообусловливают друг друга. Так, А. П. Лушина, например, отмечает, что музыкальное восприятие неразрывно связано с «мышлением, эмоциональными переживаниями, воображением, памятью» [3, с. 70], а по мнению А. Л. Готсдинера, память «включается во все познавательные процессы и все проявления психики: внимание, ощущение, восприятие, представление, мышление, воображение» [1, с. 38]. Подтверждая данную мысль, М. В. Дымникова говорит о том, что музыкальная память базируется на восприятии и внимании и «не может существовать без наличия музыкального слуха и слухового внимания» [2, с. 40].

Таким образом:

1) Неотъемлемым компонентом совершенствования профессионального мастерства музыканта-исполнителя является развитие комплекса психических свойств, входящих в структуру его личности.

2) Комплекс психических свойств, функционирующих в структуре личности музыканта-исполнителя, включает восприятие, внимание, мышление, воображение, память, рефлексию и волю.

3) Задействуя весь комплекс психических свойств в их взаимообусловленности и единстве, музыкант может достичь самых высоких акмеологических вершин в своем музыкально-исполнительском творчестве.

Список использованных источников

1. Готсдинер, А. Л. Музыкальная психология / А. Л. Готсдинер. – М. : NB Магистр, 1993. – 191 с. 2. Дымникова, М. В. Диагностика музыкальной памяти : научная монография по когнитивной психологии, музыкальной психологии и нейропсихологии музыки / М. В. Дымникова. – СПб. : «ЛЕМА», 2018. – 184 с. 3. Лушина, А. П. Значение восприятия музыки в процессе музыкального мышления / А. П. Лушина // Вестн. Ставропольского гос. ун-та. – 2007. – Вып. 51.– С. 66–70. 4. Петрушин, В. И. Музыкальная психология : учеб. пособие для студентов и преподавателей / В. И. Петрушин. – М. : ВЛАДОС, 1997. – 384 с. 5. Цыпин, Г. М. Обучение игре на фортепиано : учеб. пособие для пед. ин-тов / Г. М. Цыпин. – М. : Просвещение, 1984. – 176 с.

Shafag Shahmammadova

THE ROLE OF PERSONAL QUALİTİES AND ABİLİTİES OF THE LEADER İN MANAGEMENT

The person in charge plays an important role in the structure of each team, enterprise. A leader is both a person with a high status in the team and a member of the team. A manager is also a person who establishes a relationship between the team and other organizations. The leader is responsible for many functions, from organizing the activities of the team to organizing its social life. For this reason, his personal qualities, professionalism and abilities are the basis of how the team operates. The manager must set an example for his/her subordinates. Research shows that a manager's personality, professionalism, reputation, morals, and ethics also influence the behavior and thinking of his/her employees, and they often try to imitate the leader. If there is a contradiction

between the moral and psychological, business qualities formed in the team and the personal qualities of the leader, problems and misunderstandings occur in the team. In this case, the efficiency of the activity decreases.

Experience today shows that leaders in the higher education system succeed only if they are able to influence employees, mobilize the team around a common goal, and apply the ways and means of the times to their work. A leader with a strong management ability knows not only the management of the team he/she leads, but also his/her own activities, the reasons for his/her successes and failures in management, and constantly improves its work. Due to inexperience or incompetence, some university leaders are not able to plan their time and work in advance, but only set aside time for daily, day-to-day work. In short, it is difficult to plan time and activities, to use time efficiently. In the end, the main work is left out of focus, focusing on secondary work. Thus, despite the fact that the leader works overtime, he/she cannot manage the team in a useful way. It is true that a person who is unable to control himself/herself has difficulty in controlling others.

When talking about the personal qualities of the leader, it is necessary to emphasize the sense of responsibility. A sense of responsibility is needed by everyone and in every area of activity. But it is more important for the person in charge. The manager's responsible approach to the general work, as well as his/her own activities, also strengthens this feeling in the team members. It is clear that the manager's sense of responsibility and the sense of responsibility of subordinates are different in content. Personality's beliefs, motivations, directions, interpersonal relationships form a sense of responsibility in unity. Makarenco shows that «a collective without a sense of responsibility is just a community of people, not a collective» [3, p. 231]. The sense of responsibility of the leader is perceived as a social function in the management, the tasks set before the team, the goal, a comprehensive approach to personal activity in the collective activity. The specific aspect of the manager's responsible activity is that the manager reconciles the common interests of the team with the motives of its activity. Harmonious attitude does not limit the activity of employees, on the contrary, increases it. Speaking about the personal qualities of the leader, R.I. Aliyev considers it important to ensure organization and socio-psychological environment in the team. The leader must pay attention to these aspects in the team and provide it. R.I. Aliyev shows: «As a rule, a strong-willed leader must have the qualities of perseverance, determination to achieve the goal, high discipline, purposefulness, ability to mobilize new knowledge, skills and habits to achieve the goal» [1,p.148]. At the same time, R.I. Aliyev must be able to communicate, listen and, if necessary, convince the person in charge. The leader must not be stressed, regardless of the situation, and must be able to make decisions collectively and individually. The leader, the teacher, the participants of the pedagogical process in general and those who manage it educate and form their personality by their personal examples, attitudes and behaviors. The study of the personal qualities and psychological characteristics of the leader is also important in terms of ensuring the success of the pedagogical process, to identify ways to avoid failure. The level of compatibility between the student collective and the teacher's skills in the student-teacher relationship in the education system, including in the field of management, is an important condition. When there is a sharp difference between them, there is a problem both in the relationship and in the psychological environment of the team.

We were interested in whether there was a correspondence between teachers 'self-esteem and students' assessments. In this regard, teachers can be divided into two groups. Students value the didactic abilities and human qualities of the teachers belonging to the first group more than the teachers themselves. The self-esteem of the second

group of teachers is higher than the self-esteem of students. We would like to note that both cases are not beneficial and affect the relationship. It is better that the assessments of both parties coincide and are adequate. Interestingly, a teacher's personal qualities and professionalism affect teacher-student relationships on the one hand, and learning success on the other. We would also like to note that the attitude towards higher courses is changing to some extent. In many cases, a student's interest in a subject affects his or her attitudes and activities. However, the main feature that started in high school and continues in high school is that the attitude to the teacher affects the attitude to the subject. Even the motives themselves change. That is, if there is a conflict in the relationship, selfish motives are formed on the sides. It turned out that the teacher's attitude to students is also determined by whether they follow the teacher's requirements. Internal rules of discipline, whether they are followed or not, also affect the student's relationship with the teacher. We were also interested in whether there was a connection between students' trust in the teacher and his or her failure to complete assignments. It was clarified that they are more enthusiastic about the work given to them by teachers who have a reputation among students. When discipline is approached consciously in interpersonal relationships, when they are built in accordance with mutual trust, it has a positive effect on the activity and its motivation. In this way, students approach learning activities with social motives, not selfish ones. The social activity of students in universities, the psychological climate in the team depends on the rules of management, as well as teachers. For this reason, in recent years, much attention has been paid to increasing the efficiency of management in the higher education system, its adaptation to modern requirements. Of course, in their implementation, it is necessary to emphasize the management style and management culture. Management style can be attributed to the characteristics of the activity that do not change and are continuous. The culture of management refers to the rules of conduct and behavior of the team used in the management of activities. Clearly, management style and culture cannot be imagined in isolation. Management is fundamentally affected by two different factors. The first includes events in public life, the macro environment, ethnopsychological features, moral rules, stereotypes. The second includes each person's individual characteristics, way of thinking, beliefs, and convictions. At the same time, they stem from the social, economic situation and the cultural level of society. The style of management, the culture of management also depends on the personal qualities, character, outlook on life, motivation of the leader. The management style, which arises from the individual characteristics of the manager, is formed as a result of the knowledge, work experience, interests, emotional field and their complex influence, which he/she refers to in pedagogical activity. Decisions are made depending on the situation, the reality, as well as their impact in the form of unity. Clearly, emotions have a profound effect on behavior and control. It is possible that out of nervousness, the leader prefers authoritarianism in his actions. Once the situation stabilizes, the leader should return to a democratic style. In addition, it is possible that the weakness of the psyche makes a person's behavior passive. In this case, the behavior of the leader should show the characteristics of liberalism. In some cases, the manager may change the management style for a period of time, depending on the situation. This situation is mostly temporary and should be returned to the previous situation. In the higher education system, the professional position of the leader is different from other activities. This difference is also reflected in the field of self-government. The course of the study also showed that the professional activity of the leader depends on his own competence, as well as the attitude of the staff to his personal qualities and behavior. It became clear from the course of the study that when there is a big difference between the self-esteem of the leader and the self-assessment of his subordinates, there is a conflict between

teachers and students. When this attitude of the self-governing person differs from the level of claim and potential, or rather, is inadequate, there is more conflict in the team, and the socio-psychological climate develops negatively.

As can be seen from the above, professional activity determines people's personal qualities, psyche, behavior, and even lifestyle. Professional activity directly or indirectly determines people's time budget, working time, leisure time, lifestyle, clothing, needs and their payment, circle of acquaintances. They gradually adapt to professional ethics and requirements. Even social, mental, physical, and professional activities that affect a person and the characteristics that come from it often follow a person for the rest of his or her life.

References

1.Aliyev, R.I. Psychology. Textbook / RI Aliyev - Baku: Gamma-Service, - 2003. - 176 p. 2.Aliyev, B.H. Pedagogical psychology. Textbook / B.H.Aliyev, K.R.Aliyev, R.V.Jabbarov - Baku: Education, - 2011. - 256 p. 3.Makarenko, A.S. Some conclusions from practical experience / A.S. Makarenko - Moscow: Pedagogy, - 1958. - 435 p. 4.Maslov, E.V. Enterprise personnel management / EV Maslov - Moscow: INFRA-M., - 2000. - 312 p. 5.Reznik, S. D. Faculty management: textbook / S.D. Reznik - Moscow: INFRA-M, - 2008. - 696 p. 6.Seyidov, S.I. Phenomenology of creativity (History. Paradoxes. Personality) / SI Seidov - Baku: Chashyoglu, - 2009. - 304 p.

ІНФОРМАЦІЯ ПРО АВТОРІВ

Абаніна Ганна Валентинівна, к. психол. н., доцент кафедри психології ВНЗ «Університет економіки та права «KROK», м. Київ.

Абдула Юлія Володимирівна, студентка Дніпровського національного університет імені Олеся Гончара.

Абрамчук Зінаїда Василівна, викладач вищої категорії, методист Чернівецького фахового коледжу бізнесу та харчових технологій.

Айтов Спартак Шалвович, к. і. н., доц., доцент кафедри філософії та українознавства Дніпровського національного університету залізничного транспорту іменні акад. В. Лазаряна.

Аліфанова Світлана Віталіївна, к. мед. н., доц., доцент кафедри педіатрії 3 та неонатології Державного закладу «Дніпропетровська медична академія МОЗ України».

Алтуніна Наталія Федорівна, заступник директора школи з навчально-виховної роботи Харківської загальноосвітньої школи І-ІІІ ст. № 143 Харківської міської ради.

Антонова Олена Василівна, к. мед. н., доцент кафедри гігієни, екології та охорони праці Державного закладу «Дніпропетровська медична академія Міністерства охорони здоров'я України».

Анцут Ольга Андроннікiвна, асистент кафедри нормальної та патологічної клінічної анатомії Одеського національного медичного університету.

Аппельханс Олена Леонідівна, д. мед. н., проф., завідувач кафедри нормальної та патологічної клінічної анатомії Одеського національного медичного університету.

Артьомов Олександр Валентиновіч, к. мед. н., асистент кафедри нормальної та патологічної клінічної анатомії ОНМедУ.

Архипова Вікторія Олександрівна, старший викладач кафедри іноземних мов Харківського державного університету харчування та торгівлі.

Бабенко Олег Олександрович, провідний архівіст Центрального державного архіву зарубіжної україніки, м. Київ.

Бардика Ліна Дмитрівна, вчитель початкових класів Криворізької загальноосвітньої школи І-ІІІ ступенів №51.

Бенях Наталія Миронівна, к. мистецтвознавства, ст. викладач кафедри художнього дерева Львівської національної академії мистецтв.

Бережна Людмила Валентинівна, директор Криворізької загальноосвітньої школи І-ІІІ ст. №69 Криворізької міської ради.

Биндас Олена Миколаївна, к. пед. н., доц., завідувач кафедри романо-германської філології ДЗ «Луганський національний університет імені Тараса Шевченка».

Білаш Оксана Вікторівна, к. е. н., Національна академія сухопутних військ імені гетьмана Петра Сагайдачного.

Білик Людмила Іванівна, д. пед. н., професор кафедри загальної екології педагогіки та психології Черкаського державного технологічного університету.

Бірченко Олена Володимирівна, к. соціол. н., доц., доцент кафедри соціології і гуманітарних дисциплін Харківського гуманітарного університету «Народна українська академія».

Блохіна Ірина Олександрівна. психол. н., доцент Національного технічного університету України «Київський політехнічний інститут імені Ігоря Сікорського».

Бобак Марія Іванівна, к. філос. н., доц., доцент кафедри іноземних мов Тернопільського національного медичного університету ім. І.Я. Горбачевського.

Бойко Ірина Вячеславівна, викладач, спеціаліст вищої категорії Харківського державного автомобільно-дорожнього коледжу.

Бондарева Оксана Олександрівна, к. мед. н., асистент кафедри ендокринології Державного закладу «Дніпропетровська медична академія Міністерства охорони здоров'я України».

Бороденко Вікторія Іванівна, вчитель вищої категорії Криворізького природничо-наукового ліцею.

Бородкіна Олена Олександрівна, викладач, спеціаліст вищої категорії Харківського державного автомобільно-дорожнього коледжу.

Бровареннко Алла Миколаївна, вчитель початкових класів_Криворізької загальноосвітньої школи І-ІІІ ступенів №51.

Брусило Андрій Олександрович, викладач кафедри фізичної культури та методики її викладання Криворізького держаного педагогічного університету.

Буднік Наталья Григорівна, вчитель вищої категорії, заступник директора з навчально-виховної роботи Криворізького природничо-наукового ліцею.

Бурмага Володимир Петрович, к. і. н., доц., завідувач кафедри східноєвропейської історії Дніпровського національного університету імені Олеся Гончара.

Вакуленко Дарина Юріївна, асистент кафедри режисури естради та масових свят Київського національного університету культури і мистецтв.

Василенко Тетяна Василівна, к. м. н., асистент кафедри акушерства та гінекології Державного закладу «Дніпропетровська медична академія Міністерства охорони здоров'я України».

Васильєва Тетяна Володимирівна, к. біол. н., доц., доцент кафедри ботаніки Одеського національного університету імені І.І. Мечникова.

Величко Лев Дмитрович, к. фіз.-мат. н., Національна академія сухопутних військ імені гетьмана Петра Сагайдачного.

Власова Ганна Володимирівна, викладач Комунального закладу «Одеський педагогічний фаховий коледж».

Вовк Олена Іванівна, д. пед. н., доц., професор кафедри англійської філології та методики навчання англійської мови Черкаського національного університету імені Богдана Хмельницького.

Волкова Світлана Петрівна, старший викладач кафедри українознавства, документознавства, інформаційної діяльності Придніпровської державної академії будівництва та архітектури.

Вэньин Шао, магистр искусствоведения, аспирант учреждения образования «Белорусский государственный университет культуры и искусств».

Гаврилова Алла Николаевна, кандидат искусствоведения, доцент кафедры культурологии и психолого-педагогических дисциплин учреждения образования «Белорусский государственный университет культуры и искусств».

Гайворонська Таісія Олексіївна, к. філос. н., доц., декан факультету соціальних наук Національного університету «Запорізька політехніка».

Галушкіна Світлана Іванівна, викладач психолого-педагогічних дисциплін КЗ «Одеський педагогічний фаховий коледж».

Гарагуля Ганна Андріївна, к. мед. н., асистент кафедри внутрішньої медицини 1 Державного закладу «Дніпропетровська медична академія Міністерства охорони здоров'я України».

Гашинова Катерина Юріївна, д. мед. н., проф., завідувач кафедри професійних хвороб та клінічної імунології Державного закладу «Дніпропетровська медична академія Міністерства охорони здоров'я України».

Герасимчук Тетяна Анатоліївна, науковий співробітник Національного історико-архітектурного заповідника «Кам'янець», м. Кам'янець-Подільський.

Герасімова Альбіна Степанівна, спеціаліст вищої категорії, методист ДОЕЦ, м.Київ.

Гетман Марина Геннадіївна, к. мед. н., доц., доцент кафедри внутрішньої медицини №3 «Державного закладу «Дніпропетровська медична академія Міністерства охорони здоров'я України».

Гнатюк Ярослав Степанович, к. філос. н., доцент кафедри філософії, соціології та релігієзнавства Прикарпатського національного університету імені Василя Стефаника.

Головкова Тетяна Аркадіївна, к. мед. н., доцент кафедри гігієни, екології та охорони праці Державного закладу «Дніпропетровська медична академія Міністерства охорони здоров'я України».

Гончаренко Наталля Миколаївна, викладач, спеціаліст вищої категорії Харківського державного автомобільно-дорожнього коледжу.

Гридасова Орина, аспірант Дніпровського національного університет імені Олеся Гончара.

Гузик Надія Миколаївна, к. фіз.-мат. н., доц., доцент кафедри інженерної механіки (озброєння та техніки інженерних військ) Національної академії сухопутних військ імені гетьмана Петра Сагайдачного.

Гуржій Олена Володимирівна, к. мед. н., доц., доцент кафедри ендокринології «Державного закладу «Дніпропетровська медична академія Міністерства охорони здоров'я України».

Давиденко Інна Василівна, викладач іноземних мов кафедри фундаментальних дисциплін з традиційною та не традиційною медициною Дніпровського медичного інституту традиційної і нетрадиційної медицини.

Дейнеко Альфія Хамзіївна, к. н. з фіз. виховання і спорту, доцент кафедри гімнастики, танцювальних видів спорту та хореографії Харківської державної академії фізичної культури.

Демченко Тетяна Валентинівна, к. мед. н., доц., доцент кафедри внутрішньої медицини 1 ДЗ «Дніпропетровська медична академія МОЗ України».

Дерека Ірина Вікторівна, старший викладач кафедри авіаційної англійської мови Харьківського національного університету повітряних сил імені Івана Кожедуба.

Дитятковська Євгенія Михайлівна, д. мед. н., проф., професор кафедри професійних хвороб та клінічної імунології Державного закладу «Дніпропетровська медична академія Міністерства охорони здоров'я України».

Дідух Людмила Валентинівна, к. і. н., завідувач відділу технологічного забезпечення архівної справи Українського науково-дослідного інституту архівної справи та документознавства.

Дмитриченко Валерія Валеріївна, к. мед. н., доц., доцент кафедри професійних хвороб та клінічної імунології Державного закладу «Дніпропетровська медична академія Міністерства охорони здоров'я України».

Добош Альміра Іванівна, студентка спеціальності 014 «Середня освіта (Фізична культура)» ДВНЗ «Ужгородський національний університет».

Долгіх Ганна Віталіївна, викладач кафедри біохімії та медичної хімії ДЗ «Дніпропетровська медична академія МОЗ України».

Домусчи Світлана Василівна, аспірант кафедри географії України, ґрунтознавства і земельного кадастру Одеського національного університету імені І. І. Мечникова.

Дралова Олександра Анатоліївна, к. мед. н., асистент кафедри дитячих інфекційних хвороб Запорізького державного медичного університету.

Дудаш Олександра Ярославівна, студентка ДВНЗ «Ужгородський національний університет».

Дьяченко Ніна Костянтинівна, старший викладач кафедра вищої математики та фізики Дніпровського державного аграрно-економічного університету.

Єфімова Анна Вікторівна, к. мист., викладачка кафедри менеджменту мистецтва, провідний фахівець з виставкової діяльності Львівської національної академії мистецтв.

Жданов Дмитро Костянтинович, вчитель географії Одеського ліцею №82.

Жила Ольга Анатоліївна, вчитель математики Харківської загальноосвітньої школи І-ІІІ ст. №28 Харківської міської ради.

Жирська Галина Ярославівна, к. пед. н., доц., доцент кафедри загальної біології та методики навчання природничих дисциплін Тернопільського національного педагогічного університету імені Володимира Гнатюка.

Загрійчук Іван Дмитрович, д. філос. н., проф., професор Українського державного університету залізничного транспорту (м. Харків).

Зайцев Андрій Валерійович, к. мед. н., доц., доцент кафедри оториноларингології Державного закладу «Дніпропетровська медична академія Міністерства охорони здоров'я України».

Закопайло Сергій Анатолійович, к. пед. н., доц., доцент кафедри спортивних дисциплін і туризму ДВНЗ «Державний педагогічний університет імені Григорія Сковороди».

Закопайло Сергій Анатолійович, к. пед. н., доцент кафедри спортивних дисциплін і туризму ДВНЗ «Переяслав-Хмельницький державний педагогічний університет імені Григорія Сковороди».

Іваничко Інна Іванівна, аспірантка кафедри загальної педагогіки та педагогіки вищої школи Ужгородського національного університету.

Ільїнова Ірина Владиславівна, викладач, спеціаліст вищої категорії, «викладач-методист» Харківського державного автомобільно-дорожнього коледжу.

Калугіна Юлія Валеріївна, аспірант кафедри дошкільної освіти і соціальної роботи Мелітопольського державного педагогічного університету.

Карпюк Людмила Вікторівна, старший викладач Східноукраїнського національного університету ім. В. Даля.

Качмар Наталія Іванівна, магістр географії, асистент Державного вищого навчального закладу «Ужгородський національний університет».

Кизім Петро Миколайович, завідувач кафедри гімнастики, танцювальних видів спорту та хореографії Харківської державної академії фізичної культури.

Кириленко Олеся Костянтинівна, практичний психолог Врадіївської філії Маринівського професійного аграрного ліцею.

Киселевська Світлана Михайлівна, старший викладач кафедри фізичного виховання і спорту Київського національного університету будівництва і архітектури.

Кікінежді Оксана Михайлівна, д. психол. н., проф., завідувач кафедри психології Тернопільського національного педагогічного університету імені Володимира Гнатюка.

Кірович Надія Віталіївна, студент Одеського національного університету імені І. І. Мечникова.

Кітченко Юлія Володимирівна, вихователь КЗ «Дошкільний навчальний заклад (ясла-садок) №3 комбінованого типу» Криворізької міської ради.

Климович Світлана Миколаївна, к. філол. н., доценти кафедри української філології та журналістики Херсонського державного університету.

Коваленко Олена Миколаївна, к. мед. н., асистент кафедри професійних хвороб та клінічної імунології Державного закладу «Дніпропетровська медична академія Міністерства охорони здоров'я України».

Коваленко Яніна Юріївна, вчитель фізичної культури Криворізької загальноосвітньої школи І-ІІІ ст.в №1 Криворізької міської ради.

Ковтуненко Олександр Васильович, д. мед. н., проф., завідувач кафедри оториноларингології Державного закладу «Дніпропетровська медична академія Міністерства охорони здоров'я України».

Комарова Інна Анатоліївна, вчитель початкових класів Криворізької загальноосвітньої школи І-ІІІ ступенів №51.

Конакова Ольга Володимирівна, к. мед. н., доцент кафедри дитячих інфекційних хвороб Запорізького державного медичного університету.

Корецкая Єлєна Валеріївна, к. мед. н., асистент кафедри професійних хвороб та клінічної імунології Державного закладу «Дніпропетровська медична академія Міністерства охорони здоров'я України».

Косміна Ірина Анатоліївна, викладач, спеціаліст вищої категорії Харківського державного автомобільно-дорожнього коледжу.

Кошельник Олена Леніанівна, к.мед.н., доц., доцент кафедри нормальної та патологічної клінічної анатомії Одеського національного медичного університету.

Красова Інна Вікторівна, старший викладач кафедри гімнастики, танцювальних видів спорту та хореографії Харківської державної академії фізичної культури.

Кротова Тетяна Федорівна, д. мистецтвознавства, доц., професор кафедри художнього моделювання костюма Київського національного університету технологій та дизайну.

Крупей Олексій Мирославович, к.е.н, асистент Чернівецький національний університет ім. Ю. Федьковича.

Кулачинський Микола Миколайович к. політ. н., доц., доцент кафедри суспільних наук Одеського національного медичного університету.

Куліченко Алла Костянтинівна, к. пед. н., доц., доцент кафедри іноземних мов Запорізького державного медичного університету; докторант кафедри педагогіки Сумського державного педагогічного університету імені А. С. Макаренка.

Курченко Тетяна Євгенівна, к. і. н., доц., доцент кафедри «Історії та документознавства» Національного авіаційного університету, м. Київ.

Кухта Марія Іванівна, к. пед. н., доц., доцент кафедри загальної педагогіки та педагогіки вищої школи Ужгородського національного університету.

Кучер Ростислав Станіславович, асистент кафедри режисури естради та масових свят Київського національного університету культури і мистецтв.

Кушніренко Андрій Григорович, к. мед. н., асистент кафедри травматології та ортопедії ДЗ «Дніпропетровська медична академія МОЗ України».

Лавринович Олена Анатоліївна, к. філос. н., доц., оцент по кафедрі філософії та педагогіки Національного транспортного університету.

Лакіза Тетяна Владиславівна, к. мед. н., доц., доцент кафедри внутрішньої медицини 3 ДЗ «Дніпропетровська медична академія МОЗ України».

Лакуша Наталія Михайлівна, к. філос. н., доц., доцент кафедри філософії Київського національного університет будівництва і архітектури.

Ламза Нелла Валеріївна, к. мед. н., асистент кафедри оториноларингології Державного закладу «Дніпропетровська медична академія Міністерства охорони здоров'я України».

Левченко Олена Олександрівна, директор Харківської загальноосвітньої школи І-ІІІ ст. № 143 Харківської міської ради.

Ли Цинь, магистрант кафедры музыкально-педагогического образования учреждения образования «Белорусский государственный педагогический университет имени Максима Танка», г. Минск, Республика Беларусь.

Ли Янь, аспирант кафедры музыкально-педагогического образования учреждения образования «Белорусский государственный педагогический университет имени Максима Танка», г. Минск, Республика Беларусь.

Литвиненко Маріанна Валеріївна, к.м.н., доцент кафедри нормальної та патологічної клінічної анатомії ОНМедУ.

Литвиненко Юлія Вікторівна, керівник Громадської Організації Громадської Організації «Наш Час».

Ліщинська Христина Іванівна, к. т. н., доц., доцент кафедри інженерної механіки (озброєння та техніки інженерних військ) Національної академії сухопутних військ імені гетьмана Петра Сагайдачного.

Локшин Віктор Соломонович, д. пед. н. викладач вищої категорії кафедри (науково-методичної комісії) психолого-педагогічних дисциплін Київського професійно-педагогічного коледжу імені Антона Макаренка.

Ломака Іванна Іванівна, к. політ. н., доц., доцент кафедри політології ДВНЗ «Прикарпатський національний університет імені Василя Стефаника».

Лучко Руслан Романович, магістр Львівської національної академії мистецтв.

Лушня Святослав Леонідович, к. мед. н., асистент кафедри травматології та ортопедії Державного закладу «Дніпропетровська медична академія МОЗ України».

Ляпунова Валентина Анатоліївна, д. пед. н., проф., завідуюча кафедри дошкільної освіти і соціальної роботи Мелітопольського державного педагогічного університету.

Ляска Оксана Петрівна, к.психол.н, доцент, Подільський державний університет.

Мазуренко Юлія Анатоліївна, аспірант Льотної академії Національного авіаційного університету.

Максютов Андрій Олексійович, к. пед. н., доцент кафедри географії та методики її навчання Уманського державного педагогічного університету імені Павла Тичини.

Маленюк Тетяна Володимирівна, к. н. фіз. вих., доц., доцент кафедри теорії та методики олімпійського і професійного спорту Центральноукраїнського державного педагогічного університету імені Володимира Винниченка.

Маляр Любов Василівна, к. пед. н., доц., доцент кафедри загальної педагогіки та педагогіки вищої школи Ужгородського національного університету.

Мальована Ніна Володимирівна, старший викладач кафедри іноземних мов Сумського державного університету.

Мальцева Ольга Іванівна, к. пед. н., доц., доцент кафедри соціальної педагогіки ДЗ «Луганський національний університет імені Тараса Шевченка», м. Старобільськ.

Мартиненко Надія Олександрівна, аспірант Льотної Академії Національного Авіаційного Університету.

Мартос Світлана Андріївна, к. філол. н., доценти кафедри української філології та журналістики Херсонського державного університету.

Марченко Максим Олексійович, магістрант Центральноукраїнського державного педагогічного університету імені Володимира Винниченка.

Марчик Валентина Іванівна, к. біол. н., доц., доцент кафедри фізичної культури та методики її викладання Криворізького держаного педагогічного університету.

Марчук Сімона Русланівна, студентка Дніпровського національного університету імені Олеся Гончара.

Маслак Ганна Сергіївна, д.б.н., доц., завідувач кафедри біохімії та медичної хімії ДЗ «Дніпропетровська медична академія МОЗ України».

Мєлка Альона Андріївна, студентка Дніпровського національного університету імені Олеся Гончара.

Михайлюк Наталія Володимирівна, старший викладач кафедри іноземних мов та міжкультурної комунікації Харківського національного економічного університету імені Семена Кузнеця.

Міняйлова Алевтина Володимирівна, к. пед. н., доц., завідувач кафедри сучасних мов Навчально-наукового гуманітарного інституту Національного університету кораблебудування імені адмірала Макарова.

Мішин Сергій Вікторович, к. пед. н., доц., доцент кафедри фізичного виховання і оздоровчої фізичної культури ЦДПУ імені В.Винниченка.

Молчанський Олександр Аркадійович, провідний архівіст Центрального державного архіву зарубіжної україніки, м. Київ.

Москаєва Ольга Олександрівна, к. філос. н., викладач ВНЗ «НПУ ім. М.П.Драгоманова», м.Київ.

Москаленко Ольга Володимирівна, к. психол. н., старший викладач Національного технічного університету України «Київський політехнічний інститут імені Ігоря Сікорського».

Москаль Оксана Миколаївна, к. мед. н., доцент кафедри внутрішніх хвороб і кафедри сімейної медицини та амбулаторної допомоги ДВНЗ «Ужгородський національний університет».

Мостова Анастасія Дмитрівна, д. е. н., доцент кафедри міжнародного маркетингу Університету імені Альфреда Нобеля, м. Дніпро.

Муравйова Олена Миколаївна, старший викладач кафедри іноземних мов Харківського державного університету харчування та торгівлі.

Мурашкін Михайло Георгійович, д. філос. н., проф., професор кафедри соціально-гуманітарних дисциплін Дніпропетровського державного університету внутрішніх справ.

Нашиванько Ольга Вікторівна, к. філол. н., старший викладач кафедри мовної підготовки Державного закладу «Дніпропетровська медична академія Міністерства охорони здоров'я України».

Нежура Тетяна Володимирівна, асистент кафедри початкової та дошкільної освіти Львівського національного університету імені Івана Франка.

Немерцалов Володимир Володимирович, к. біол. н., доц., завідувач науково-методичної лабораторії природничо-математичної освіти, в.о. професора кафедри методики викладання і змісту освіти КЗВО «Одеська академія неперервної освіти Одеської обласної ради».

Нескоромна Наталія Владиславівна, к. мед. н., доц., доцент кафедри нормальної та патологічної клінічної анатомії Одеського національного медичного університету.

Ничипорук Микола Олександрович, магістр релігієзнавства, секретар управління Дніпропетровської єпархії УПЦ.

Нікітенко Катерина Володимирівна, практичний психолог Криворізької загальноосвітньої школи № 51 І-ІІІ ст.

Носенко Володимир Михайлович, к. мед. н., доц., доцент кафедри нормальної та патологічної клінічної анатомії Одеського національного медичного університету.

Носкова Тетяна Анатоліївна, викладач вищої категорії Відокремленого структурного підрозділу «Могилів-Подільський технолого-економічний фаховий коледж Вінницького Національного Аграрного Університету».

Озерова Ольга Анатоліївна, к. н. фіз. вих., доцент кафедри фізичного виховання і спорту Київського національного університету будівництва і архітектури.

Оніпко Зоряна Сергіївна, к. політ. н., асистент кафедри психології та педагогіки Національного технічного університету України «Київський політехнічний інститут імені Ігоря Сікорського».

Орендарчук Галина Олексіївна, к. філос. н., доц., доцент кафедри документознавства та інформаційної діяльності Державного університету телекомунікацій (м. Київ).

Осадча Алла Миколаївна, старший викладач кафедри рисунка та живопису Київського національного університету технологій та дизайну.

Паламарчук Олена Валеріївна, викладач кафедри мовної підготовки Харківського національного технічного університету сільського господарства імені Петра Василенка.

Папуша Ксенія Федорівна, викладач вищої категорії Відокремленого структурного підрозділу «Могилів -Подільський технолого-економічний фаховий коледж Вінницького Національного Аграрного Університету».

Пасічник Лариса Леонідівна, викладач кафедри німецької мови Ніжинського державного університету імені Миколи Гоголя.

Пасічник Наталя Олексіївна, д. і. н., проф., професор кафедри прикладної математики, статистики та економіки Центральноукраїнського державного педагогічного університету імені Володимира Винниченка, м. Кропивницький.

Пахольчук Олексій Петрович, к. мед. н., PhD, асистент кафедри дитячої хірургії Запорізького державного медичного університету.

Пацан Василь Олексійович (Євлогій, архієпископ Новомосковський), к. богослов'я, к. філософських наук, доц., доцент кафедри філософії Дніпровського національного університету імені Олеся Гончара.

Петров Дмитро Олександрович, старший викладач кафедри фізичного виховання №2 Національного юридичного університету імені Ярослава Мудрого.

Петрунько Ольга Володимирівна, д. психол. н., с. н. с., професор кафедри психології ВНЗ «Університет економіки та права», м. Київ.

Писаревська Ольга Василівна, к. мед. н., асистент кафедри внутрішньої медицини №3 «Державного закладу «Дніпропетровська медична академія Міністерства охорони здоров'я України».

Пісоцька Людмила Анатоліївна, д. мед. н., доц., доцент кафедри внутрішньої медицини 3 ДЗ «Дніпропетровська медична академія МОЗ України».

Пічурін Валерій Васильович, к. психол. н., доц., завідувач кафедрою фізичного виховання Дніпровського національного університету залізничного транспорту ім. акад. В.Лазаряна.

Плаксіна Оксана Іванівна, к. філос. н., доц., доцент кафедри філософії ДВНЗ «Придніпровська державна академія будівництва і архітектури».

Поберецька Вікторія Василівна, аспірант Інститут вищої освіти НАПН України, викладач філологічних дисциплін Барського гуманітарно-педагогічного коледжу імені Михайла Грушевського.

Поліщук Віталій Валентинович, к. н. фіз. вих., доц., доцент кафедри спортивних дисциплін і туризму ДВНЗ «Державний педагогічний університет імені Григорія Сковороди».

Поліщук Марія Віталіївна, студентка факультету української та іноземної філології ДВНЗ «Державний педагогічний університет імені Григорія Сковороди».

Поліщук Ростислав Миколайович, к. філос. н., доцент кафедри олімпійської освіти Львівського державного університету фізичної культури імені Івана Боберського.

Пономарьова Лариса Валеріївна, викладач Запорізького авіаційного коледжу ім. О.Г. Івченка.

Попова Ірина Олексіївна, к. т. н., доцент кафедри електротехніки і електромеханіки імені професора В.В. Овчарова Таврійського державного агротехнологічного університету імені Дмитра Моторного.

Попрядухін Вадим Сергійович, к. т. н., доцент кафедри електротехніки і електромеханіки імені професора В.В. Овчарова Таврійського державного агротехнологічного університету імені Дмитра Моторного.

Похілько Олена Вікторівна, к. пед. н., викладач кафедри мовної підготовки іноземних громадян Сумського державного університету.

Прокопова Ольга Петрівна, к.пед.н., доцент Подільський державний університет.

Рагуліна Світлана Сергіївна, магістрантка кафедри психології ННІП ВНЗ «Університет економіки та права КРОК», м. Київ.

Расенко Карина, студентка Сумського державного університету.

Резенкіна Наталія Олександрівна, викладач кафедри туризму та соціально-гуманітарних дисциплін Харківського торговельно-економічного коледжу Київського національного торговельно-економічного університету.

Резунова Валерія Валеріївна, викладач кафедри мовної підготовки Державного закладу «Дніпропетровська медична академія Міністерства охорони здоров'я України».

Рибчинська Світлана Ігорівна, вчитель музичного мистецтва Криворізької ЗШ№119 КМР ДО.

Ріжняк Ренат Ярославович, д. і. н., проф., декан фізико-математичного факультету Центральноукраїнського державного педагогічного університету імені Володимира Винниченка, м. Кропивницький.

Родіонова Вікторія Всеволодівна, д. мед. н., доц., професор кафедри професійних хвороб та клінічної імунології Державного закладу «Дніпропетровська медична академія Міністерства охорони здоров'я України».

Романчук Валерія Владиславівна, студентка Дніпровського національного університету імені Олеся Гончара.

Рубан Марія Вікторівна, вчитель англійської мови Криворізької загальноосвітньої школи № 26 І-ІІІ ступенів.

Руда Оксана Василівна, д. і. н., старший науковий співробітник відділу новітньої історії Інституту українознавства ім. І. Крип'якевича НАН України.

Рудаченко Світлана Іванівна, викладач-методист Харківського державного автомобільно-дорожнього коледжу.

Савич Анжеліка Вікторівна, старший викладач кафедри філософії та політології Національної металургійної академії України.

Сапарова Нурджемал, аспірантка Сумського державного педагогічного університету імені А. С. Макаренка.

Сахно Парасковія Іванівна, старший викладач кафедри політології, психології та соціокультурних технологій Сумського державного університету.

Сашко Алла Іванівна, магістрантка кафедри психології ННІП ВНЗ «Університет економіки та права», м. Київ.

Світайло Світлана Валеріївна, к. пед. н., старший викладач кафедри академічного та естрадного вокалу Інституту мистецтв Київського університету імені Бориса Грінченка.

Семеряк Наталя Володимирівна, асистент кафедри початкової та дошкільної освіти Львівського національного університету імені Івана Франка.

Сергеєва Валентина Федорівна, к. пед. н., доц., доцент кафедри спеціальної та інклюзивної освіти Волинського національного університету імені Лесі Українки.

Сергієнко Олександр Миколайович, викладач методист Київського професійно- педагогічного коледжу імені Антона Макаренка.

Сивицька Інга Геннадіївна, к. е. н., доц., доцент кафедри економічної та управлінської аналітики Донецького національного університету імені Василя Стуса.

Симоненко Дар'я Іллівна, студентка Дніпровського національного університету імені Олеся Гончара.

Синельник Ірина Василівна, к. пед. н., доц., професор кафедри фізики Національного технічного університету «Харківський політехнічний університет».

Синявська Олена Олександрівна, к. і. н., доц., доцент кафедри історії України, заступник декана факультету історії та філософії Одеського національного університету імені І. І. Мечникова.

Сіліна Єлизавета Андріївна, к. мед. н., асистент кафедри дитячих інфекційних хвороб Запорізького державного медичного університету.

Сімонова Тетяна Анатоліївна, к. мед. н., доцент кафедри внутрішньої медицини №3 Державного закладу «Дніпропетровська медична академія Міністерства охорони здоров'я України».

Скіндер Наталія Вадимівна, викладач кафедри туризму та соціально-гуманітарних дисциплін Харківського торговельно-економічного коледжу Київського національного торговельно-економічного університету.

Слободяник Геннадій Іванович, д. психол. н., проф., спеціаліст вищої категорії, методист ДОЕЦ, м. Київ.

Смакова Людмила Владиславівна, магістрантка кафедри менеджменту мистецтва Львівської національної академії мистецтв.

Смольянова Олександра Вікторівна, асистент кафедри внутрішньої медицини 3 Державного закладу «Дніпропетровська медична академія Міністерства охорони здоров'я України».

Собко Наталія Григорівна, к. н. фіз. вих., доцент кафедри теорії та методики олімпійського і професійного спорту Центральноукраїнського державного педагогічного університету імені Володимира Винниченка.

Собко Сергій Григорович, к. пед. н., доц., завідувач кафедри фізичного виховання і оздоровчої фізичної культури Центральноукраїнського державного педагогічного університету імені Володимира Винниченка.

Соколенко Анастасія Андріївна, курсантка Інституту МПЗ Національної академії сухопутних військ імені гетьмана Петра Сагайдачного.

Сорокатий Микола Іванович, к. фіз.-мат. н., Національна академія сухопутних військ імені гетьмана Петра Сагайдачного.

Сорокіна Галина Миколаївна, старший викладач кафедри іноземних мов факультету № 1 Харківського національного університету внутрішніх справ.

Старовойтенко Наталія Василівна, к. пед. н., доцент кафедри загальної екології педагогіки та психології Черкаського державного технологічного університету.

Старовойтенко Наталія Василівна, к. пед. н., доцент кафедри загальної екології педагогіки та психології Черкаського державного технологічного університету.

Стеблюк Світлана Василівна, к. пед. н., асистент кафедри фізичної реабілітації ДВНЗ «Ужгородський національний університет».

Стефіна Надія Василівна, к. пед. н., доц., доцент кафедри методики музичного виховання, співу та хорового диригування Сумського державного педагогічного університету імені А.С. Макаренка.

Стефурак Марія Василівна, старший викладач класу бандури Яремчанської дитячої школи мистецтв.

Сун На, аспирант кафедры музыкально-педагогического образования учреждения образования «Белорусский государственный педагогический университет имени Максима Танка», г. Минск, Республика Беларусь.

Терещенко Лілія Річардівна, вчитель початкових класів Криворізької загальноосвітньої школи І-ІІІ ст. №51.

Тетеріна Тетяна Анатоліївна, викладач кафедри туризму та соціально-гуманітарних дисциплін Харківського торговельно-економічного коледжу Київського національного торговельно-економічного університету.

Тищенко Ірина Валентинівна, к. мед. н., доц., в.о. зав. кафедри ендокринології Державного закладу «Дніпропетровська медична академія Міністерства охорони здоров'я України».

Токун Інна Іванівна, викладач кафедри мовної підготовки Державного закладу «Дніпропетровська медична академія Міністерства охорони здоров'я України».

Толкач Наталия Михайловна, старший преподаватель кафедры психологии и педагогики начального образования Белорусского государственного педагогического университета им. М.Танка.

Толстікова Олена Олександрівна, к. мед. н., доц., доцент кафедри педіатрії 3 та неонатології Державного закладу «Дніпропетровська медична академія МОЗ України».

Томарєва Наталія Олександрівна, **викладач** кафедри іноземних мов Національного фармацевтичного університету.

Торянік Ірина Петрівна, викладач кафедри туризму та соціально-гуманітарних дисциплін Харківського торговельно-економічного коледжу Київського національного торговельно-економічного університету.

Третьякова Олена Євгеніївна, викладач кафедри мовної підготовки Державного закладу «Дніпропетровська медична академія Міністерства охорони здоров'я України».

Тригуб Валентина Іванівна, к. географ. н., доцент кафедри географії України, ґрунтознавства і земельного кадастру Одеського національного університету імені І. І. Мечникова.

Турпак Надія Василівна, к. філос. н., провідний науковий співробітник відділу філософії та геополітики Науково-дослідного інституту українознавства МОН України, м. Київ.

Уварова Олена Олександрівна, к. і. н., доц., доцент кафедри суспільних наук Одеського національного медичного університету.

Удовицька Тетяна Анатоліївна, к. і. н., доцент кафедри соціології та гуманітарних дисциплін Харківського гуманітарного університету «Народна українська академія».

Уманець Ольга Віталіївна, к. мистецтвознавства, доц., доцентка кафедри культурології Національного юридичного університету імені Ярослава Мудрого, м. Харків.

Усачова Олена Віталіївна, д. мед. н., проф., завідувачка кафедри дитячих інфекційних хвороб Запорізького державного медичного університету.

Усов Дмитро Володимирович, д. філос. н., проф., професор кафедри суспільних наук Черкаського інституту пожежної безпеки імені Героїв Чорнобиля НУЦЗ України.

Федоренко Олена Іванівна, д. пед. н., проф., завідувач кафедри педагогіки та психології Харківського національного університету внутрішніх справ.

Філіна Ірина Олександрівна, к. філос. н., доцент, Полтавський базовий медичний фаховий коледж.

Фішев Юрій Олександрович, старший викладач кафедри фізичного виховання №2 Національного юридичного університету імені Ярослава Мудрого.

Халецька Леся Пилипівна, к. і. н., доц., доцент кафедри історії та документознавства ФЛСК Національний авіаційний університет, м. Київ.

Ханюков Олексій Олександрович, д. мед. н., проф., завідувач кафедри внутрішньої медицини №3 Державного закладу «Дніпропетровська медична академія Міністерства охорони здоров'я України».

Хасхачих Дмитро Анатолійович, к. мед. н., доц., доцент кафедри внутрішньої медицини 1 ДЗ «Дніпропетровська медична академія МОЗ України».

Хоботова Наталія Володимирівна, к. мед. н., асистент кафедри оториноларингології Державного закладу «Дніпропетровська медична академія Міністерства охорони здоров'я України».

Хома Тетяна Василівна, к. пед. н., кафедра фізичного виховання ДВНЗ «Ужгородський національний університет».

Цокур Наталя Іванівна, викладач кафедри біохімії та медичної хімії ДЗ «Дніпропетровська медична академія МОЗ України».

Цюхай Катерина Іллівна, викладач Білоруського державного університету (м.Мінськ, Білорусь).

Чеботарьова Світлана Олегівна, старший викладач кафедри нормальної та патологічної клінічної анатомії Одеського національного медичного університету.

Чемерис Інгріда Альгімантівна, к. біол. н., доцент кафедри загальної екології педагогіки та психології Черкаського державного технологічного університету.

Чередник Світлана Андріївна, викладач циклової комісії з фізичного виховання Ніжинського фахового коледжу НУБіП України.

Черепахіна Анастасія Денисівна, студентка Харківського національного університету імені В.Н. Каразіна.

Черкасова Ольга Григорівна, к. мед. н., доцент кафедри внутрішньої медицини 1 Державного закладу «Дніпропетровська медична академія Міністерства охорони здоров'я України».

Чернякова Ганна Анатоліївна, практичний психолог, асистент кафедри психології, політології та соціокультурних технологій Сумського державного університету.

Чорнокур Олександр Анатолійович, к.мед.н., доц., доцент кафедри оториноларингології Державного закладу «Дніпропетровська медична академія Міністерства охорони здоров'я України».

Чупракова Ірина Євгенівна, викладач фізичного виховання Бердичівський медичний фаховий коледж.

Шаповал Володимир Миколайович, філос. н., проф., професор кафедри соціально-гуманітарних дисциплін Харківського національного університету внутрішніх справ.

Шаркова Наталія Федорівна, к. психол. н., доц., доцент кафедри перекладу та іноземних мов Національної металургійної академії України.

Шаркова Світлана Федорівна, к. психол. н., доц., докторант лабораторії психології навчання ім. І.О. Синиці Інституту психології імені Г.С. Костюка НАПН України.

Шароді Юлія Василівна, магістр географії, асистент Державного вищого навчального закладу «Ужгородський національний університет».

Шевцова Ксенія Вікторівна, к.т.н., доц., доцент кафедри біохімії та медичної хімії ДЗ «Дніпропетровська медична академія МОЗ України».

Ши Мэнюй, аспирант кафедры музыкально-педагогического образования учреждения образования «Белорусский государственный педагогический университет имени Максима Танка».

Шляхтіна Олена Семенівна, старший викладач кафедри сучасних мов Навчально-наукового гуманітарного інституту Національного університету кораблебудування імені адмірала Макарова.

Шовшка Наталія Михайлівна, студентка ДВНЗ «Ужгородський національний університет».

Шокота Тетяна Анатоліївна, викладач комп'ютерних дисциплін Відокремленого структурного підрозділу «Роменський фаховий коледж Державного вищого навчального закладу «Київський національний економічний університет імені Вадима Гетьмана».

Шотурма Наталія Володимирівна, к. політ. н., старший викладач кафедри журналістики Прикарпатського національного університету імені Василя Стефаника.

Шотурма Оксана Володимирівна, студентка програми «Історія та археологія» гуманітарного факультету Українського Католицького Університету.

Шугаев Александр Михайлович, доц., доцент кафедры музыкально-педагогического образования учреждения образования «Белорусский государственный педагогический университет имени Максима Танка», г. Минск, Республика Беларусь.

Шумакова Вікторія Юріївна, асистент кафедри кримінального права № 1 Національного юридичного університету імені Ярослава Мудрого.

Щербак Віктор Михайлович, к. політ. н., доцент кафедри міжнародних відносин Дніпровського національного університету імені Олеся Гончара.

Щербак Руслан Михайлович, старший викладач кафедри фізичного виховання №2 Національного юридичного університету імені Ярослава Мудрого.

Щербина Надія Федорівна, к. і. н., доц., доцент кафедри філософії, історії та політології Одеського національного економічного університету.

Юрченко Ольга Андріївна, к. і. н., доц., доцент кафедри історії та документознавства ФЛСК Національного авіаційного університету, м. Київ.

Adamia-Gerliani Zoia Kotiko, Doctor of Philology, Professor Tskhum-Abkhaz Academy of Sciences, Tbilisi, Georgia.

Aliyeva Shahla Qasim, doctor on pedagogy, Azerbaijan State Pedagogical University, Republic of Azerbaijan.

Bitsadze Darejan, Doctor of Mathematics, Professor, Higher Educational Institution Millenium, Tbilisi, Georgia.

Hajiyeva Goncha, lecturer, Azerbaijan University of Languages, Department of Foreign Language Teaching Methods, Republic of Azerbaijan.

Partskhalaia Natela, Doctor of Education, Professor Sukhumi State University, Tbilisi, Georgia.

Shahmammadova Shafag, Azerbaijan University of Languages, Republic of Azerbaijan.

Talibova Dilshad Khanverdi, Teacher of the pedagogy department of Ganja State University, Republic of Azerbaijan.

ЗМІСТ

СЕКЦІЯ І. **ВИЩА ОСВІТА: ПРОБЛЕМИ ТА ПЕРСПЕКТИВИ РОЗВИТКУ. РОЛЬ СОЦІАЛЬНО-ГУМАНІТАРНИХ ДИСЦИПЛІН У СИСТЕМІ ВИЩОЇ ОСВІТИ** 3

Лавринович О.А. Ризики онлайн-навчання в умовах локдауну: адаптація студентів 3

Лакуша Н. М. Виклики і стратегія розвитку університету 5

Локшин В. С. Формування фахової компетентності майбутніх педагогів професійного навчання в умовах тотальної діджиталізації суспільства 6

Гетман М. Г., Сімонова Т. А., Писаревська О. В., Пісоцька Л. А., Лакіза Т.В. Дистанційне навчання в умовах сьогодення 8

Головкова Т.А., Антонова О.В. Виховна робота зі студентами - важлива складова системи професійної підготовки майбутніх лікарів 9

Гуржій О.В. Педагогічна парадігма в медичній освіті: навчання за програмою Learning Bridge 10

Карпюк Л. В. Інженерна графічна освіта у вищому навчальному закладі 12

Качмар Н.І., Шароді Ю.В. Диференційоване навчання на уроках географії . . 14

Мазуренко Ю.А. Використання професійно-комунікативних ситуацій у навчанні іноземної мови майбутніх авіаційних інженерів-механіків 15

Martynenko N. O. Overcoming Communicative Barriers in Intercultural Interaction of Future Aviation Specialists 17

Мєлка А. А. Проблеми вищої освіти у XXI столітті 18

Похілько О.В., Сапарова Н. Розвиток вищої педагогічної освіти в країнах Центральної Азії як наукова проблема 19

Романчук В. В. Роль громадянського суспільства у розвитку вищої освіти . . . 21

Сивицька І.Г. Формування інформаційно-аналітичної компетенції в умовах цифровізації економіки 22

Савич А. В. Реализация национальной идеи в процессе гуманитарной подготовки студентов сквозь призму формирования историко-экологической среды на современном этапе 24

Symonenko D. I. Modernization of the Higher Education System of Ukraine: Problems of Bologna Process Implementation 26

Смакова Л.В., Єфімова А.В. Роль грантових проєктів у розвитку мистецької освіти та промоції ЗВО (на прикладі діяльності Львівської Національної академії мистецтв у 2018-2020 рр.) 27

Аппельханс О.Л., Нескоромна Н.В., Носенко В.М., Анцут О.А. Сучасні принципи формування професійних компетентностей майбутніх лікарів на кафедрі клінічної анатомії 29

Сорокіна Г.М., Черепахіна А.Д. Нові технології – основа сучасного суспільства знань 31

Рудаченко С.І. З досвіду створення практико-орієнтовного середовища при викладанні дисципліни «Діловодство» в умовах застосування дистанційних технологій навчання 33

Білик Л.І., Старовойтенко Н.В. Вища освіта – стартовий капітал особистості 34

Аппельханс О.Л., Кошельник О.Л., Нескоромна Н.В., Чеботарьова С.О. Особливості викладання морфологічних дисциплін за умов дистанційного навчання 36

Старовойтенко Н.В. Вплив правової обізнананості студентів на якість освітніх послуг та забезпечення їх прав і свобод 37
Толстікова О.О., Аліфанова С.В. Особливості проведення дистанційних семінарських занять у англомовних студентів-медиків в умовах пандемії COVID-19 39
Томарєва Н.О. Види тестових завдань при вивченні латинської мови 40
Удовицька Т.А. Ризики в системі віщої освіти: до питання визначення 41
Аппельханс О.Л., Нескоромна Н.В., Кошельник О.Л., Чеботарьова С.О. Дистанційне навчання – суворе випробування та нові можливості для викладання анатомії людини 43
Загрійчук І.Д. Евристична роль філософії в опануванні фахових знань та навичок 44
Шаркова Н.Ф., Шаркова С.Ф. Дистанційна освіта: виклик сьогодення 46
Білик Л.І., Чемерис І.А. Заповідні території лісів як об'єкти збереження біорізноманіття в Черкаській області 47
Сорокатий М.І., Величко Л.Д, Білаш О.В. Значення і роль гуманітарних дисциплін в системі професійної підготовки курсантів військових навчальних закладів (на прикладі досвіду зарубіжних країн) 49
СЕКЦІЯ ІІ. **СУЧАСНА ОСВІТА: ІСТОРИЧНИЙ ДОСВІД, МЕТОДОЛОГІЯ, ТЕОРІЯ І ПРАКТИКА. ГЕНДЕРНА ОСВІТА** 51
Сергеєва В.Ф. Корекційна дошкільна педагогіка як наукове знання про розвиток, навчання й виховання дітей дошкільного віку з особливими потребами 51
Галушкіна С.І. Інноваційні методи викладання педагогічних дисциплін у вищих навчальних закладах 54
Василенко Т.В., Давиденко І.В. Синдром емоційного вигорання серед студентів медиків 55
Власова Г.В. Інтегроване навчання та його зв'язок з критичним мисленням . . 57
Vovk O.I. Foreign Language Acquisition: Neuropedagogical Premises 58
Гашинова К.Ю., Дитятковська Є.М., Дмитриченко В.В., Коваленко О.М., Корецкая Є.В., Родіонова В.В. Роль педагогічних технологій у викладанні клінічних дисциплін 60
Гузик Н.М., Ліщинська Х.І. Застосування методів інтерактивного навчання для підвищення якості військової освіти 62
Adamia Z., Partskhalaia N., Bitsadze D. Aspects of Integrated Learning 64
Бенях Н.М., Лучко Р.Р. Роль художньо-промислових шкіл у становленні мистецької академічної освіти в країнах Східної Європи (на прикладі діяльності кафедр художнього скла) 66
Волкова С.П. Проблеми розвитку освіти в період незалежності України 67
Герасимчук Т.А. Наукова діяльність студентів подільських вузів 1920-1930 рр. 69
Жила О.А. Освіта в загальноосвітній школі в умовах пандемії COVID-19 71
Куліченко А.К. Сучасна інноваційна діяльність у Гарвардській медичній школі 72
Ли Цинь. Педагогические условия адаптации иностранных студентов в инокультурной образовательной среде 73
Ли Янь. Использование традиций народной педагогики в учебном процессе как актуальная проблема современного образования 75
Маляр Л.В., Кухта М.І. Українська література як засіб формування національних світоглядних позицій учнівської молоді Ужгородської гімназії у 20-30-рр. XX ст. 76

Мальцева О.І. Батьківські організації в школах УРСР (20–30-ті роки XX століття) 78
Марчик В.І., Брусило А.О., Бороденко В.І., Буднік Н.Г. Професійне самовизначення випускників у різних населених пунктах 80
Пасічник Л.Л. Оптимізація професійної підготовки майбутніх учителів у Німеччині 81
Руда О.В. Освітнє питання в діяльності Польської соціалістичної партії (1919–1939) 83
Рибчинська С.І. Значення творчості Лесі Українки для музичної культури України 85
Семеряк Н.В. Сучасні тенденції в освіті 87
Стефіна Н.В. Роль вітчизняних фольклорних здобутків у вихованні в дитини духовності та національної ідентичності: теоретичні аспекти 89
Сун На. Актуализация сущностных характеристик музыкального фольклора в процессе эстетического развития обучающихся 90
Толкач Н.М. Психологическое сопровождение семьи в условиях инклюзивного образования 92
Уманець О.В. Проблеми освіти в парадигмальних вимірах сучасної культури 94
Шугаев А.М. Воспитание валеологической культуры средствами фольклора . 95
Шумакова В.Ю. Карантинні обмеження в університетах та їх наслідки в Україні та Європі: порівняльний аналіз 97
Щербина Н.Ф. Глобальна освіта як альтернативний пріоритетний освітянський напрямок 101
Дерека І.В. Роль англійської мови у підготовці військових психологів 102
Домусчи С.В., Тригуб В.І. Сучасний стан та проблеми шкільної географічної освіти (на прикладі Одеської області) 103
Дьяченко Н.К., Чорноморець Є.А. Математичні поняття і моделі в економічних задачах 105
Жданов Д.К. Застосування ігрових моделей інтелектуальних ігор в роботі краєзнавчого гуртка 107
Іваничко І.І. Толерантність як педагогічна компетентність вчителя початкових класів 109
Калугіна Ю.В., Ляпунова В.А. Актуальність соціально-фінансової грамотності дітей в умовах реалізації нового базового компонента дошкільної освіти 111
Кірович Н.В., Тригуб В.І. Наочність як засіб підвищення інтересу учнів до навчання 113
Кітченко Ю.В. Методика використання lego-технологій з дітьми молодшого дошкльного віку 114
Климович С.М., Мартос С.А. Формування фахових компетентностей філологів під час вивчення документознавчих дисциплін 116
Лушня С.Л. Методика організації самостійної роботи студентів по темі «Обстеження хворих з патологією опорно-рухового апарату» 117
Бурмага В. П. Потенціал інтегрованого навчання історії у шкільних загальноосвітніх програмах 118
Черкасова О.Г., Гарагуля Г.А. Навчання в постковідному світі. перший досвід 120
Бойко І.В. Використання сучасних інформаційних технологій в системі дистанційної освіти 122

Броваренко А.М. Впровадження STEM-освіти в практику роботи початкової школи як інноваційний підхід реалізації дидактичних принципів Нової української школи 124
Алтуніна Н.Ф., Левченко О.О. Управління інноваційною діяльністю педагогів у закладі загальної середньої освіти 125
Ільїнова І.В. Деякі аспекти підготовки фахового молодшого бакалавра з права в умовах реформування освітнього процесу 127
Абрамчук З.В. Необхідність застосування методу пошуково-дослідницьких проектів як засобу формування науково-дослідницьких умінь студентів в умовах дистанційного навчання 128
Бережна Л.В. Роль професійної компетентності менеджера освіти в стратегічному управлінні закладом 130
Старовойтенко Н.В., Білик Л.І. Підготовка майбутніх управлінців в галузі лісового господарства 131
Хасхачих Д.А., Гарагуля І.С., Демченко Т.В. Метод дистанційної комунікації викладача зі студентами при вивчені дисіціплини «Акушерство та гінекологія» в період пандемії COVID-19 133
Архипова В.О., Муравйова О.М. Медіаконтент Ted Talks як інструмент розвитку іншомовної комунікативної компетенції майбутніх фахівців сфери ІСТ 137
Биндас О.М. Сутність медіаграмотності у підготовці вчителів іноземних мов 139
Bobak M.I. Encouraging the Development of Virtual Learning as Real World Experience 140
Гарагуля Г.А., Черкасова О.Г. Симуляційні та інтерактивні технології навчання в умовах пандемії COVID-19 142
Бірченко О.В. Соціальна нерівність як фактор формування абітурієнтського середовища 143
Бондарева О.О., Тищенко І.В. Досвід проведення навчання в дистанційному режимі студентів-медиків 145
Лушня С.Л., Кушніренко А.Г. Виховання - альтернатива протидії 147
Бардика Л.Д. Можливості впровадження STEM-технологій як оновленний інструмент освіти нового покоління 148
Терещенко Л.Р. STEAM-освіта – шлях у майбутнє: від теорії до практики . . . 150
Коваленко Я.Ю. Інтеграція lego-конструктора в освітнє середовище в умовах Нової української школи 151
Ковтуненко О.В., Ламза Н.В., Зайцев А.В., Чорнокур О.А., Хоботова Н.В. Засвоєння практичних навичок англомовними студентами медичної академії 152
Ломака І.І. Інформаційно-комунікаційні технології як засіб модернізації освіти 153
Максютов А.О. Передумови виникнення та розвитку позашкільних закладів освіти України 155
Міняйлова А.В., Шляхтіна О.С. «Кейсове навчання» у викладанні англійської мови для спеціальних цілей 156
Москаєва О.О. Освітні інноваційні форми навчання в сучасних вітчизняних реаліях 158
Москаленко О.В., Блохіна І.О. Складові професійної компетентності викладача в умовах дистанційного навчання 160

Москаль О.М. Переваги та недоліки дистанційного навчання у студентів-медиків 161
Мостова А.Д. Особливості викладання дисципліни «Digital Marketing» 163
Нашиванько О.В., Третьякова О.Є. Психолого-педагогічні особливості використання комп'ютерного навчання: переваги та недоліки 164
Нежура Т.В. Діяльнісний підхід в освіті: ретроспектива та сучасні дослідження 168
Немерцалов В.В., Васильєва Т.В. Екскурсії до ботанічного саду в системі формування професійних компетентностей вчителя ЗЗСО 170
Паламарчук О.В. Використання інформаційних технологій під час самостійної роботи при вивченні української мови як іноземної 171
Папуша К.Ф., Носкова Т.А. Основні проблеми молодіжної зайнятості в Україні в умовах економічної кризи 173
Пасічник Н.О., Ріжняк Р.Я. Якість освіти в концептуальному аналізі системи освіти 174
Пахольчук О.П. Сучасні технології у викладанні дитячої хірургії у вищому медичному навчальному закладі 175
Поберецька В.В. Результати впровадження в педагогічних коледжах педагогічних умов та моделі підготовки вчителів початкової освіти до інтегрованого навчання учнів 177
Пахольчук Т.М., Усачова О.В., Конакова О.В., Сіліна Є.А., Дралова О.А. Форми та методи контролю засвоєння знань студентами медичного ВНЗ при дистанційній формі навчання 179
Пономарьова Л.В. Розвиток критичного мислення здобувачів освіти технічних спеціальностей фахової передвищої освіти 181
Попова І.О., Попрядухін В.С. Дуальна освіта – шлях покращення підготовки студентів-енергетиків 182
Прокопова О.П., Ляска О.П., Крупей О.М. Умови формування і розвитку педагогічної майстерності майбутніх педагогів 184
Сашко А.І., Петрунько О.В. Чинники готовності студентів до самоосвіти . . . 185
Світайло С.В. Диригентсько-хорова підготовка вчителя музичного мистецтва 187
Сергієнко О.М. До проблеми використання електронних навчально-методичних посібників у професійний підготовці бакалаврів 188
Синельник І.В. Особливості навчання фізики в технічному університеті в умовах віддаленного навчання 190
Синявська О.О. Практичний компонент підготовки сучасного фахівця-історика в ОНУ імені І.І.Мечникова 192
Слободяник Г.І., Герасімова А.С. Інновації у позашкільній освіти на прикладі дистанційного навчання у позашкільному навчальному закладі 194
Токун І.І., Резунова В.В. Розвиток особистості студента на заняттях з іноземної мови 195
Уварова О.О., Кулачинський М.М. Історичні дисципліни дистанційно: популяризація через візуалізацію 201
Федоренко О.І., Михайлюк Н.В. Значення освітнього середовища у процесі розвитку професійних якостей фахівця 202
Ханюков О.О., Смольянова О.В. Відпрацювання фахових компетентностей з ведення кардіологічного хворого із застосуванням симуляційного навчання: власний досвід 204

Шевцова К.В., Маслак Г.С., Долгіх Г.В., Цокур Н.І. Участь студентів у предметних олімпіадах - шлях до науки. Досвід кафедри медичної хімії і біохімії ДЗДМА 206
Шовшка Н.М., Стеблюк С.В. Роль батьків у попередженні та подоланні мовленнєвих порушень у дитини 208
Шокота Т.А. Актуальність використання SWOT-аналізу для забезпечення ефективної діяльності навчального закладу 209
Бородкіна О.О. Доступність освіти за гендерною ознакою як необхідна умова забезпечення її потенційної якості 211
Гончаренко Н.М., Косміна І.А. Гендерна політика у сфері передфахової освіти 213
Абдула Ю.В. Гендерна нерівність в освіті: фактори, що впливають на можливість отримання освіти в світі 214
Kikinezhdi O.M., Zhyrska H.Ya. The Problem of Formation of the Egalitarian and Educational Environment for Children and Youth in Ukraine: Experience and Prospects 216
Hajiyeva G. Factors Ensuring Success in Oral Speech Teaching 218
Aliyeva Sh. The Role of Training in Preschool Education 219
Talibova D. Pedagogıcal Support as an Important Factor that Affects the Formatıon of Student Personalıty 221
Gahramanova Z. Advantages of Teaching Authentic Films to Azerbaijanian Students 223
СЕКЦІЯ ІІІ. **ФІЗИЧНА КУЛЬТУРА В СИСТЕМІ ГУМАНІТАРНОЇ ОСВІТИ** 226
Дейнеко А.Х., Кизім П.М., Красова І.В. Формування методичних основ гімнастичної школи України 226
Закопайло С.А. Туристське багатоборство як засіб оздоровчо-рекреаційної рухової активності для школярів з вадами слуху 227
Хома Т.В., Добош А.І. Рухливі ігри як засіб активізації учнів на уроках фізкультури 229
Киселевська С.М., Озерова О.А. Аналіз основних проблем щодо вдосконалення рухової активності студентської молоді 230
Маленюк Т.В., Марченко М.О. Оцінка фізичної і технічної підготовленості юних борців греко-римського стилю 232
Марчук С.Р., Щербак В.М. Роль і місце спорту та фізичної культури у сучасній спортивній дипломатії 234
Мішин С.В. Методика дослідження професійного самовдосконалення майбутнього магістра фізичного виховання 236
Петров Д.О., Фішев Ю.О., Щербак Р.М. Особливості силової підготовки юних гімнастів 237
Пічурін В.В. Кореляція показників фізичної підготовленості і продуктивності уяви у студентів 238
Поліщук В.В., Закопайло С.А., Поліщук М.В. Організаційно-методичні аспекти розвитку бодібілдингу зі студентською молоддю 240
Собко С.Г., Собко Н.Г. Оцінка швидкісної підготовленості дітей середнього шкільного віку в процесі занять футболом 241

Хома Т.В., Дудаш О.Я. Формування мотивації до занять спортом учнів старшої школи 242
Чередник С.А. Фізична культура в закладах фахової передвищої освіти України 244
Чупракова І.Є. Вплив фізичних вправ на розумову діяльність 245
СЕКЦІЯ IV. **ФІЛОСОФСЬКІ РЕЦЕПЦІЇ НА ТЛІ СУЧАСНИХ ВИКЛИКІВ** 248
Плаксіна О.І. Співввідношення освіти, освіченості і сталого розвитку сучасного суспільства 248
Гнатюк Я.С. Світи логіки та комунікація між ними 251
Орендарчук Г.О. Комунікативні виміри людського буття 252
Шаповал В.М. Система освіти і подальший прогрес суспільства 254
Айтов С.Ш. Соціокультурні процеси і формування «мікроісторичного» етапу історичної антропології як сучасної філософії історії 255
Patsan V.O. (Archbishop Eulogius of Novomoskovsk). The Renaissance Movement Ad Fontes: Humanistic Ways of Rationalizing the Ultimate Communicative Experience 257
Гридасова О. Аналіз наявних підходів до вивчення філософії Джона Серля . . 262
Турпак Н.В. Значення ідеалу «суспільства знань» для розвитку інформаційного простору в сучасній Україні 264
Усов Д. В. Проблема толерантних відносин в сучасному інформаційно-комунікативному суспільстві 267
Поліщук Р.М. Олімпійська освіта як філософія навчання та виховання 269
Філіна І.О. Філософія техніки: нові реалії в освітньому процесі 270
Appelhans O.L., Artemov O.V., Neskoromna N.V., Lytvynenko M.V. Consciousness: a Fundamental Problem of Philosophy in the Medical and Biological Perspective 272
Ничипорук М.О. Дороговкази богословсько-філософської думки Києво-Могилянської академії: розум і віра у християнському вченні 273
СЕКЦІЯ V. **ДОСЯГНЕННЯ НАУКИ У ГАЛУЗІ КУЛЬТУРОЛОГІЇ, ПСИХОЛОГІЇ, ДОКУМЕНТОЗНАВСТВА ТА ІНФОРМАЦІЙНОЇ ДІЯЛЬНОСТІ** 277
Стефурак М.В. Бандурний репертуар як один із засобів формування етнокультурної картини світу українців 277
Torianik I.P., Skinder N.V. Development of Digital Technologies and Their Influence to Hospitality Industry 278
Teterina T.A., Rezenkina N.O. «Skansens» and Its Role in the Development of Ethnic Tourism 279
Молчанський О.А., Бабенко О.О. Онлайн-виставки як форма публікації документів Центральним державним архівом зарубіжної україніки 280
Курченко Т.Є. Славетні постаті української історії та культури в проєктній діяльності Державного архіву Київської області 282
Вакуленко Д.Ю. Дискурсивність поняття «мюзикл» 284
Гаврилова А.Н. Интерпретация визуальной формы мандорлы в европейском искусстве 286
Дідух Л.В. Науковий супровід архівної діяльності: справжні чи надумані проблеми галузевої науки 288
Кучер Р.С. Особливості термінології «театр для дітей» та «дитячий театр» 289

Мурашкін М.Г. Релігійно-містична культура іншого постмодерну 291
Кротова Т.Ф., Осадча А.М. Тенденції розвитку книжкової ілюстрації в Україні XXI століття 293
Соколенко А.А., Петрук Н.М. Розвиток сучасного патріотичного кінематографу під впливом збройного конфлікту на сході країни 297
Халецька Л.П. Культурний хаб як форма трансформації інформаційно-комунікаційного простору музеїв в Україні 299
Вэньин Шао. Четыре красавицы как символы женской красоты в искусстве Китая 301
Шотурма Н.В., Шотурма О.В. Гейміфікація як новий рівень діджиталізації в ЗМІ 302
Юрченко О.А. Інформаційні ресурси Національної історичної бібліотеки України 304
Кириленко О.К. Психологічне супроводження професійного самовизначення учнів ЗП(ПТ)О 306
Комарова І.А. Психологічні аспекти людини в стресових ситуаціях 307
Гайворонська Т.О. Інтерпретація сновидінь: взаємозв'язок теоретичних настанов та емпіричних досліджень 309
Литвиненко Ю.В. Інтелектуальний аспект людської діяльності як необхідна складова процесу сталого розвитку соціуму 311
Malovana N.V., Sakhno P.I., Rasenko K.S. The Affect of Professional Teachers` Burnout Syndrome 313
Оніпко З.С. Особливості кореляції механізмів самоприйняття та саморозвитку особистості 318
Нікітенко К.В. Психогігієна вчителя під час пандемії 319
Рагуліна С.С., Абаніна Г.В. Особливості дослідження переживання психологічного часу в контексті вікової психології 321
Рубан М.В. Психологічні аспекти навчання іншомовній комунікаціїї учнів 5-х і 7-х класів 322
Tsukhai K.I. Meaningfulness, Existential Fulfillment and Burnout among Elementary School Teachers 326
Чернякова Г.А. Ефективність копінг-стратегій батьків як детермінанта гармонійного розвитку особистості підлітка 329
Ши Мэнюй. Комплекс психических свойств личности музыканта-исполнителя 331
Shahmammadova Sh. The Role of Personal Qualities and Abilities of the Leader in Management 332
ІНФОРМАЦІЯ ПРО АВТОРІВ 336

Proceedings of the Third International Scientific Conference
Education and Science in a Changing World:
Problems and Prospects for Development
Dnipro, Ukraine
March 26-27, 2021
Part I

Scientific editor
Prof. Oleksandr Vysotskyi

Наукове видання
Науковий редактор: *О.Ю.Висоцький*

О 72 Освіта і наука у мінливому світі: проблеми та перспективи розвитку. Матеріали III Міжнародної наукової конференції. 26-27 березня 2021 р., м.Дніпро. Частина I. / Наук. ред. О.Ю.Висоцький. – Дніпро: СПД «Охотнік», 2021. – 358 с.

У збірник вміщено матеріали III Міжнародної наукової конференції «**Освіта і наука у мінливому світі: проблеми та перспективи розвитку**», що присвячені осмисленню найбільш важливих наукових та освітніх проблем сучасності, окресленню перспектив їх вирішення, розробці стратегій подальшого розвитку наукового та освітнього потенціалу в світовому контексті, узагальненню досвіду викладання та визначенню шляхів реалізації виваженого підходу до оптимізації освітніх практик з огляду на нові виклики та кращі світові досягнення. Рекомендовано для студентів, аспірантів і викладачів вищих навчальних закладів, науковців.

СПД «Охотнік» В.С.
49040, м. Дніпро, Запорізьке шосе, буд.40, к. 194.
Код за ДРФО 1708213264
Свідоцтво И № 816689 від 01.01.2011.

Здано на складання 22.03.21. Підписано до друку 23.03.21. Формат 60х84/16.
Папір офс. Друк різографічний. Гарнітура Times. Умовн.друк.арк. 30,62.
Умовн.фарб.-відб. 30,62. Обл.-видавн. арк. 32,05. Наклад 300 прим. Зам. № О_2419